Shark

STRATOS Cordless Vacuum with Anti-Hair Wrap PLUS and Clean Sense IQ.

STRATOS bezvadu putekļsūcējs ar Anti-Hair Wrap PLUS un Clean Sense IQ.

„STRATOS“ belaidis dulkių siurblys su „Anti-Hair Wrap PLUS“ ir „Clean Sense IQ“ technologijomis.

STRATOS akutoitega tolmuimeja, millel on Anti-Hair Wrap PLUS ja Clean Sense IQ.



IZ400EU Series / IZ400EU sērija / IZ400EU serija / IZ400EU seeria

INSTRUCTIONS
INSTRUKCIJAS
NAUDOJIMO INSTRUKCIJA
KASUTUSJUHEND

THANK YOU

for purchasing the Shark® Cordless Vacuum with Anti-Hair Wrap PLUS, DuoClean and Clean Sense IQ.

TIP: You can find the model and serial numbers on the QR code label located on the back of your unit.

TIP: You can locate the date code on one of the prongs of the power cord plug.

REGISTER YOUR PURCHASE

TO BENEFIT FROM YOUR PRODUCT'S EXTENDED GUARANTEE, SIMPLY REGISTER YOUR PURCHASE AT:

sharkclean.co.uk/register-guarantee

+44 (0)800 862 0453

Scan QR code using mobile device

Please note, products purchased directly from Shark are automatically registered.

Benefits of registering your product and creating an account:

- Get easier, faster product support and access to guarantee information
- Access troubleshooting and product care instructions
- Be among the first to know about exclusive product promotions

RECORD THIS INFORMATION

Model Number: _____

Serial Number: _____

Date Code: _____

Date of Purchase (Keep Receipt): _____

Store of Purchase: _____

TECHNICAL SPECIFICATIONS

Voltage:	25.2V
Body Motor Watts:	309W
Nozzle Watts:	80W

PLEASE READ CAREFULLY AND KEEP FOR FUTURE REFERENCE.

This instruction manual is designed to help you get a complete understanding of your new Shark Cordless Vacuum with Anti-Hair Wrap PLUS, DuoClean and Clean Sense IQ.

If you have any questions, please call the customer service line on +44 (0)800 862 0453.

ENGLISH

Product Registration 2

Important Safety Instructions 4

Assembling your Shark® Vacuum Cleaner 6

Using Your Lithium ION Power Pack Battery 7

LED battery Power and Charging Indicators 7
Recycling your Lithium ION Power Pack Battery 7

Charging Your Lithium ION Power Pack Battery 8

Settings 9

Cleaning Modes 10

Using the Flexology Wand 11

Flexology Reach 11
Flexology Storage 11

Maintaining your Vacuum Cleaner 12

Emptying the Dust Cup 12
Removing and Cleaning the Dust Cup 12
Cleaning the Filters 13
Maintaining the Floor Nozzle 14
Checking for blockages 15

Troubleshooting Guide 16

Additional Accessories Available 17

Guarantee 18

Battery Guarantee 19

This marking indicates that this product should not be disposed with other household wastes. To prevent possible harm to the environment or human health from uncontrolled waste disposal, recycle it responsibly to promote the sustainable reuse of material sources. To return your used device, please use the return and collection systems or contact the retailer where this product was purchased. They can take this product for environmentally safe recycling.

CE

IMPORTANT SAFETY INSTRUCTIONS

FOR HOUSEHOLD USE ONLY • PLEASE READ ALL INSTRUCTIONS BEFORE USING THIS VACUUM.

To reduce the risk of shock and unintended operation, turn off power and remove the ION Power Pack battery before servicing.

NOTE: If you have delicate or wool carpets, particularly loop pile, please try the vacuum on a hidden area first to ensure the spinning brush-rolls do not damage or unpick carpet fibres.

⚠ WARNING

REDUCE THE RISK OF FIRE, ELECTRIC SHOCK, INJURY, OR PROPERTY DAMAGE:

1. This vacuum consists of a motorised nozzle, wand, and handheld vacuum. These components contain electrical connections, electrical wiring, and moving parts that potentially present risk to the user.
2. Before each use, carefully inspect all parts for any damage. If a part is damaged, discontinue use.
3. Use only identical replacement parts.
4. This vacuum contains no serviceable parts.
5. Use only as described in this manual. **DO NOT** use the vacuum for any purpose other than those described in this manual.
6. With the exception of the filters and dust cup, **DO NOT** expose any parts of the vacuum to water or other liquids.
7. **DO NOT** allow the appliance to be used by children. Keep the appliance and its cord out of reach of children. Do not allow to be used as a toy. Close supervision is necessary when used near children.

GENERAL USE

8. This appliance can be used by persons with reduced physical, sensory or mental capabilities or lack of experience and knowledge if they have been given supervision or instruction concerning use of the appliance in a safe way and understand the hazards involved. Cleaning and user maintenance should not be done by children.
9. Always turn off the vacuum before connecting or disconnecting any current carrying hoses, motorised nozzles, chargers, batteries, or other electrical or mechanical parts.
10. **DO NOT** handle plug or vacuum with wet hands.
11. **DO NOT** use without dust cup, filters, and brush-roll in place.
12. Only use Shark® branded filters and accessories. Damage caused by non-Shark filters and accessories may not be covered by the guarantee.
13. **DO NOT** put any objects into nozzle or accessory openings. **DO NOT** use with any opening blocked; keep free of dust, lint, hair, and anything that may reduce airflow.
14. **DO NOT** use if nozzle or accessory airflow is restricted. If the air paths or the motorised floor nozzle become blocked, turn the vacuum off. Remove all obstructions before you turn on the unit again.
15. Keep nozzle and all vacuum openings away from hair, face, fingers, uncovered feet, or loose clothing.
16. **DO NOT** use if vacuum is not working as it should, or has been dropped, damaged, left outdoors, or dropped into water.
17. Use extra care when cleaning on stairs.
18. **DO NOT** leave the vacuum unattended while powered on.
19. When powered on, keep the vacuum moving over the carpet surface at all times to avoid damaging the carpet fibres.
20. If you have delicate or wool carpets, particularly loop pile, please try the vacuum on a hidden area first to ensure the spinning brush-rolls do not damage or unpick carpet fibres.
21. **DO NOT** use to pick up:
    - **a)** Liquids
    - **b)** Large objects
    - **c)** Hard or sharp objects (glass, nails, screws, or coins)
    - **d)** Large quantities of dust (including drywall, fireplace ash, or embers). **DO NOT** use as an attachment to power tools for dust collection.
    - **e)** Smoking or burning objects (hot coals, cigarette butts, or matches)
    - **f)** Flammable or combustible materials (lighter fluid, petrol, or kerosene)
    - **g)** Toxic materials (chlorine bleach, ammonia, or drain cleaner)
22. **DO NOT** use in the following areas:
    - **a)** Poorly lit areas
    - **b)** Wet or damp surfaces
    - **c)** Outdoor areas
    - **d)** Spaces that are enclosed and may contain explosive or toxic fumes or vapours (lighter fluid, petrol, kerosene, paint, paint thinners, mothproofing substances, or flammable dust)
23. Turn off the vacuum before plugging in or unplugging the charger.
24. Turn off the vacuum before any adjustment, cleaning, maintenance or troubleshooting.
25. During cleaning or routine maintenance, **DO NOT** cut anything other than hair, fibres, or string wrapped around the brush-roll.
26. Allow all filters to air-dry completely before replacing in the vacuum to prevent liquid from being drawn into electric parts.
27. **DO NOT** modify or attempt to repair the vacuum or the battery yourself, except as indicated in this manual. **DO NOT** use the battery or vacuum if it has been modified or damaged. Damaged or modified batteries may exhibit unpredictable behavior resulting in fire, explosion or risk of injury.
28. Turn off all controls before unplugging.
29. Always turn off this appliance before connecting or disconnecting motorised nozzle or hand tool.

BATTERY PACK

30. The battery is the power source for the vacuum. Carefully read and follow all charging instructions.
31. To prevent unintentional starting, ensure the vacuum is powered off before picking up or carrying the vacuum. **DO NOT** carry the appliance with your finger on the power switch.
32. Use only the charger supplied with the unit. Use of an incorrect charger may result in no charging, and/or unsafe conditions. A charger that is suitable for one type of battery pack may create a risk of fire when used with another battery pack.
33. Keep the battery away from all metal objects such as paper clips, coins, keys, nails, or screws. Shorting the battery terminals increases the risk of fire or burns.
34. Under abusive conditions, liquid may be ejected from the battery. Avoid contact with this liquid, as it may cause irritation or burns. If contact occurs, flush with water. If liquid contacts eyes, seek medical help.
35. Battery should not be stored at temperatures below 3°C (37.4°F) or above 40°C (104°F) to maintain long-term battery life.
36. **DO NOT** charge battery at temperatures below 5°C (40°F) or above 40°C (104°F). Charging improperly or at temperatures outside of the specified range may damage the battery and increase the risk of fire.
37. Store the appliance indoors.
38. **DO NOT** expose the battery to fire or temperatures above 130°C (265°F) as it may explode.
39. Use appliances only with specifically designated battery packs. Use of any other battery packs may create a risk of injury and fire.
40. Disconnect the battery pack from the appliance before making any adjustments, changing accessories, or storing appliance. Such preventive safety measures reduce the risk of starting the appliance accidentally.

SAVE THESE INSTRUCTIONS

ASSEMBLY

1. Insert **Wand** into **Floor Nozzle**.
2. Insert **Handheld Vacuum** into **Wand**.

Before use, ensure all components are completely connected and clicked into place.

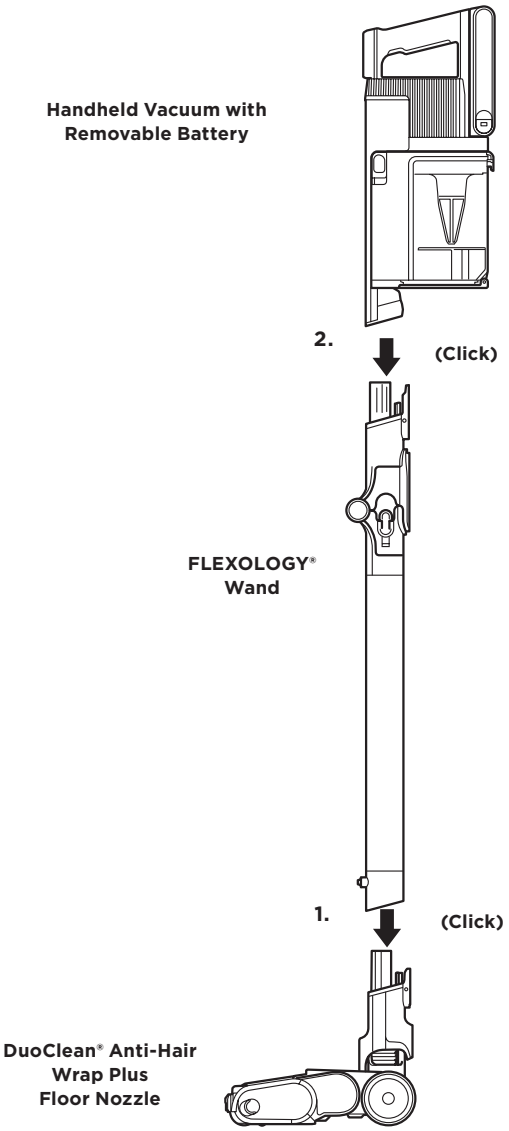

LI-ION BATTERY

The Lithium Ion Power Pack battery does not come fully charged. Prior to first use, charge completely. During first use, run the battery down until it is completely out of power. This will condition the battery.

LED BATTERY POWER AND CHARGING INDICATORS

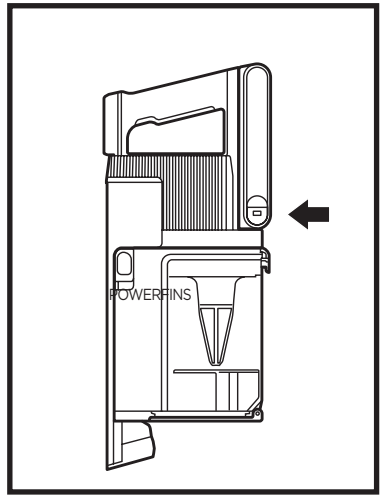

Charging

- **LED will pulse white when reaching 100% charge.**
- **LED will pulse green from 76% - 99% charge.**
- **LED will pulse yellow from 0 - 75% charge.**
- **No LED the battery pack is off**

NOTE: *Full charge takes approximately 3.5 hours.*

Additional Notes
1. LEDs turn off once the battery is fully charged.
2. Unit will not power on when charger is connected.

ABOUT YOUR ION POWER PACK BATTERY

This product uses a Lithium ION rechargeable and recyclable battery. When the battery no longer holds a charge, it should be removed from the vacuum and recycled. **DO NOT** incinerate or compost the battery.

When your Lithium ION Power Pack Battery needs to be replaced, dispose of it or recycle it in accordance with local regulations. In some areas, it is illegal to place spent Lithium ION batteries in the bin or in a municipal solid waste stream. Return spent power packs to an authorised recycling centre or to retailer for recycling. Contact your local recycling centre for information on where to drop off the spent power pack.

SUCTION POWER MODES

SUCTION MODE DISPLAY LIGHTS	
	ECO
CLEAN SENSE IQ	Clean Sense IQ
	Boost

ECO Mode
Maximum runtime.
Saves battery power.

Clean Sense IQ Mode
Best balance between suction power and optimised runtime.

Boost Mode
Maximum suction. Uses the most battery power.

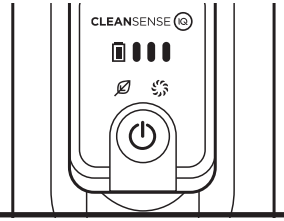

Battery Runtime

MODE	MINUTES
Hand Vac – ECO Mode (no motorised tool attached)	60
Boost Mode (Hand Vac) (no motorised tool attached)	10

Clean Sense IQ runtime depends on individual use and amount of debris on cleaning surfaces.

Suction mode impacts runtime. Use Boost in short bursts.

CHARGING THE BATTERY

USING THE LI-ION CHARGER

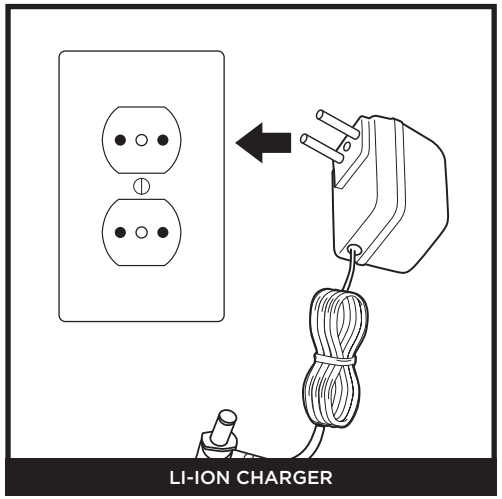

LI-ION CHARGER

Plug the **Li-Ion Charger** into a wall outlet.

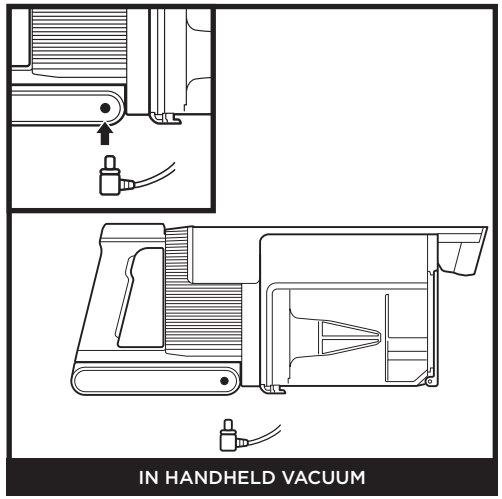

IN HANDHELD VACUUM

To charge the battery inside the handheld vacuum, connect the charger to an electrical outlet, then insert the charger plug into the port below the handle on the handheld vacuum.

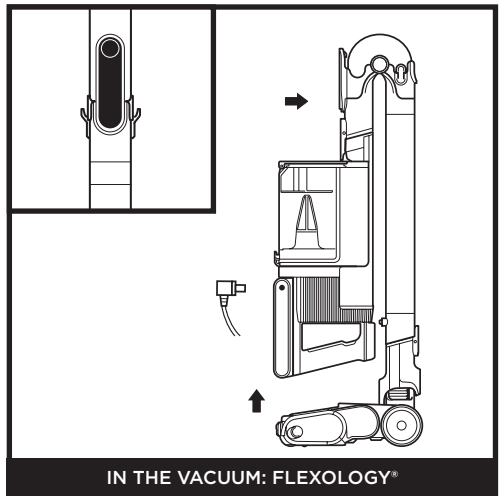

IN THE VACUUM: FLEXOLOGY®

To put the vacuum in storage mode, press the **Flexology Wand Unlock Latch** while folding the handheld vacuum forward until the wand clicks and locks. Plug the charger into the charging port on the handheld vacuum.

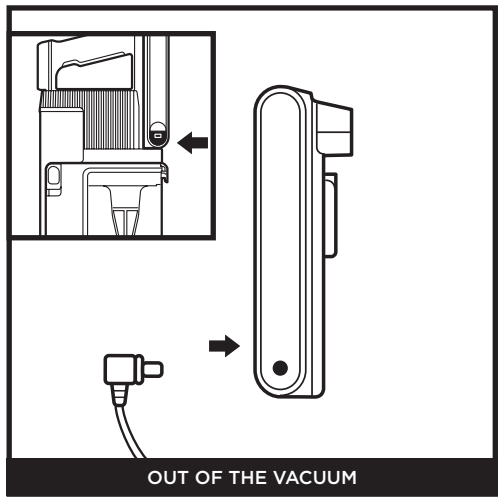

OUT OF THE VACUUM

Press and hold the **Battery Release Button,** then slide out the battery. Plug the charger into the charging port on the battery. To reinstall the battery, slide it into the slot in the back of the handheld vacuum until it clicks into place.

SETTINGS

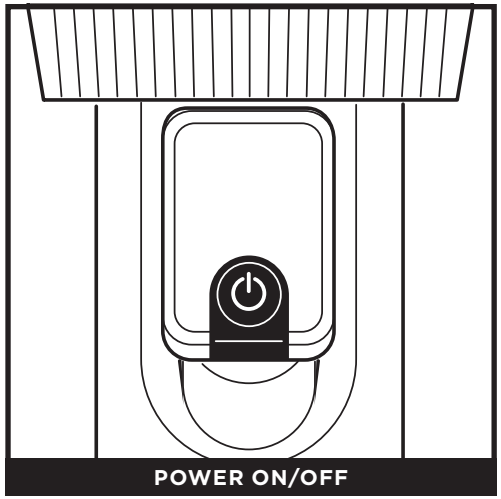

POWER ON/OFF

Press power button to turn vacuum on or off.

NOTE: The unit will not turn on if the charger is connected. Unplug the charger before turning on vacuum power.

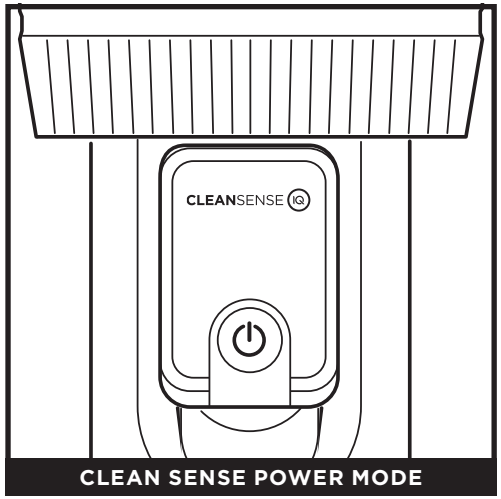

CLEAN SENSE POWER MODE

Clean Sense IQ senses the dirt you can't see and automatically boosts power. Clean Sense IQ mode modifies cleaning performance based on the mess at hand, giving you optimal suction and runtime when heavy or light debris is detected.

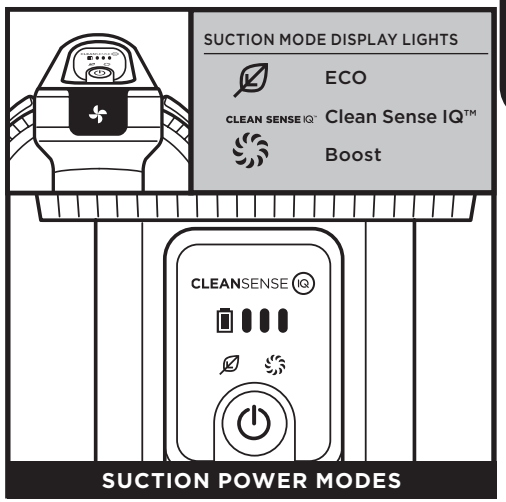

SUCTION POWER MODES

Press the (🌀) button to toggle between ECO, Clean Sense IQ™, and Boost modes. To save battery power, select ECO mode. For everyday cleaning power, select Clean Sense IQ mode. For an extra burst of power, select Boost mode.

CLEANING MODES

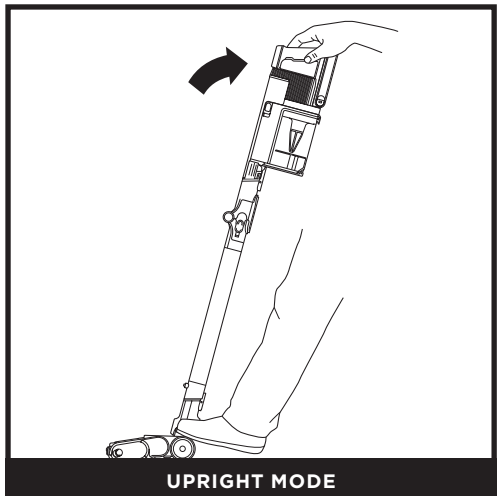

UPRIGHT MODE

To clean floors, step on floor nozzle and tilt handheld vacuum back.

NOTE: Brushrolls will only engage when the handheld vacuum is tilted back.

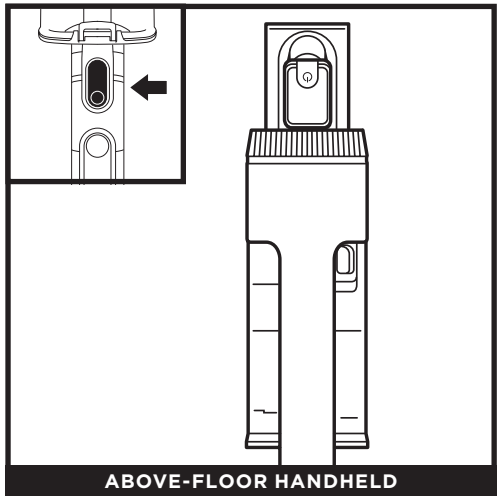

ABOVE-FLOOR HANDHELD

Press the wand release button and lift the handheld vacuum off the wand. An attachment can be used to clean stairs, furniture, and other above-floor areas.

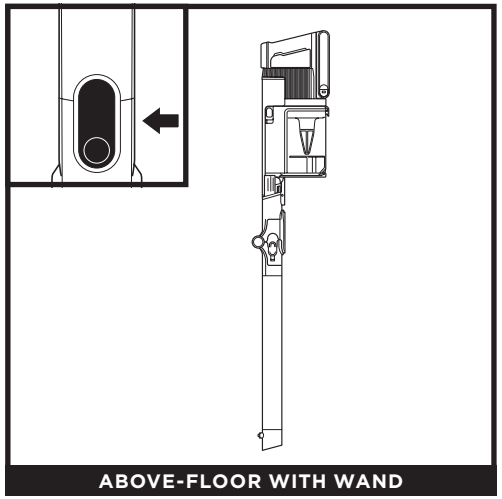

ABOVE-FLOOR WITH WAND

Stand the vacuum upright and press the nozzle release button located at the bottom of the wand, above the nozzle. Lift wand to detach.

Great for cleaning baseboards, ceiling fans, window sills, and other hard-to-access areas.

NOTE: All accessories are compatible with both the wand and the handheld vacuum.

USING THE FLEXOLOGY WAND

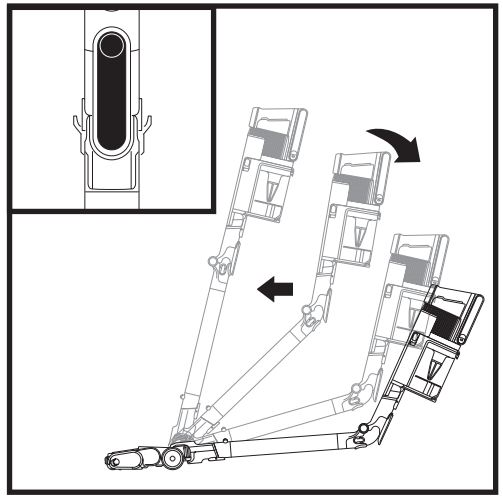

Press the unlock latch on the back of the wand, then adjust the angle.

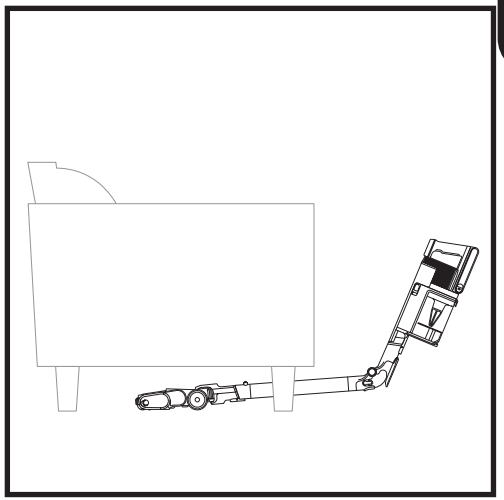

Adjust the wand to a lower angle to easily clean under furniture.

FLEXOLOGY STORAGE

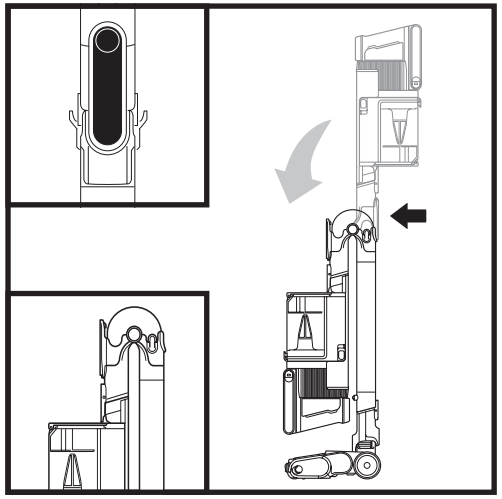

To put the vacuum in storage mode, press the unlock latch while folding the handheld vacuum forward.

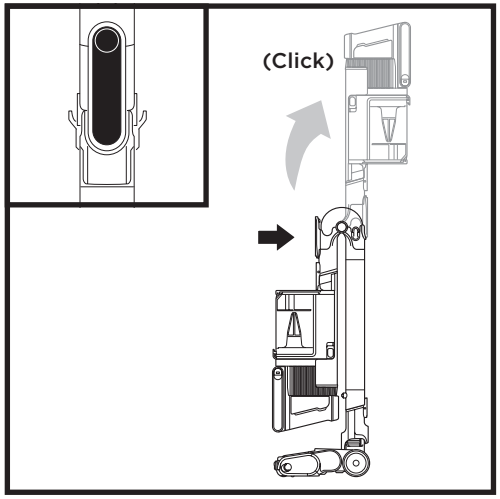

To take the vacuum out of storage mode, press the unlock latch and lift up the handheld vacuum until the wand clicks and locks into place.

EMPTYING THE DUST CUP

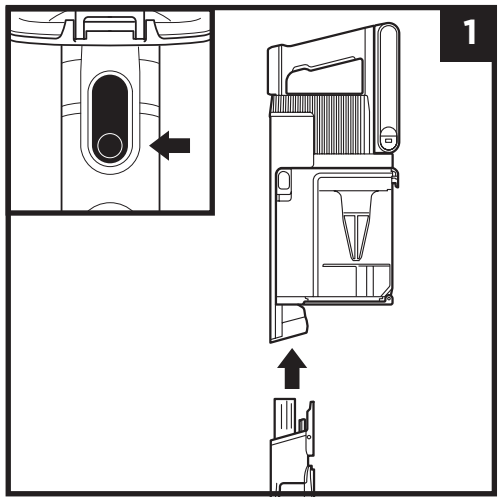

Press the wand release button to detach the handheld vacuum from the wand.

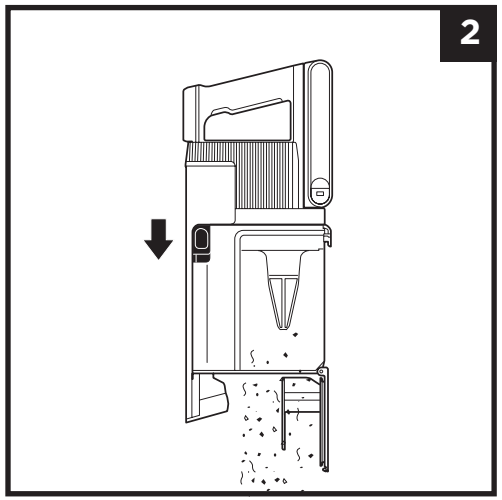

To empty the **Dust Cup** while it is attached to the handheld vacuum, position the dust cup over a bin and slide the lid release slider forward.

REMOVING AND CLEANING THE DUST CUP

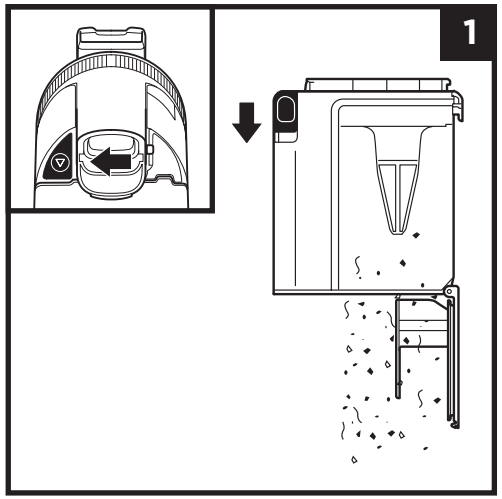

To remove the dust cup from the handheld vacuum, press the **Dust Cup Release** button located on the base/bottom of the dust cup. Tilt the dust cup and lift off to remove.

To empty dust and debris, hold the dust cup over the bin, then slide the CleanTouch Dirt Ejector slider forward.

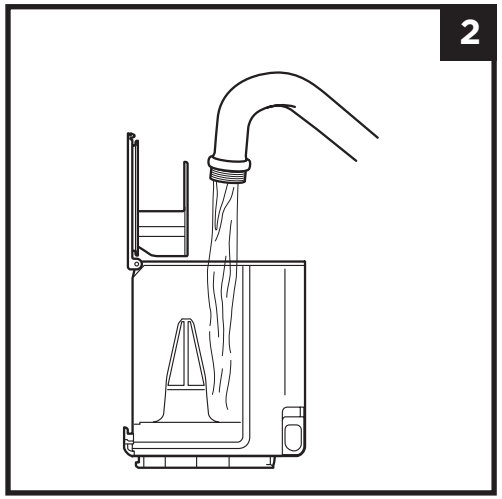

To clean the interior of the dust cup, rinse it with water. Place it on its side with the lid open to air-dry for at least 48 hours before reinstalling.

MAINTAINING YOUR VACUUM

CLEANING THE FILTERS

Regularly rinse the filters to maintain your vacuum's suction power.

To clean filters, rinse them with water only. **Allow all filters to air-dry completely for up to 48 hours before reinstalling, to prevent liquid from being drawn into electric parts.**
Clean the pre-motor filters at least once a month and post-motor filter at least once a year. Tap off loose dirt between washes when needed. More frequent cleaning may sometimes be necessary with heavy use.

IMPORTANT: DO NOT use soap when cleaning the filters. Use water only. The vacuum will not have suction if the post-motor filter is not installed. Ensure that all filters are installed before using.

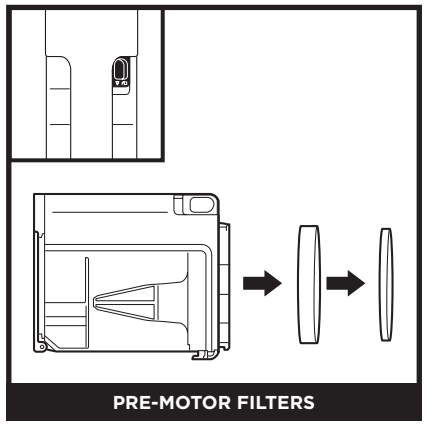

PRE-MOTOR FILTERS

Remove the dust cup, and pull the foam and felt filters out of the back of the dust cup.

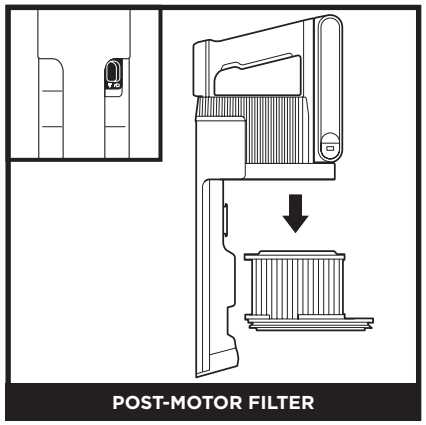

POST-MOTOR FILTER

Remove the dust cup. Pull the post-motor filter out of the handheld vacuum.

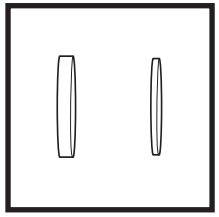

Pre-Motor Foam and Felt Filter Kit

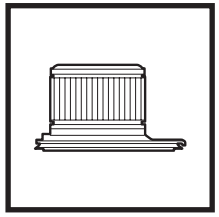

Post-Motor Filter

FLOOR NOZZLE

If any hair is wrapped around the brushroll, continue cleaning using the Carpet setting on a bare floor surface, a low-pile carpet, or a small area rug. If some fibres remain wrapped around the brushroll after continued use, carefully remove them. If you run over a hard or sharp object or notice a change in noise while vacuuming, check the floor nozzle for blockages. (See the Checking for Blockages in the Floor Nozzle section.)

CLEANING SOFT ROLLER

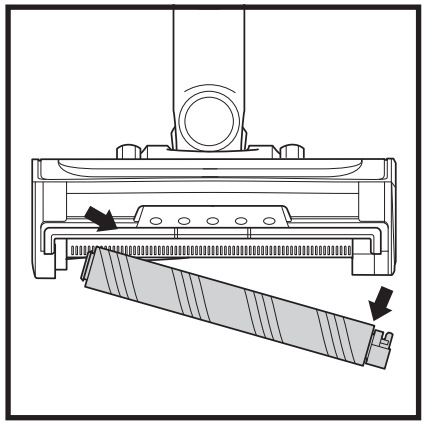

1. To remove Soft Roller from nozzle, pull the Soft Roller out by the tab.
2. Tap loose debris off the Soft Roller. Use a dry towel to wipe the Soft Roller clean and to remove any debris caught in the teeth behind the Soft Roller.
3. Hand wash the Soft Roller as needed. Use only water, and let air-dry completely, which should take at least 24-48 hours.
4. Reinsert Soft Roller until you feel it click into place.

CLEANING THE SENSORS

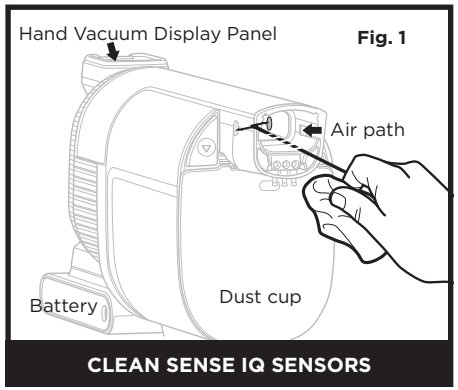

CLEAN SENSE IQ SENSORS



Make sure to clean the sensors inside the hand vacuum regularly, as hair and other debris may build up and obstruct them. If the sensors are partially obstructed, Clean Sense IQ mode will not adjust suction levels as expected. If the sensors are completely obstructed, the F0 error code will appear and the Clean Sense IQ icon will flash on the hand vacuum display panel.

To clean the sensors:

1. Turn off power and remove the hand vacuum.
2. Locate the sensors inside the nozzle of the hand vacuum. The sensors are on the interior walls of the nozzle, about 3 inches down the air path, (Fig.1) aligned with the IQ logos on the exterior.
3. Gently wipe the sensors with a microfiber cloth and remove all hair and debris.
4. Turn on power and verify that the unit is functioning normally.

CHECKING FOR BLOCKAGES

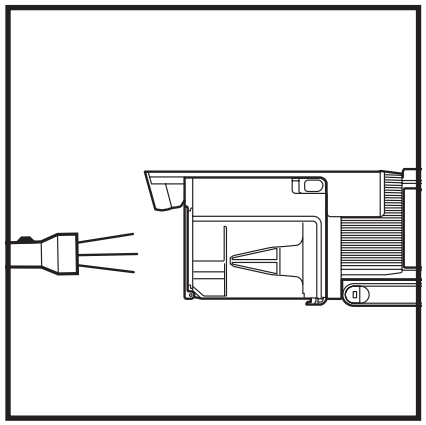

Checking for Blockages in the Handheld Vacuum:

1. Turn off vacuum.
2. Remove the handheld vacuum from the wand.
3. Check all intake openings on the dust cup and remove any debris or blockage.

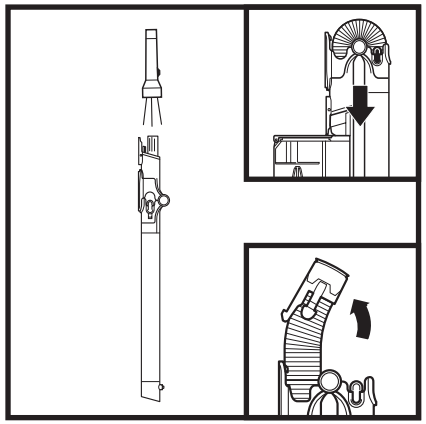

Checking for Blockages in the Wand:

Standard Wand:

1. Turn off vacuum.
2. Remove the handheld vacuum and floor nozzle.
3. Look through wand to check for any blockages.
4. Clear away debris and blockages.

FLEXOLOGY® Wand:

1. Turn off vacuum.
2. Remove the handheld vacuum and floor nozzle from the wand.
3. Check the **Clog Access Hose** on the FLEXOLOGY® section of the wand by pinching the tabs on both sides of the hose and lifting the hose out.
4. Clear any debris and blockages.

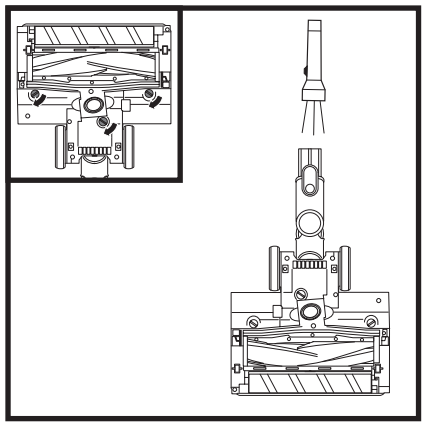

Checking for Blockages in the Floor Nozzle:

1. Turn off vacuum.
2. Detach the wand.
3. Use the edge of a coin to open the three locks on the bottom of the floor nozzle.
4. Remove the cover and tilt back the neck of the floor nozzle.
5. Check the opening and remove any debris.
6. Replace the cover by sliding the inserts into the slots, then pressing down firmly on all sides before turning the locks clockwise to close, until they click securely into place.

TROUBLESHOOTING GUIDE

⚠ WARNING: To reduce the risk of shock and unintended operation, turn off power and remove the Lithium Ion Power Pack battery before servicing.

Vacuum is not picking up debris. No suction or light suction. Filter icon on handheld vacuum control panel is red. (Refer to Checking for Blockages section for more information.)

- Check filters to see if they need cleaning. Follow instructions for rinsing and completely air-drying the filters before reinserting in the vacuum.
- Dust cup may be full; empty dust cup.
- Check floor nozzle for blockages; clear blockages if required.
- Remove any string, carpet fibres, or hair that may be wrapped around the brushroll.
- Check clog access in wand for any blockages and clear any debris.
- Check connectors between handheld, wand, and floor nozzle for debris. Remove any dust or material in the connectors.
- If the issue persists, please contact Customer Service.

Vacuum lifts area rugs.

- Make sure you are not engaging Boost mode as this can be too much suction for lighter rugs. Take care when vacuuming area rugs or rugs with delicately sewn edges.
- Turn off the unit to disengage the brushroll and press the power button to restart.

Brushrolls do not spin.

- Immediately turn off the vacuum. Remove any blockages before turning the vacuum back on. Make sure the handheld vacuum is tilted back far enough for the brushrolls to engage. If the brushrolls still do not spin, please contact Customer Service.
- If the floor nozzle has headlights and they are not illuminated, there is a connection issue between the handheld vacuum, wand, and nozzle. Try disconnecting and reattaching the pieces. If the headlights still do not illuminate, please contact Customer Service.

Vacuum turns off on its own.

There are several possible reasons for the vacuum turning off on its own, including blockages, battery issues, and overheating. If vacuum turns off on its own, perform the following steps:

1. Turn on the vacuum and check the battery indicator lights located on the handheld vacuum. If recharging is needed, make sure power is turned off before connecting to the charger.
2. Empty dust cup and clean filters (see Emptying the Dust Cup and Cleaning the Filters sections).
3. Check wand, accessories, and inlet openings and remove any blockages.
4. Allow unit and battery to cool for at least 45 minutes, until they return to room temperature.
5. Press power button to restart the vacuum. Make sure the charger is not plugged into the port on the handheld vacuum.

NOTE: If vacuum still does not operate properly, contact Customer Service at +44 (0)800 862 0453.

TROUBLESHOOTING GUIDE

	Fault	Error code display on
Motor	Motor No Start	10
	Motor Overheat	20
	Motor Overcurrent	30
	Motor Short	40
	Motor Overspeed	50
	System Comm Error	60
	Clean Sense IQ Sensor Block-age	F0
Nozzle	Nozzle Overheat	70
	Nozzle Short	E0

ADDITIONAL ACCESSORIES AVAILABLE ON SHARKCLEAN.EU

- **Ⓐ 8" Crevice Tool**
- **Ⓑ 18" Flexi Crevice Tool**
- **Ⓒ Duster Crevice Tool**
- **Ⓓ Dusting Brush**
- **Ⓔ Multi-Angle Dusting Brush**
- **Ⓕ Anti-Allergen Dust Brush**
- **Ⓖ Upholstery Tool**
- **Ⓗ Wide Upholstery Tool**
- **Ⓘ Pet Multi-Tool**
- **Ⓙ Deep-Cleaning Motorised Pet Tool**
- **Ⓚ FLEXOLOGY® Under-Appliance Wand**
- **Ⓛ Accessory Bag**
- **Ⓜ Li-Ion Charger**
- **Ⓝ Dual Li-Ion Charger**
- **Ⓞ Li-Ion Battery**

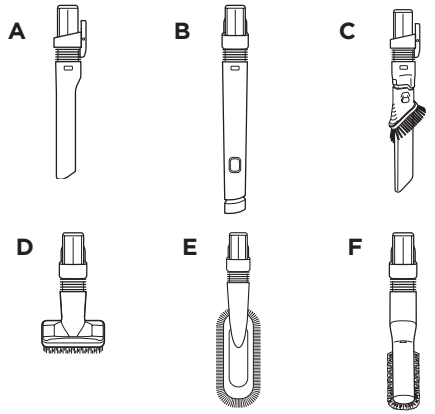

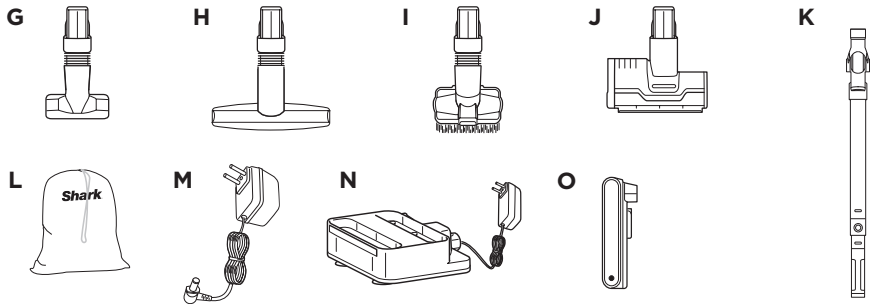

NOTE: Not all accessories come with all units. For a list of the accessories included with this model, see the top inside flap of the box. To order additional accessories, visit **sharkclean.co.uk**.

FIVE (5) YEAR LIMITED GUARANTEE

When a consumer buys a product in the UK, they get the benefit of legal rights relating to the quality of the product (your "statutory rights"). You can enforce these rights against your retailer. However, at Shark we are so confident about the quality of our products that we give the product owner an additional manufacturer's guarantee of up to five years (1 year as standard plus 4 years when you register). These terms and conditions relate to our manufacturer's guarantee only - your statutory rights are unaffected.

The conditions below describe the prerequisites and scope of our guarantee. They do not affect your statutory rights or the obligations of your retailer and your contract with them.

The Lithium ION power pack is not covered by the 5 year guarantee (see battery guarantee on next page).

Shark® Guarantees

A household appliance like a vacuum cleaner constitutes a sizeable investment. Your new machine needs to work properly for as long as possible. The guarantee it comes with is an important consideration - and reflects how much confidence the manufacturer has in its product and manufacturing quality.

Every Shark machine comes with a free parts and labour guarantee. Our customer service helpline (0800 862 0453) is open from 9.00am to 6.00pm Monday - Friday. It's free to call, and you'll be put straight through to a Shark representative. You'll also find online support at **www.sharkclean.co.uk**

How do I register my extended Shark® guarantee?

You can register your guarantee online within 28 days of purchase. To save time, you'll need the following information about your machine:

- Date you purchased the machine (receipt or delivery note)
- Model Number

To register online, please visit www.Sharkclean.eu/uk/register-guarantee. Products purchased directly from Shark are automatically registered.

IMPORTANT

- Your Shark guarantee will only cover your product from the date of purchase.
- Please keep your receipt at all times. Should you need to use your guarantee we will need your receipt to verify the information you have supplied to us is correct. The inability to produce a valid receipt may invalidate your guarantee.

What are the benefits of registering my free Shark® guarantee?

When you register your guarantee we'll have your details to hand if we ever need to get in touch. If you further agree to receive communications from us, you can also receive tips and advice on how to get the best out of your Shark vacuum and hear the latest news about new Shark technology and launches.

If you register your guarantee online, you'll get instant confirmation that we've received your details.

How long are new Shark® machines guaranteed for?

Our confidence in our design and quality control means that your new Shark vacuum cleaner is guaranteed for a total of up to five years (12 months plus an extra 4 years on registration).

What is covered by the free Shark® guarantee?

Repair or replacement (at Shark's discretion) of your Shark machine, including all parts (excluding the Lithium ION power pack, please see next page for battery guarantee) and labour. A Shark guarantee is in addition to your legal rights as a consumer.

What is not covered by the free Shark® guarantee?

1. Blockages - for details of how to unblock your vacuum cleaner, please refer to the Operating Manual.
2. Normal wear and tear such as brush bar, fuse, belt, hose etc.
3. Accidental damage, faults caused by negligent use or care, misuse, neglect, careless operation or handling of the vacuum cleaner which is not in accordance with the Shark Operating Manual supplied with your machine.
4. Use of the vacuum cleaner for anything other than normal domestic household purposes.
5. Use of parts not assembled or installed in accordance with the operating instructions.
6. Faults caused by use of parts and accessories which are not Shark Genuine Components.
7. Faulty installation (except where installed by Shark).
8. Repairs or alterations carried out by parties other than Shark or its agents.
9. The Lithium ION power pack battery. Please see next page for battery guarantee.

What happens when my guarantee runs out?

Shark does not design products to last for a limited time. We do appreciate that there may be a desire for our customers to want to repair their vacuum cleaners after the guarantee has lapsed. In this case please contact our Freephone customer service help line and ask about our out of guarantee programme, on 0800 862 0453.

Where can I buy genuine Shark® spares and accessories?

Shark spares and accessories are developed by the same engineers who developed your Shark vacuum. You'll find a full range of Shark spares, replacement parts and accessories for all Shark machines at www.sharkclean.co.uk.

Please remember that damage caused by use of non-Shark spares is not covered under your guarantee.

TWO (2) YEAR LIMITED BATTERY GUARANTEE

When a consumer buys a product in the UK, they get the benefit of legal rights relating to the quality of the product (your "statutory rights"). You can enforce these rights against your retailer. However, at Shark® we are so confident about the quality of our products that we give the product owner an additional manufacturer's guarantee on the batteries of up to two years (1 year as standard plus 1 year when you register). These terms and conditions relate to our manufacturer's guarantee only - your statutory rights are unaffected.

Every Shark® battery comes with a free parts and labour guarantee. Our customer service helpline (0800 862 0453) is open from 9.00am to 6.00pm Monday - Friday. It's free to call, and you'll be put straight through to a Shark® representative. You'll also find online support at **www.sharkclean.co.uk**

How do I register my extended Shark® guarantee?

You can register your guarantee online within 28 days of purchase. To save time, you'll need the following information about your machine/battery:

- Date you purchase the machine/battery (receipt or delivery note)
- Model Number

To register online, please visit www.Sharkclean.co.uk/register-guarantee. Products purchased directly from Shark are automatically registered.

IMPORTANT

- The manufacturer's guarantee covers your battery for 12 months (or for 2 years, if registered) starting on the date of purchase. You'll need the date you purchased your machine (receipt or delivery note).
- Please keep your receipt at all times. Should you need to use your guarantee we will need your receipt to verify the information you have supplied to us is correct. The inability to produce a valid receipt may invalidate your guarantee.

How long are new Shark® batteries guaranteed for?

Our confidence in our design and quality control means that your new Shark® vacuum cleaner battery is guaranteed for a total of up to two years (12 months plus an extended guarantee of 1 year on registration).

What is covered by the free Shark® guarantee?

Repair or replacement of your Shark® battery (at Shark's discretion to decide whether to replace or repair) including all parts and labour. A Shark® guarantee is in addition to your legal rights as a consumer.

What is not covered by the free Shark® guarantee?

1. Normal wear and tear of parts which require regular maintenance and/or replacement to ensure the proper functioning of your unit.
2. Accidental damage, faults caused by negligent use or care, misuse, neglect, careless operation or handling of the battery which is not in accordance with the Shark® Instructions supplied with your machine.
3. Use of the battery for anything other than powering the Shark® vacuum cleaner with which it was supplied.
4. Use of parts not assembled or installed in accordance with the operating instructions.
5. Faults caused by use of parts and accessories which are not Shark Genuine Components.
6. Faulty installation (except where installed by Shark®).

Where can I buy genuine Shark® batteries?

Shark® batteries are developed by the same engineers who developed your Shark® vacuum. You'll find a full range of replacement batteries for all Shark® machines at www.sharkclean.co.uk. Please remember that damage caused by use of non-Shark® batteries may not be covered under your guarantee. However, your statutory rights are unaffected.

PATEICAMIES, KA

iegādājies Shark® bezvadu putekļsūcēju ar Anti-Hair Wrap PLUS, DuoClean un Clean Sense IQ funkcijām.

PADOMS: Modeļa un sērijas numurus varat atrast uz QR koda uzlīmes, kas atrodas ierīces aizmugurē.

PADOMS: Datuma kodu var atrast uz viena no barošanas vada spraudņa kontaktiem.

REĢISTRĒJIET SAVU PIRKUMU

LAI IZMANTOTU SAVA PRODUKTA PAGARINĀTO GARANTIJU, REĢISTRĒJIET SAVU PIRKUMU ŠEIT:

sharkclean.co.uk/register-guarantee

+44 (0)800 862 0453

Nolasiet QR kodu, izmantojot mobilo ierīci

Lūdzu, ņemiet vērā, ka produkti, kas iegādāti tieši no Shark, tiek reģistrēti automātiski.

Produkta reģistrēšanas un konta izveides priekšrocības:

- Saņemiet vienkāršāku un ātrāku produktu atbalstu un piekļuvi garantijas informācijai
- Piekļūstiet problēmu novēršanas un produkta kopšanas norādījumiem
- Esi viens no pirmajiem, kas uzzina par ekskluzīviem produktu piedāvājumiem

IERAKSTIET ŠO INFORMĀCIJU

Modeļa numurs: _____

Sērijas numurs: _____

Datuma kods: _____

Pirkuma datums (saglabājiet pirkuma čeku): _____

Pirkšanas vieta: _____

TEHNISKIE PARAMETRI

Spriegums:	25,2V
Korpusa motora jauda:	309W
Uzgalis:	80W

LŪDZU, UZMANĪGI IZLASIET UN SAGLABĀJIET TURPMĀKAI IZMANTOŠANAI.

Šī lietošanas instrukcija ir paredzēta, lai palīdzētu jums pilnībā izprast savu jauno bezvadu putekļsūcēju Shark ar Anti-Hair Wrap PLUS, DuoClean un Clean Sense IQ funkcijām.

Ja Jums rodas kādi jautājumi, lūdzu, zvaniet uz klientu apkalpošanas tālruni +44 (0)800 862 0453.

Produkta reģistrācija 20

Svarīgi drošības norādījumi 22

Shark® putekļsūcēja montāža 24

Litija jonu ION Power Pack akumulatora lietošana 25

LED akumulatora uzlādes līmeņa un uzlādes indikatori 25
Litija jonu ION Power Pack akumulatora pārstrāde 25

Litija jonu ION Power Pack akumulatora uzlādēšana 26

Iestatījumi 27

Tīrīšanas režīmi 28

Flexology Wand lietošana 29

Flexology sniedzamība 29
Flexology uzglabāšana 29

Putekļsūcēja apkope 30

Putekļu tvertnes iztukšošana 30
Putekļu tvertnes noņemšana un tīrīšana 30
Filtru tīrīšana 31
Grīdas uzgaļa apkope 32
Aizsprostojumu pārbaude 33

Problēmu novēršanas rokasgrāmata 34

Pieejami papildu piederumi 35

Garantija 36

Akumulatora garantija 37

Šis marķējums norāda, ka šo produktu nedrīkst izmest kopā ar citiem sadzīves atkritumiem. Lai novērstu iespējamo kaitējumu videi vai cilvēku veselībai, ko rada nekontrolēta atkritumu izmešana, nododiet produktu pārstrādei atbildīgā veidā, veicinot materiālu resursu ilgtspējīgu atkārtotu izmantošanu. Lai nodotu nolietoto ierīci, lūdzu, izmantojiet atgriešanas un savākšanas sistēmas vai sazinieties ar tirgotāju, pie kura šis produkts tika iegādāts. Viņi varēs nodrošināt šī produkta videi nekaitīgu pārstrādi.

CE

SVARĪGI DROŠĪBAS NORĀDĪJUMI

TIKAI LIETOŠANAI MĀJSAIMNIECĪBĀS • LŪDZU, PIRMS ŠĪ PUTEKĻSŪCĒJA LIETOŠANAS IZLASIET VISAS NORĀDES.

Lai samazinātu elektriskās strāvas trieciena un nejaušas ieslēgšanās risku, pirms apkopes atvienojiet ierīci no strāvas padeves un izņemiet ION Power Pack akumulatoru.

PIEZĪME: Ja jums ir delikāti vai vilnas paklāji, īpaši ar cilpu plūksnām, lūdzu, vispirms izmēģiniet putekļsūcēju uz mazāk redzamā vietā, lai pārliecinātos, ka rotējošās sukas nesabojā vai neizrauj paklāja šķiedras.

⚠ BRĪDINĀJUMS

LAI SAMAZINĀTU UGUNSGRĒKA, ELEKTRISKĀS STRĀVAS TRIECIENA, TRAUMU VAI MANTAS BOJĀJUMU RISKU:

1. Šis putekļsūcējs sastāv no motorizēta grīdas uzgaļa, caurules un rokas putekļsūcēja. Šajās detaļās ir elektriskie savienojumi, elektriskā vadu sistēma un kustīgas detaļas, kas var radīt risku lietotājam.
2. Pirms katras lietošanas reizes rūpīgi pārbaudiet visas detaļas, lai pārliecinātos, ka tās nav bojātas. Ja kāda detaļa ir bojāta, pārtrauciet lietošanu.
3. Izmantojiet tikai atbilstošas rezerves daļas.
4. Šajā putekļsūcējā nav detaļu, kuras varētu remontēt patstāvīgi.
5. Izmantojiet tikai saskaņā ar šajā rokasgrāmatā sniegto aprakstu. **NEIZMANTOJIET** putekļsūcēju citiem mērķiem, kas nav aprakstīti šajā rokasgrāmatā.
6. Izņemot filtrus un putekļu tvertni, **NEDRĪKST** pakļaut nevienu putekļsūcēja daļu saskarei ar ūdeni vai citiem šķidrumiem.
7. **NEĻAUJIET** bērniem lietot šo ierīci. Glabājiet ierīci un tās vadu bērniem nepieejamā vietā. Neļaujiet to izmantot kā rotaļlietu. Lietojot ierīci bērnu klātbūtnē, ir nepieciešama cieša uzraudzība.

VISPĀRĪGA LIETOŠANA

8. Šo ierīci var lietot personas ar ierobežotām fiziskām, sensorām vai garīgām spējām vai bez pieredzes un zināšanām, ja tām ir nodrošināta uzraudzība vai sniegti norādījumi par ierīces drošu lietošanu un ja tās saprot ar to saistītos riskus. Tīrīšanu un lietotāja veicamo apkopi nedrīkst veikt bērni.
9. Vienmēr izslēdziet putekļsūcēju, pirms pievienojat vai atvienojat strāvas vadus, motorizētus uzgaļus, lādētājus, akumulatorus vai citas elektriskas vai mehāniskas detaļas.
10. **NEPIESKARIETIES** kontaktdakšai vai putekļsūcējam ar slapjām rokām.
11. **NELIETOJIET** putekļsūcēju, ja nav uzstādīta putekļu tvertne, filtri vai sukas veltnis.
12. Izmantojiet tikai Shark® zīmola filtrus un piederumus. Bojājumi, kas radušies, izmantojot filtrus un piederumus, kas nav Shark zīmola, var netikt segti ar garantiju.
13. **NEIEVIETOT** nekādus priekšmetus uzgaļa vai piederumu atverēs. **NELIETOJIET** ierīci, ja kāda no atverēm ir aizsprostota; neļaujiet tajā uzkrāties putekļiem, šķiedriņām, matiem un citām vielām, kas var samazināt gaisa plūsmu.
14. **NEIZMANTOJIET,** ja uzgaļa vai piederuma gaisa plūsma ir ierobežota. Ja gaisa ceļi vai motorizētā grīdas sprausla ir aizsērējusi, izslēdziet putekļsūcēju. Pirms ierīces atkārtotas ieslēgšanas noņemiet visus šķēršļus.
15. Netuviniet uzgali un citas putekļsūcēja atveres matiem, sejai, pirkstiem, basām pēdām vai brīvi krītošam apģērbam.
16. **NEKĀDĀ GADĪJUMĀ** nelietojiet putekļsūcēju, ja tas nedarbojas kā paredzēts, ir nokritis, bojāts, atstāts ārā vai iemests ūdenī.
17. Tīrot kāpnes, esiet īpaši uzmanīgi.
18. **NEATSTĀJIET** ieslēgtu putekļsūcēju bez uzraudzības.
19. Kad putekļsūcējs ir ieslēgts, vienmēr pārvietojiet to pa paklāja virsmu (neturiet uz vietas), lai nebojātu paklāja šķiedras.
20. Ja jums ir delikāti vai vilnas paklāji, jo īpaši ar cilpu plūksnām, lūdzu, vispirms izmēģiniet putekļsūcēju mazāk redzamā vietā, lai pārliecinātos, ka rotējošās sukas nesabojā vai neizrauj paklāja šķiedras.
21. **NEIZMANTOJIET,** lai savāktu:
    - **a)** šķidrumus
    - **b)** lielus priekšmetus
    - **c)** cietus vai asus priekšmetus (stiklu, naglas, skrūves vai monētas)
    - **d)** lielus putekļu daudzumus (tostarp ģipškartona putekļus, kamīna pelnus vai kvēlojošas ogles).

      NELIETOJIET putekļsūcēju kā elektrisko instrumentu putekļu savākšanas piederumu.
    - **e)** Degošus vai karstus priekšmetus (karstas ogles, cigarešu izsmēķus vai sērkociņus)
    - **f)** Uzliesmojošus vai degamus materiālus (šķiltavu šķidrumu, benzīnu vai petroleju)
    - **g)** Toksiskus materiālus (hlora balinātāju, amonjaku vai kanalizācijas tīrīšanas līdzekli)
22. **NEKĀDĀ GADĪJUMĀ** nelietojiet šādās vietās:
    - **a)** vāji apgaismotās vietās
    - **b)** uz slapjām vai mitrām virsmām
    - **c)** ārpus telpām
    - **d)** slēgtās telpās, kurās var atrasties sprādzienbīstami vai toksiski izgarojumi vai tvaiki (šķiltavu degviela, benzīns, petroleja, krāsa, krāsu šķīdinātāji, pretkodžu līdzekļi vai uzliesmojoši putekļi).
23. Pirms lādētāja pievienošanas vai atvienošanas izslēdziet putekļsūcēju.
24. Pirms jebkādas regulēšanas, tīrīšanas, apkopes vai problēmu novēršanas izslēdziet putekļsūcēju.
25. Tīrīšanas vai ikdienas apkopes laikā **NEGRIEZIET** neko citu kā vien matus, šķiedras vai auklas, kas aptinušās ap sukas veltni.
26. Pirms filtru atkārtotas uzstādīšanas putekļsūcējā ļaujiet tiem pilnībā izžūt gaisā, lai novērstu šķidruma iekļūšanu elektriskajās detaļās.
27. **NEMODIFICĒJIET** un nemēģiniet paši remontēt putekļsūcēju vai akumulatoru, izņemot gadījumus, kas norādīti šajā rokasgrāmatā.
    NELIETOJIET akumulatoru vai putekļsūcēju, ja tas ir modificēts vai bojāts.
    Bojāti vai modificēti akumulatori var darboties neparedzami, kas var izraisīt ugunsgrēku, eksploziju vai traumu risku.
28. Pirms atvienojat no strāvas, izslēdziet visus vadības elementus.
29. Vienmēr izslēdziet šo ierīci, pirms pievienojat vai atvienojat motorizēto uzgali vai rokas instrumentu.

AKUMULATORA BLOKS

30. Akumulators ir putekļsūcēja enerģijas avots. Uzmanīgi izlasiet un ievērojiet visus uzlādes norādījumus.
31. Lai novērstu nejaušu ieslēgšanos, pirms putekļsūcēja pacelšanas vai pārnēsāšanas pārliecinieties, ka tas ir izslēgts. **NEPĀRNĒSĀJIET** ierīci, turēdami pirkstu uz ieslēgšanas slēdža.
32. Izmantojiet tikai kopā ar ierīci piegādāto lādētāju. Neatbilstoša lādētāja izmantošana var izraisīt uzlādes traucējumus un/vai nedrošu situāciju. Lādētājs, kas paredzēts viena veida akumulatoram, var radīt ugunsgrēka risku, ja to izmanto kopā ar cita veida akumulatoru.
33. Neturiet akumulatoru metāla priekšmetu tuvumā, piemēram, pie papīra saspraudēm, monētām, atslēgām, naglām vai skrūvēm.
34. Nepareizas lietošanas gadījumā no akumulatora var izplūst šķidrums. Izvairieties no saskares ar šo šķidrumu, jo tas var izraisīt kairinājumu vai apdegumus. Ja notiek saskare, noskalojiet ar ūdeni. Ja šķidrums nonāk acīs, meklējiet medicīnisko palīdzību.
35. Lai nodrošinātu akumulatora ilgstošu darbības laiku, to nedrīkst glabāt temperatūrā, kas zemāka par 3°C (37,4°F) vai augstāka par 40°C (104°F).
36. **NEUZLĀDĒJIET** akumulatoru temperatūrā, kas zemāka par 5°C (40°F) vai augstāka par 40°C (104°F). Nepareiza uzlādēšana vai uzlādēšana temperatūrā, kas atšķiras no norādītā diapazona, var sabojāt akumulatoru un palielināt ugunsgrēka risku.
37. Glabājiet ierīci telpās.
38. **NEPAKĻAUJIET** akumulatoru ugunij vai temperatūrai, kas pārsniedz 130°C (265°F), jo tas var eksplodēt.
39. Lietojiet ierīci tikai ar tai īpaši paredzētiem akumulatoru komplektiem. Jebkuru citu akumulatoru komplektu lietošana var radīt traumu un ugunsgrēka risku.
40. Pirms ierīces regulēšanas, piederumu nomaiņas vai novietošanas glabāšanā atvienojiet akumulatoru no ierīces. Šādi piesardzības pasākumi samazina nejaušas ierīces ieslēgšanās risku.

SAGLABĀJIET ŠĪS INSTRUKCIJAS

MONTĀŽA

1. Ievietojiet **cauruli grīdas tīrīšanas uzgalī.**
2. Ievietojiet **rokas putekļsūcēju** caurulē.

Pirms lietošanas pārliecinieties, ka visas detaļas ir pilnībā savienotas un ievietotas savās vietās.

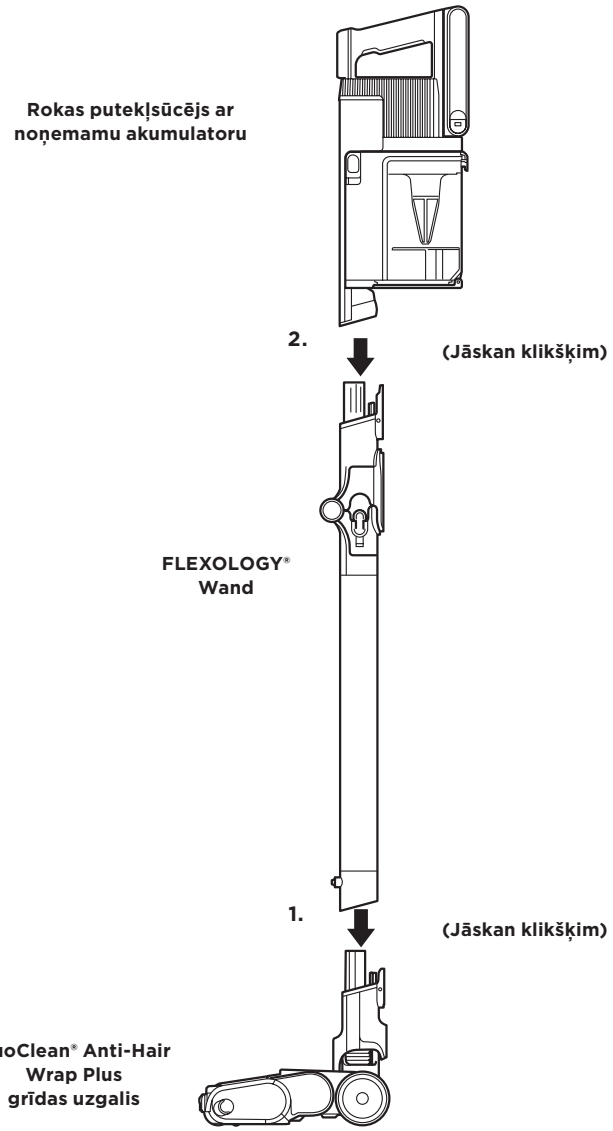

LI-ION AKUMULATORS

Litija jonu akumulators nav pilnībā uzlādēts. Pirms pirmās lietošanas **to pilnībā** uzlādējiet. Pirmajā lietošanas reizē izmantojiet akumulatoru, līdz tas ir pilnībā izlādējies. Tas nodrošinās akumulatora sagatavošanu lietošanai.

LED AKUMULATORA UZLĀDES LĪMEŅA UN UZLĀDES INDIKATORI

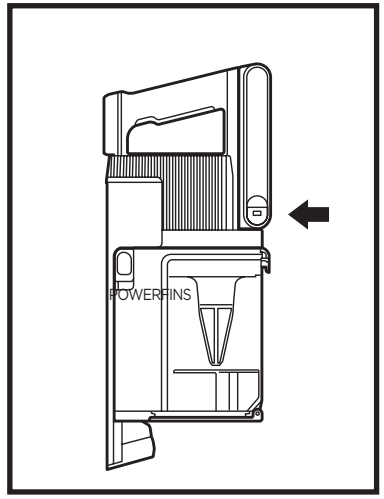

Uzlādēšana

Kad uzlādes līmenis sasniedz 100 %, LED indikators pulsē baltā krāsā.

Kad uzlādes līmenis ir no 76 % līdz 99 %, LED indikators pulsē zaļā krāsā.

Kad uzlādes līmenis ir no 0 % līdz 75 %, LED indikators pulsē dzeltenā krāsā.

Ja nedeg neviens LED indikators, akumulatora bloks ir izslēgts.

PIEZĪME: *Pilnīga uzlāde ilgst aptuveni 3,5 stundas.*

Papildu piezīmes
1. Kad akumulators ir pilnībā uzlādēts, LED indikatori izslēdzas.
2. Ierīci nevar ieslēgt, kamēr tai ir pievienots lādētājs.

PAR JŪSU ION POWER PACK AKUMULATORU

Šajā produktā tiek izmantots uzlādējams un pārstrādājams litija jonu akumulators. Kad akumulators vairs netur uzlādi, tas jāizņem no putekļsūcēja un jānodod pārstrādei. Akumulatoru nedrīkst sadedzināt vai izmest kompostā.

Kad jūsu litija jonu akumulators ir jānomaina, utilizējiet to vai nododiet pārstrādei saskaņā ar vietējiem noteikumiem. Dažās teritorijās ir aizliegts izmest izlietotus litija jonu akumulatorus atkritumu tvertnē vai kopā ar citiem sadzīves atkritumiem. Nododiet izlietotos akumulatorus pārstrādei autorizētā pārstrādes centrā vai pie izplatītāja. Sazinieties ar vietējo pārstrādes centru, lai uzzinātu, kur nodot izlietoto akumulatoru.

SŪKŠANAS JAUDAS REŽĪMI

SŪKŠANAS REŽĪMA INDIKATORU GAISMAS	
ECO	**ECO režīms –** maksimālais darbības laiks. Taupa akumulatora enerģiju.
CLEAN SENSE IQ Clean Sense IQ	**Clean Sense IQ režīms –** Vislabākais līdzsvars starp sūkšanas jaudu un optimizētu darbības laiku.
Boost	**Boost režīms –** Maksimāla sūkšanas jauda. Patērē visvairāk akumulatora enerģijas.

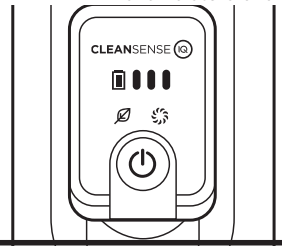

Akumulatora darbības laiks

REŽĪMS	MINŪTES
Rokas putekļsūcējs – ECO režīms (bez pievienota motorizēta piederuma)	60
Rokas putekļsūcējs Boost režīmā (bez pievienota motorizēta piederuma)	10

Clean Sense IQ darbības laiks ir atkarīgs no individuāla lietošanas veida un netīrumu daudzuma uz tīrāmajām virsmām.

Sūkšanas režīms ietekmē darbības laiku. Lietojiet Boost režīmu īslaicīgi.

AKUMULATORA UZLĀDĒŠANA

LI-ION LĀDĒTĀJA LIETOŠANA

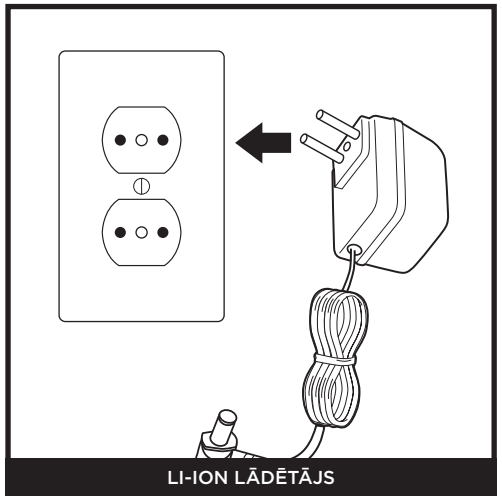

LI-ION LĀDĒTĀJS

Pievienojiet **litija jonu lādētāju** elektrotīkla kontaktligzdai.

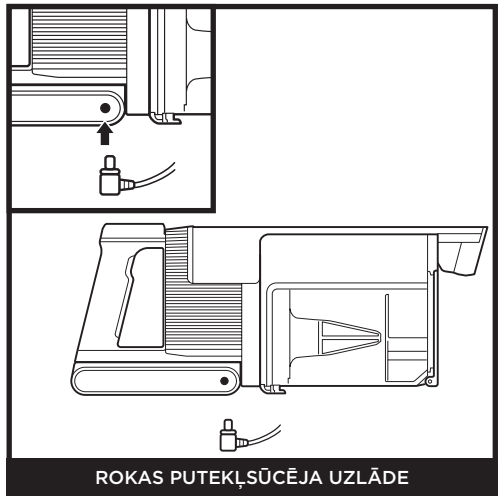

ROKAS PUTEKĻSŪCĒJA UZLĀDE

Lai uzlādētu akumulatoru rokas putekļsūcējā, pievienojiet lādētāju elektrotīkla kontaktligzdai, pēc tam ievietojiet lādētāja spraudni uzlādes ligzdā zem rokas putekļsūcēja roktura.

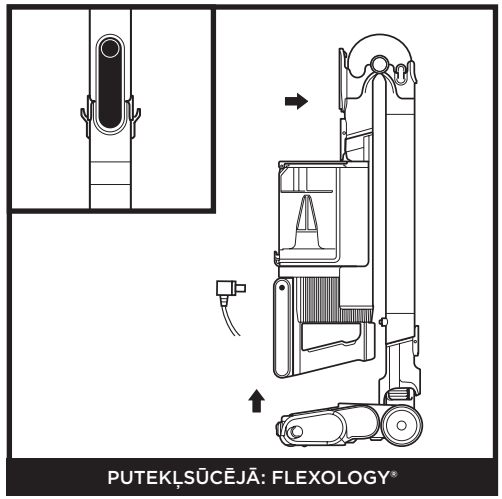

PUTEKĻSŪCĒJĀ: FLEXOLOGY®

Lai novietotu putekļsūcēju uzglabāšanas režīmā, nospiediet **Flexology® Wand atbloķēšanas fiksatoru** un vienlaikus nolieciet rokas putekļsūcēju uz priekšu, līdz caurule ar klikšķi nofiksējas. Ievietojiet lādētāju rokas putekļsūcēja uzlādes ligzdā.



NO PUTEKĻSŪCĒJA

Nospiediet un turiet nospiestu **akumulatora atbrīvošanas pogu**, pēc tam izvelciet akumulatoru. Iestipriniet lādētāju akumulatora uzlādes ligzdā. Lai atkārtoti ievietotu akumulatoru, ievietojiet to rokas putekļsūcēja aizmugurē esošajā atvērumā, līdz tas ar klikšķi nofiksējas vietā.

IESTATĪJUMI



IESLĒGŠANA/IZSLĒGŠANA

Nospiediet ieslēgšanas pogu, lai ieslēgtu vai izslēgtu putekļsūcēju.

PIEZĪME: Ierīci nevar ieslēgt, kamēr tai ir pievienots lādētājs. Pirms putekļsūcēja ieslēgšanas atvienojiet lādētāju.



„CLEAN SENSE“ JAUDAS REŽĪMS

Clean Sense IQ uztver netīrumus, kurus jūs neredzat, un automātiski palielina jaudu. Clean Sense IQ režīms pielāgo tīrīšanas veiktspēju atkarībā no esošā netīruma daudzuma, nodrošinot optimālu sūkšanas jaudu un darbības laiku, kad tiek konstatēti smagi vai viegli netīrumi.

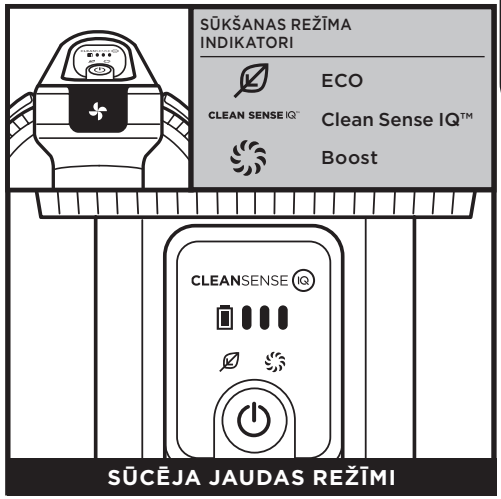

SŪCĒJA JAUDAS REŽĪMI

Nospiediet (🌀) pogu, lai pārslēgtos starp ECO, Clean Sense IQ™ un Boost režīmiem. Lai taupītu akumulatora enerģiju, izvēlieties ECO režīmu. Ikdienas tīrīšanai izvēlieties Clean Sense IQ režīmu. Lai iegūtu papildu jaudu, izvēlieties Boost režīmu.

TĪRĪŠANAS REŽĪMI

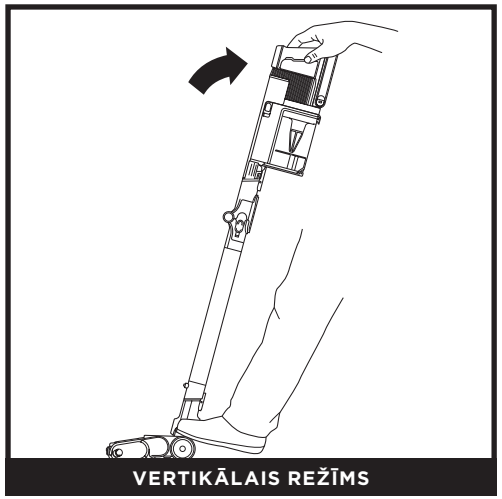

VERTIKĀLAIS REŽĪMS

Lai tīrītu grīdas, uzkāpiet uz grīdas uzgaļa un nolieciet rokas putekļsūcēju atpakaļ.

PIEZĪME: Sukas veltņi sāk darboties tikai tad, kad rokas putekļsūcējs ir noliekts atpakaļ.

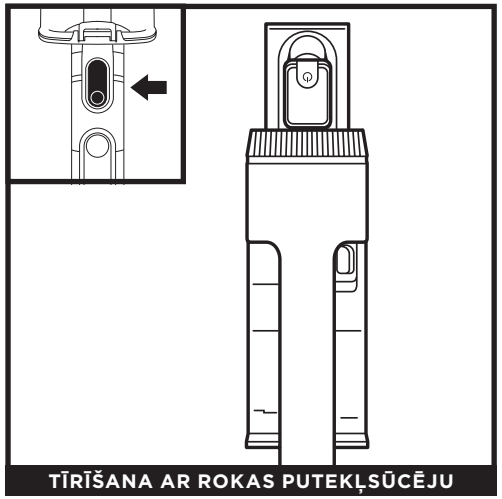

TĪRĪŠANA AR ROKAS PUTEKĻSŪCĒJU

Nospiediet caurules atbrīvošanas pogu un noņemiet rokas putekļsūcēju no caurules. Izmantojiet piederumu kāpņu, mēbeļu un citu virs grīdas esošu virsmu tīrīšanai.



TĪRĪŠANA VIRS GRĪDAS LĪMEŅA AR CAURULI

Novietojiet putekļsūcēju vertikāli un nospiediet uzgaļa atbrīvošanas pogu, kas atrodas caurules apakšdaļā virs uzgaļa. Paceliet cauruli, lai to atvienotu. Lieliski piemērots grīdas līstu, griestu ventilatoru, palodžu un citu grūti sasniedzamu vietu tīrīšanai.

PIEZĪME: Visi piederumi ir savietojami gan ar stieņa, gan ar rokas putekļsūcēju.

FLEXOLOGY WAND LIETOŠANA

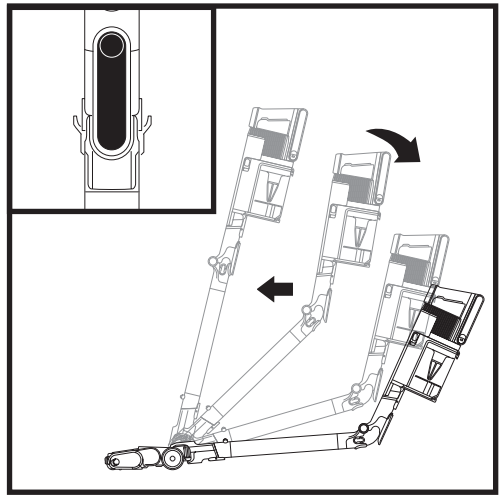

Nospiediet atbloķēšanas fiksatoru uz stieņa aizmugures, pēc tam noregulējiet leņķi.

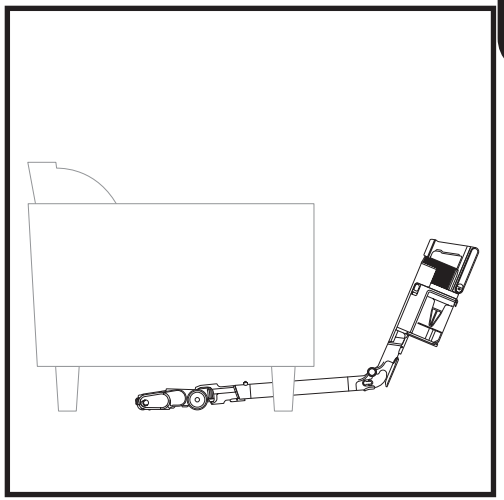

Nolieciet stieni zemākā leņķī, lai viegli varētu tīrīt zem mēbelēm.

FLEXOLOGY UZGLABĀŠANA

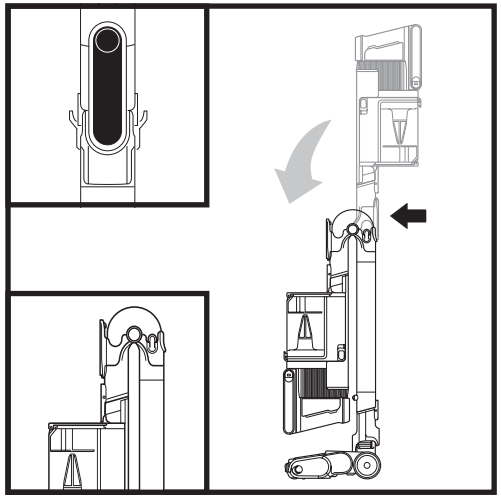

Lai novietotu putekļsūcēju uzglabāšanas režīmā, nospiediet atbloķēšanas fiksatoru un vienlaikus nolieciet rokas putekļsūcēju uz priekšu.

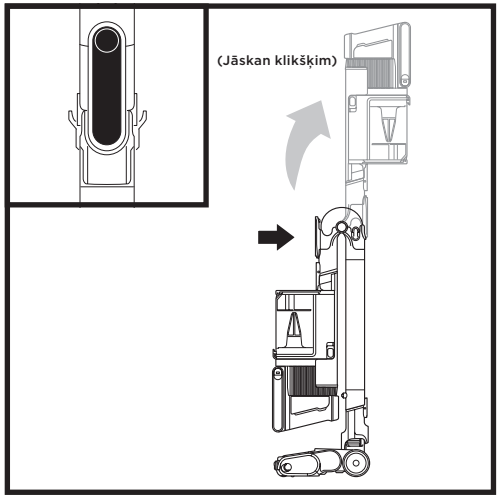

Lai izņemtu putekļsūcēju no uzglabāšanas režīma, nospiediet atbloķēšanas fiksatoru un paceliet rokas putekļsūcēju, līdz caurule ar klikšķi nofiksējas vietā.

PUTEKĻU TVERTNES IZTUKŠOŠANA

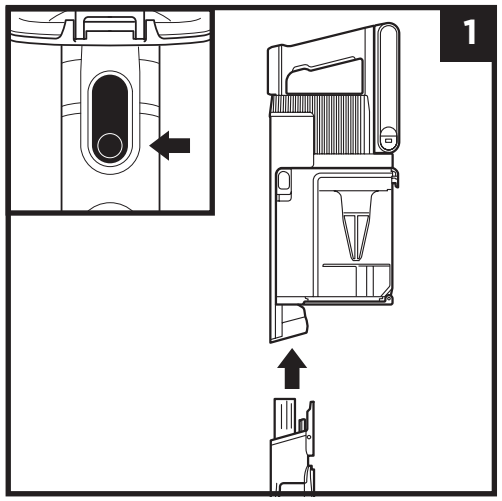

Nospiediet caurules atbrīvošanas pogu, lai atvienotu rokas putekļsūcēju no caurules.

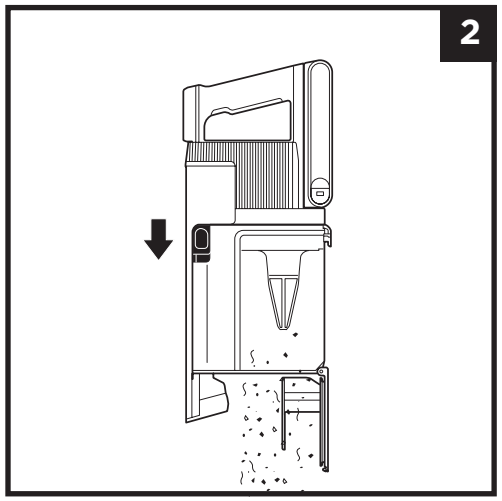

Lai iztukšotu **putekļu tvertni**, kamēr tā ir piestiprināta rokas putekļsūcējam, turiet putekļu tvertni virs atkritumu tvertnes un pabīdiet vāka atbloķēšanas slīdni uz priekšu.

PUTEKĻU TVERTNES NOŅEMŠANA UN TĪRĪŠANA

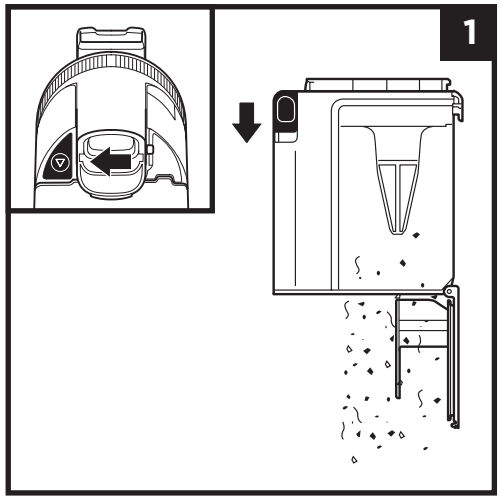

Lai noņemtu putekļu tvertni no rokas putekļsūcēja, nospiediet **putekļu tvertnes atbrīvošanas** pogu, kas atrodas putekļu tvertnes apakšdaļā. Nolieciet putekļu tvertni un paceliet to uz augšu, lai noņemtu.

Lai iztukšotu putekļus un gružus, turiet putekļu tvertni virs atkritumu tvertnes, pēc tam pabīdiet CleanTouch netīrumu izmešanas slīdni uz priekšu.

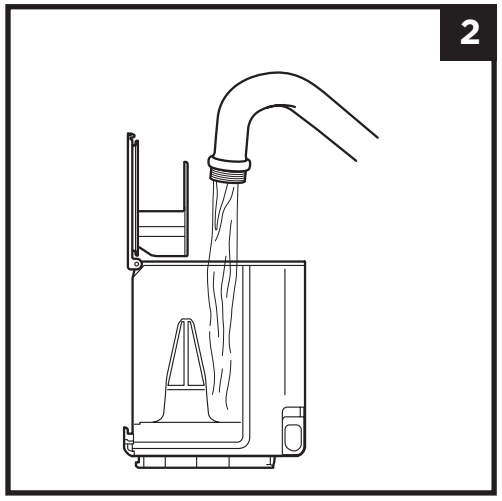

Lai iztīrītu putekļu tvertnes iekšpusi, izskalojiet to ar ūdeni. Pirms atkārtotas uzstādīšanas novietojiet tvertni uz sāniem ar atvērtu vāku, lai tā vismaz 48 stundas žūtu gaisā.

FILTRU TĪRĪŠANA

Regulāri skalojiet filtrus, lai saglabātu putekļsūcēja sūkšanas jaudu.

Lai iztīrītu filtrus, skalojiet tos tikai ar ūdeni. **Pirms atkārtotas uzstādīšanas ļaujiet visiem filtriem pilnībā izžūt gaisā līdz pat 48 stundām, lai novērstu šķidruma iekļūšanu elektriskajās detaļās.**
Tīriet filtrus pirms motora vismaz reizi mēnesī un filtru aiz motora vismaz reizi gadā. Vajadzības gadījumā starp mazgāšanas reizēm nokratiet no tiem atdalījušos netīrumus. Intensīvas lietošanas gadījumā var būt nepieciešama biežāka tīrīšana.

SVARĪGI: Filtru tīrīšanai **NELIETOJIET** ziepes. Lietojiet tikai ūdeni. Ja filtrs aiz motora nav uzstādīts, putekļsūcējam nebūs sūkšanas jaudas. Pirms lietošanas pārliecinieties, ka visi filtri ir uzstādīti.

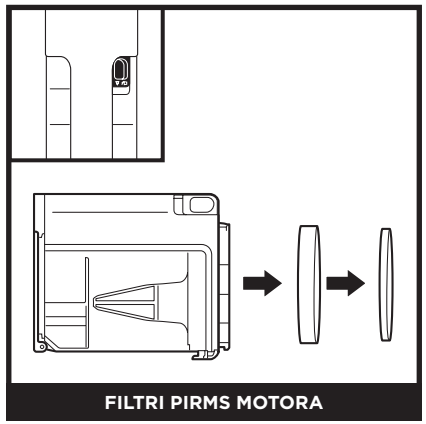

FILTRI PIRMS MOTORA

Noņemiet putekļu tvertni un izvelciet putu un filca filtrus no putekļu tvertnes aizmugures.

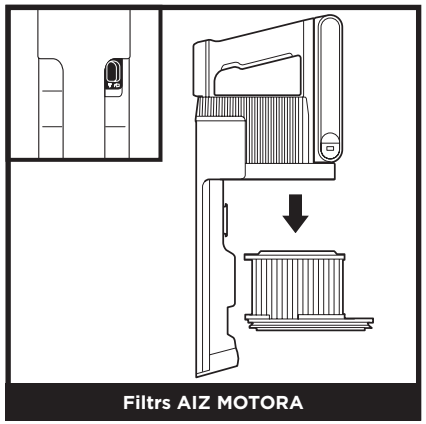

Filtrs AIZ MOTORA

Noņemiet putekļu tvertni. Izvelciet motora aizmugurē esošo filtru no rokas putekļsūcēja.

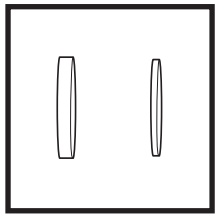

Motora priekšā uzstādāmais putu un filca filtru komplekts

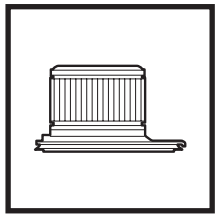

Filtrs aiz motora

PUTEKĻU SŪCĒJA APKOPE

GRĪDAS UZGALIS

Ja ap sukas veltni ir aptinušies mati, turpiniet tīrīšanu, izmantojot paklāja režīmu uz cietas grīdas virsmas, paklāja ar zemu plūksnu vai neliela paklāja. Ja pēc turpmākas lietošanas ap sukas veltni joprojām ir aptinušās šķiedras, uzmanīgi tās noņemiet. Ja uzbraucat uz cieta vai asa priekšmeta vai pamanāt izmaiņas putekļsūcēja darbības skaņā, pārbaudiet, vai grīdas uzgalis nav aizsprostots. (Skatīt sadaļu „Aizsprostojumu pārbaude grīdas uzgalī”.)

MĪKSTĀ VELTŅA TĪRĪŠANA

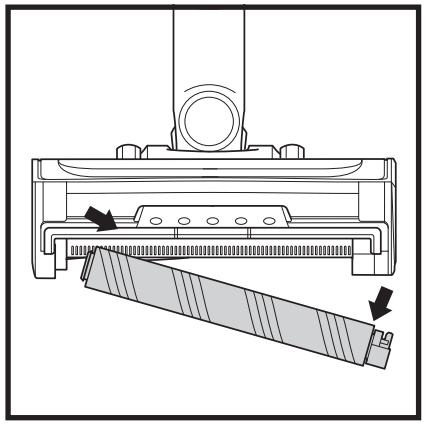

1 Lai izņemtu mīksto veltni no uzgaļa, pavelciet to aiz izvirzījuma.

2. Izpuriniet no mīkstā veltņa atdalījušos netīrumus. Ar sausu dvieli noslaukiet mīksto veltni un noņemiet netīrumus, kas iesprūduši zobiņos aiz mīkstā veltņa.

3 Vajadzības gadījumā mazgājiet mīksto veltni ar rokām. Lietojiet tikai ūdeni un ļaujiet tam pilnībā izžūt gaisā vismaz 24–48 stundas.

4 Ievietojiet mīksto veltni atpakaļ, līdz tas ar klikšķi nofiksējas vietā.

SENSORU TĪRĪŠANA

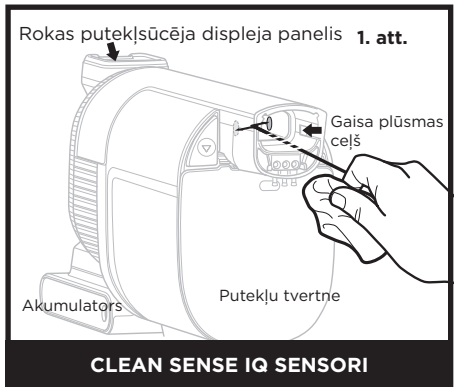

CLEAN SENSE IQ SENSORI



Regulāri tīriet rokas putekļsūcēja iekšējos sensorus, jo tajos var uzkrāties mati un citi netīrumi, kas var traucēt to darbību. Ja sensori ir daļēji aizsprostoti, Clean Sense IQ režīms nespēs pareizi regulēt sūkšanas intensitāti. Ja sensori ir pilnībā aizsprostoti, parādīsies kļūdas kods F0, un rokas putekļsūcēja displejā mirgos Clean Sense IQ ikona.

Lai notīrītu sensorus:

1. Izslēdziet ierīci un noņemiet rokas putekļsūcēju.

2. Atrodiet sensorus rokas putekļsūcēja uzgaļa iekšpusē. Tie atrodas uz uzgaļa iekšējām sienām aptuveni 7,5 cm no gaisa plūsmas ceļa sākuma (1. att.), vienā līmenī ar IQ logotipiem uz ārējās virsmas.

3. Viegli noslaukiet sensorus ar mikrošķiedras drāniņu un noņemiet visus matus un citus netīrumus.

4. Ieslēdziet strāvu un pārliecinieties, ka ierīce darbojas normāli.

PUTEKĻSŪCĒJA APKOPE

AIZSPROSTOJUMU PĀRBAUDE

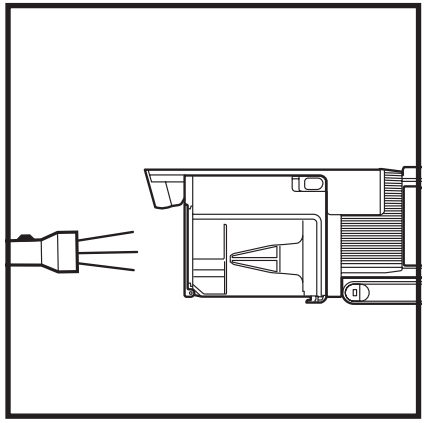

Aizsprostojumu pārbaude rokas putekļsūcējā:

1. Izslēdziet putekļsūcēju.

2. Noņemiet rokas putekļsūcēju no caurules.

3. Pārbaudiet visas putekļu tvertnes ieplūdes atveres un izņemiet netīrumus vai aizsprostojumus.

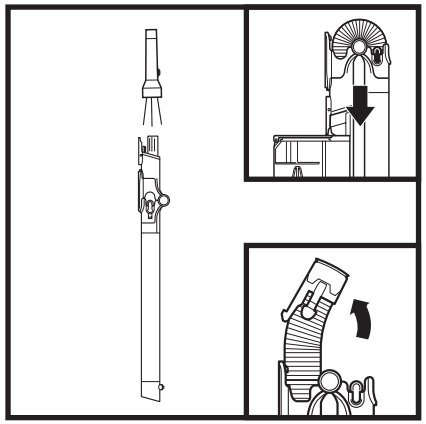

Aizsprostojumu pārbaude caurulē:

Standarta uzgalis:

1. Izslēdziet putekļsūcēju.

2. Noņemiet rokas putekļsūcēju un grīdas uzgali.

3. Paskatieties caur cauruli, lai pārbaudītu, vai tajā nav kādu aizsprostojumu.

4. Noņemiet atliekas un novērsiet aizsprostojumus.

FLEXOLOGY® caurulē:

1. Izslēdziet putekļsūcēju.

2. Noņemiet rokas putekļsūcēju un grīdas uzgali no caurules.

3. Pārbaudiet **aizsērējuma novēršanas šļūteni** uz FLEXOLOGY® posma, saspiežot atlokus abās šļūtenes pusēs un izvelkot šļūteni.

4. Noņemiet visus netīrumus un novērsiet aizsprostojumus.

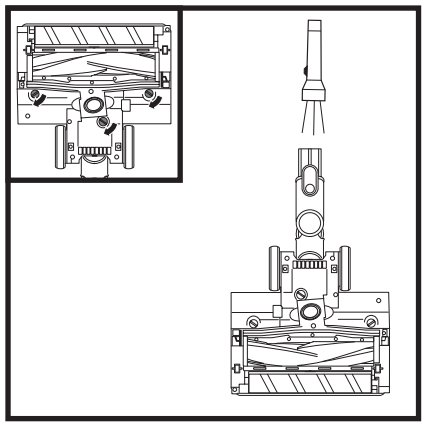

Aizsprostojumu pārbaude grīdas uzgalī:

1. Izslēdziet putekļsūcēju.

2. Atvienojiet cauruli.

3. Ar monētas malu atveriet trīs fiksatorus grīdas uzgaļa apakšā.

4. Noņemiet vāku un nolieciet grīdas uzgaļa savienojuma kakliņu atpakaļ.

5. Pārbaudiet atveri un izņemiet netīrumus.

6. Uzlieciet vāku atpakaļ, ievietojot izvirzījumus atverēs. Pēc tam stingri piespiediet vāku no visām pusēm un pagrieziet fiksatorus pulksteņrādītāja kustības virzienā, līdz tie droši nofiksējas vietā.

PROBLĒMU NOVĒRŠANAS ROKASGRĀMATA

⚠ BRĪDINĀJUMS: Lai samazinātu elektriskās strāvas trieciena un nejaušas darbības risku, pirms apkopes izslēdziet strāvas padevi un izņemiet litija jonu ION Power Pack akumulatoru.

Putekļsūcējs neuzsūc atkritumus. Nav sūkšanas jaudas vai tā ir vāja. Rokas putekļsūcēja vadības panelī filtra ikona deg sarkanā krāsā. (Sīkāku informāciju skatiet sadaļā „Aizsprostojumu pārbaude”.)

- Pārbaudiet, vai filtri nav jātīra. Pirms filtru atkārtotas ievietošanas putekļsūcējā ievērojiet norādījumus par to skalošanu un pilnīgu žāvēšanu gaisā.
- Putekļu tvertne var būt pilna; iztukšojiet putekļu tvertni.
- Pārbaudiet, vai grīdas uzgalis nav aizsprostots, un vajadzības gadījumā novērsiet aizsprostojumus.
- Noņemiet auklas, paklāja šķiedras vai matus, kas var būt aptinušies ap sukas veltni.
- Pārbaudiet caurules aizsprostojumu piekļuves atveri, vai tajā nav aizsprostojumu, un izņemiet netīrumus.
- Pārbaudiet, vai savienojumos starp rokas putekļsūcēju, cauruli un grīdas uzgali nav netīrumu. Izņemiet no savienojumiem putekļus vai citus materiālus.
- Ja problēma joprojām pastāv, lūdzu, sazinieties ar klientu apkalpošanas dienestu.

Putekļsūcējs paceļ nelielus paklājus.

- Pārliecinieties, ka nav ieslēgts Boost režīms, jo viegliem paklājiem tas var radīt pārāk lielu sūkšanas jaudu. Esiet uzmanīgi, tīrot nelielus paklājus vai paklājus ar smalki apšūtiem malām.
- Izslēdziet ierīci, lai apturētu sukas veltņa darbību, un nospiediet ieslēgšanas pogu, lai to atkārtoti iedarbinātu.

Sukas veltņi negriežas.

- Nekavējoties izslēdziet putekļsūcēju. Pirms ierīces atkārtotas ieslēgšanas novērsiet visus aizsprostojumus. Pārliecinieties, ka rokas putekļsūcējs ir pietiekami atliekts atpakaļ, lai sukas veltņi sāktu griezties. Ja sukas veltņi joprojām negriežas, lūdzu, sazinieties ar klientu apkalpošanas dienestu.
- Ja grīdas uzgalim ir lukturi, bet tie nedeg, tas nozīmē, ka ir problēma ar savienojumu starp rokas putekļsūcēju, stieni un uzgali. Mēģiniet atvienot un atkārtoti pievienot šīs detaļas. Ja lukturi joprojām nedeg, lūdzu, sazinieties ar klientu apkalpošanas dienestu.

Putekļsūcējs pats izslēdzas.

Putekļsūcējs var pats izslēgties vairāku iemeslu dēļ, tostarp aizsērējumi, akumulatora problēmas un pārkaršana. Ja putekļsūcējs pats izslēdzas, veiciet šādus pasākumus:

1. Ieslēdziet putekļsūcēju un pārbaudiet akumulatora indikatorus uz rokas putekļsūcēja. Ja ir nepieciešama uzlāde, pirms pievienošanas lādētājam pārliecinieties, ka ierīce ir izslēgta.
2. Iztukšojiet putekļu tvertni un notīriet filtrus (skatiet sadaļas „Putekļu tvertnes iztukšošana” un „Filtru tīrīšana”).
3. Pārbaudiet cauruli, piederumus un ieplūdes atveres un noņemiet jebkādus nosprostojumus.
4. Ļaujiet ierīcei un akumulatoram atdzist vismaz 45 minūtes, līdz tie sasniedz istabas temperatūru.
5. Nospiediet ieslēgšanas pogu, lai atkārtoti iedarbinātu putekļsūcēju. Pārliecinieties, ka lādētājs nav pievienots rokas putekļsūcēja uzlādes ligzdai.

PIEZĪME: Ja putekļsūcējs joprojām nedarbojas pareizi, sazinieties ar klientu apkalpošanas dienestu pa tālruni +44 (0)800 862 0453.

PROBLĒMU NOVĒRŠANAS ROKASGRĀMATA

	Kļūda	Kļūdas kods ekrānā
Motors	Motors neieslēdzas	10
	Motora pārkaršana	20
	Motora pārmērīga strāva	30
	Motora īssavienojums	40
	Motora pārmērīgs ātrums	50
	Sistēmas komunikācijas kļūda	60
	Clean Sense IQ sensora aizsprostojums	F0
Uzgalis	Uzgaļa pārkaršana	70
	Uzgaļa īssavienojums	E0

PAPILDU PIEDERUMI PIEEJAMI VIETNĒ SHARKCLEAN.EU

Ⓐ 20 cm spraugu uzgalis
Ⓑ 45 cm elastīgais spraugu uzgalis
Ⓒ Spraugu uzgalis ar putekļu slotiņu
Ⓓ Putekļu suka
Ⓔ Daudzleņķu putekļu suka
Ⓕ Pretalerģiska putekļu suka
Ⓖ Mīksto mēbeļu uzgalis
Ⓗ Platais mīksto mēbeļu uzgalis
Ⓘ Daudzfunkcionāls kopšanas piederums mājdzīvnieku spalvām uz mēbelēm
Ⓙ Motorizēts mājdzīvnieku spalvu uz mēbelēm, dziļās tīrīšanas uzgalis
Ⓚ FLEXOLOGY® caurule tīrīšanai zem sadzīves tehnikas
Ⓛ Piederumu soma
Ⓜ Li-Ion lādētājs
Ⓝ Divkāršais litija jonu lādētājs
Ⓞ Li-Ion akumulators

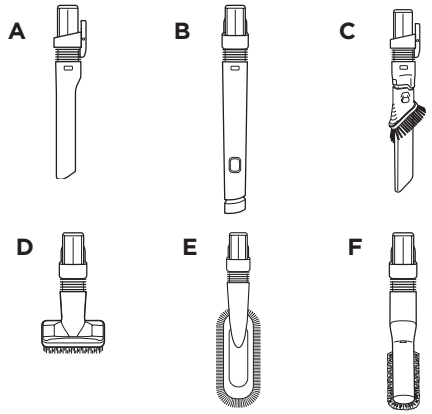

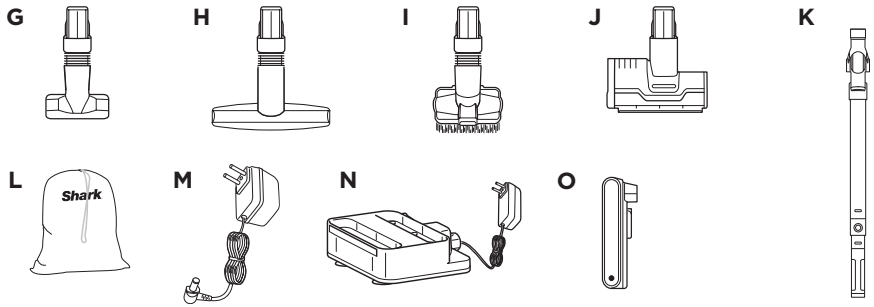

PIEZĪME: Ne visi piederumi ir iekļauti katra modeļa komplektācijā. Šim modelim pievienoto piederumu sarakstu skatiet uz iepakojuma iekšējās augšējās ieloces. Lai pasūtītu papildu piederumus, apmeklējiet **tīmekļa vietni sharkclean.co.uk**.

IEROBEŽOTA PIECU (5) GADU GARANTIJA

Kad patērētājs iegādājas produktu Apvienotajā Karalistē, viņam ir likumā noteiktas tiesības saistībā ar produkta kvalitāti. Šīs tiesības var izmantot attiecībā pret mazumtirgotāju. Tomēr Shark® ir tik pārliecināts par savu produktu kvalitāti, ka produkta īpašniekam piešķir papildu ražotāja garantiju līdz pieciem gadiem (Standarta garantija ir viens gads, un pēc reģistrācijas tai tiek pievienoti vēl četri gads). Standarta garantija ir viens gads, un pēc reģistrācijas tai tiek pievienoti vēl četri gadi. Šie noteikumi attiecas tikai uz ražotāja garantiju. Jūsu likumā noteiktās tiesības netiek ietekmētas.

Turpmāk minētie nosacījumi apraksta mūsu garantijas priekšnosacījumus un darbības jomu. Tie neietekmē jūsu likumā noteiktās tiesības, kā arī jūsu pārdevēja pienākumus un jūsu līgumu ar mazumtirgotāju.

Litija jonu akumulatoram nepiemēro 5 gadu garantiju (skatiet akumulatora garantijas nosacījumus nākamajā lapā).

Shark® garantija

Tāds sadzīves tehnikas priekšmets kā putekļsūcējs ir nozīmīgs ieguldījums. Jūsu jaunajam putekļsūcējam ir jādarbojas pareizi pēc iespējas ilgāk. Svarīgs apsvērums ir tam pievienotā garantija — tā atspoguļo ražotāja pārliecību par savu produktu un ražošanas kvalitāti.

Katram Shark ierīces eksemplāram ir bezmaksas garantija, kas attiecas uz detaļām un remontdarbiem. Mūsu klientu apkalpošanas tālrunis (0800 862 0453) darbojas no pirmdienas līdz piektdienai no plkst. 9.00 līdz 18.00. Zvans ir bez maksas, un jūs tiksiet nekavējoties savienots ar Shark pārstāvi. Jūs varat saņemt arī tiešsaistes atbalstu vietnē **www.sharkclean.co.uk**

Kā reģistrēt savu pagarināto Shark® garantiju?

Jūs varat reģistrēt garantiju tiešsaistē 28 dienu laikā pēc pirkuma. Lai ietaupītu laiku, jums būs nepieciešama šāda informācija par jūsu ierīci:

- Ierīces iegādes datums (norādīts čekā vai piegādes pavadzīmē)
- Modeļa numurs

Lai reģistrētos tiešsaistē, lūdzu, apmeklējiet www.Sharkclean.eu/uk/register-guarantee. Produkti, kas iegādāti tieši no Shark, tiek reģistrēti automātiski.

SVARĪGI

- Jūsu Shark garantija attiecas uz produktu tikai no pirkuma datuma.
- Lūdzu, vienmēr saglabājiet pirkuma čeku. Ja jums būs nepieciešams izmantot garantiju, mums būs nepieciešams pirkuma čeks, lai pārbaudītu, vai jūsu sniegtā informācija ir pareiza. Ja nevarēsiet uzrādīt derīgu pirkuma čeku, jūsu garantija var tikt atzīta par spēkā neesošu.

Kādas ir bezmaksas Shark® garantijas reģistrācijas priekšrocības?

Reģistrējot garantiju, mums būs pieejama jūsu kontaktinformācija, ja kādreiz būs nepieciešams ar jums sazināties. Ja piekrītat saņemt ziņojumus no mums, varēsiet saņemt arī padomus un ieteikumus par to, kā vislabāk izmantot savu Shark putekļsūcēju, kā arī uzzināt jaunākās ziņas par jaunajām Shark tehnoloģijām un produktu izlaišanu.

Ja reģistrēsiet garantiju tiešsaistē, nekavējoties saņemsiet apstiprinājumu, ka esam saņēmuši jūsu datus.

Cik ilgi ir spēkā garantija jaunajiem Shark® putekļsūcējiem?

Mūsu pārliecība par savu dizainu un kvalitātes kontroli nozīmē, ka jūsu jaunajam Shark putekļsūcējam tiek piešķirta garantija kopumā līdz pat pieciem gadiem (12 mēnešu standarta garantija un papildu četri gadi pēc reģistrācijas).

Ko sedz bezmaksas Shark® garantija?

Jūsu Shark ierīces remonts vai nomaiņa (pēc Shark ieskatiem), ieskaitot visas detaļas (izņemot litija jonu akumulatoru; informāciju par akumulatora garantiju skatiet nākamajā lapā) un darbaspēku. Shark garantija papildina jūsu kā patērētāja likumā noteiktās tiesības.

Ko bezmaksas Shark® garantija nesedz?

1. Aizsprostojumus. Informāciju par aizsprostojumu novēršanu skatiet lietošanas instrukcijā.
2. Parastu nolietojumu, piemēram, sukas veltņa, drošinātāja, siksnas vai caurules nolietojumu.
3. Nejaušus bojājumus vai bojājumus, kas radušies nevērīgas lietošanas vai apkopes, nepareizas lietošanas, nolaidības, neuzmanīgas rīcības vai lietošanas instrukcijai neatbilstošas putekļsūcēja lietošanas dēļ.
4. Putekļsūcēja lietošanu mērķiem, kas nav parasta lietošana mājsaimniecībā.
5. Tādu detaļu izmantošana, kas nav samontētas vai uzstādītas saskaņā ar lietošanas instrukcijām.
6. Kļūmes, kas radušās, izmantojot detaļas un piederumus, kuri nav Shark oriģinālās detaļas.
7. Nepareizu uzstādīšanu (izņemot gadījumus, kad uzstādīšanu veicis Shark).
8. Remontu vai pārveidojumus, ko veikušas personas, kas nav Shark vai tā pārstāvji.
9. Litija jonu ION Power Pack akumulatoru. Informāciju par akumulatora garantiju skatiet nākamajā lapā.

Kas notiek, kad beidzas garantijas termiņš?

Shark® neizstrādā produktus ar ierobežotu kalpošanas laiku. Mēs saprotam, ka mūsu klientiem var rasties vēlme remontēt savus putekļsūcējus pēc garantijas termiņa beigām. Šādā gadījumā lūdzu sazinieties ar mūsu bezmaksas klientu apkalpošanas dienestu un jautājiet par mūsu programmu pēc garantijas termiņa beigām, zvanot uz numuru 0800 862 0453.

Kur var iegādāties oriģinālas Shark® rezerves daļas un piederumus?

Shark® rezerves daļas un piederumus ir izstrādājusi tā pati inženieru komanda, kas izstrādājusi jūsu Shark® putekļsūcēju. Pilnu „Shark" rezerves daļu, nomaiņas detaļu un piederumu klāstu visiem Shark® putekļsūcējiem atradīsiet vietnē www.sharkclean.co.uk.

Lūdzu, ņemiet vērā, ka bojājumi, kas radušies, izmantojot rezerves daļas, kuras nav ražotas ar zīmolu Shark®, netiek segti saskaņā ar garantijas nosacījumiem.

IEROBEŽOTA DIVU (2) GADU AKUMULATORA GARANTIJA

Kad patērētājs iegādājas produktu Apvienotajā Karalistē, viņam ir likumā noteiktas tiesības saistībā ar produkta kvalitāti. Šīs tiesības var izmantot attiecībā pret mazumtirgotāju. Tomēr mēs, Shark®, esam tik pārliecināti par savu produktu kvalitāti, ka produkta īpašniekam piešķiram papildu ražotāja garantiju akumulatoriem līdz pat diviem gadiem (Standarta garantija ir viens gads, un pēc reģistrācijas tai tiek pievienots vēl viens gads). Šie noteikumi un nosacījumi attiecas tikai uz mūsu ražotāja garantiju – jūsu likumā noteiktās tiesības netiek ietekmētas.

Katram Shark® akumulatoram ir bezmaksas garantija, kas ietver detaļas un remontdarbus. Mūsu klientu apkalpošanas tālrunis (0800 862 0453) darbojas no pirmdienas līdz piektdienai no plkst. 9.00 līdz 18.00. Zvans ir bez maksas, un jūs tiksiet nekavējoties savienots ar Shark® pārstāvi. Tiešsaistes atbalstu varat atrast arī vietnē **www.sharkclean.co.uk**

Kā reģistrēt pagarināto Shark® garantiju?

Jūs varat reģistrēt garantiju tiešsaistē 28 dienu laikā pēc pirkuma. Lai ietaupītu laiku, jums būs nepieciešama šāda informācija par jūsu ierīci/akumulatoru:

- Ierīces/akumulatora iegādes datums (čeks vai piegādes pavadzīme)
- Modeļa numurs

Lai reģistrētos tiešsaistē, lūdzu, apmeklējiet www.Sharkclean.co.uk/register-guarantee. Produkti, kas iegādāti tieši no Shark, tiek reģistrēti automātiski.

SVARĪGI

- Ražotāja garantija akumulatoram ir spēkā 12 mēnešus no pirkuma datuma vai divus gadus, ja akumulators ir reģistrēts. Jums būs nepieciešams norādīt ierīces pirkuma datumu (no kvīts vai piegādes pavadzīmes).
- Lūdzu, vienmēr saglabājiet pirkuma čeku. Ja jums būs nepieciešams izmantot garantiju, mums būs nepieciešams pirkuma čeks, lai pārbaudītu, vai jūsu sniegtā informācija ir pareiza. Ja nevarēsiet uzrādīt derīgu pirkuma čeku, jūsu garantija var tikt atzīta par spēkā neesošu.

Cik ilgi ir spēkā garantija jaunajiem Shark® akumulatoriem?

Mūsu pārliecība par dizainu un kvalitātes kontroli nozīmē, ka jūsu jaunajam Shark® putekļsūcēja akumulatoram tiek piešķirta garantija līdz diviem gadiem, proti, 12 mēnešu standarta garantija un papildu viens gads pēc reģistrācijas.

Ko sedz bezmaksas Shark® garantija?

Shark® pēc saviem ieskatiem remontēs vai nomainīs Shark® akumulatoru, ieskaitot detaļas un darbaspēku. Shark® garantija papildina jūsu kā patērētāja likumā noteiktās tiesības.

Ko bezmaksas Shark® garantija nesedz?

1. Parastu detaļu nolietojumu, kura dēļ nepieciešama regulāra apkope un/vai nomaiņa, lai nodrošinātu ierīces pareizu darbību.
2. Nejaušus bojājumus vai bojājumus, kas radušies nevērīgas lietošanas vai apkopes, nepareizas lietošanas, nolaidības, neuzmanīgas rīcības vai Shark® instrukcijām neatbilstošas akumulatora lietošanas dēļ.
3. Akumulatora izmantošanu citiem mērķiem, izņemot tā Shark® putekļsūcēja darbināšanu, ar kuru akumulators tika piegādāts.
4. Tādu detaļu izmantošanu, kas nav samontētas vai uzstādītas saskaņā ar lietošanas instrukcijām.
5. Kļūmes, ko izraisa tādu detaļu un piederumu izmantošana, kas nav Shark oriģinālās detaļas.
6. Nepareizu uzstādīšanu (izņemot gadījumus, kad uzstādīšanu veicis Shark®).

Kur var iegādāties oriģinālos Shark® akumulatorus?

Shark® akumulatorus ir izstrādājusi tā pati inženieru komanda, kas izstrādājusi jūsu Shark® putekļsūcēju. Pilnu Shark® ierīču rezerves akumulatoru klāstu atradīsiet vietnē www.sharkclean.co.uk. Lūdzu, ņemiet vērā, ka bojājumi, kas radušies, lietojot akumulatorus, kuri nav ražoti ar zīmolu Shark®, var netikt segti saskaņā ar garantijas nosacījumiem. Tomēr jūsu likumā noteiktās tiesības paliek nemainīgas.

DĖKOJAME,

kad įsigijote „Shark®“ belaidį dulkių siurblį su „Anti-Hair Wrap PLUS“, „DuoClean“ ir „Clean Sense IQ“ technologijomis.

PATARIMAS: Modelio ir serijos numerius rasite ant QR kodo etiketės, esančios prietaiso gale.

PATARIMAS: Datą nurodantį kodą galite rasti ant vieno iš maitinimo laido kištuko galų.

REGISTRUOKITE SAVO PIRKIMĄ

NORĖDAMI PASINAUDOTI PRATĘSTA PRODUKTO GARANTIJA, TIESIOG UŽREGISTRUOKITE SAVO PIRKIMĄ ADRESU:

sharkclean.co.uk/register-guarantee

+44 (0)800 862 0453

Nuskaitykite QR kodą naudodami mobilųjį įrenginį

Atkreipkite dėmesį, kad tiesiogiai iš „Shark“ įsigyti produktai registruojami automatiškai.

Produkto registracijos ir paskyros sukūrimo privalumai:

- Gaukite paprastesnę ir greitesnę pagalbą dėl produkto bei prieigą prie informacijos apie garantiją
- Prieiga prie trikčių šalinimo ir produkto priežiūros instrukcijų
- Būkite vieni iš pirmųjų, kurie sužinos apie išskirtines produktų akcijas

ĮRAŠYKITE ŠIĄ INFORMACIJĄ

Modelio numeris: _____

Serijos numeris: _____

Datavimo kodas: _____

Pirkimo data (išsaugokite pirkimo kvitą): _____

Pirkimo vieta: _____

TECHNINĖS SPECIFIKACIJOS

Įtampa:	25,2V
Korpuso variklio galia:	309W
Antgalio galia:	80W

PRAŠOME ATIDŽIAI PERSKAITYTI IR IŠSAUGOTI ATEITYJE.

Šios naudojimo instrukcijos tikslas – padėti jums visapusiškai susipažinti su naujuoju „Shark“ belaidžiu dulkių siurbliu, turinčiu „Anti-Hair Wrap PLUS“, „DuoClean“ ir „Clean Sense IQ“ funkcijas.

Jei turite klausimų, skambinkite klientų aptarnavimo telefonu +44 (0)800 862 0453.

Produkto registracija 38

Svarbios saugos instrukcijos 40

„Shark®“ dulkių siurblio surinkimas 42

Ličio jonų akumuliatoriaus naudojimas 43

LED akumuliatoriaus įkrovos ir veikimo indikatoriai 43
Ličio jonų akumuliatoriaus perdirbimas 43

Ličio jonų akumuliatoriaus įkrovimas 44

Nustatymai 45

Valymo režimai 46

„Flexology“ koto naudojimas 47

„Flexology Reach“ 47
„Flexology Storage“ 47

Dulkių siurblio priežiūra 48

Dulkių surinkimo talpyklos ištuštinimas 48
Dulkių surinkimo talpyklos išėmimas ir valymas 48
Filtrų valymas 49
Grindų antgalio priežiūra 50
Užsikimšimų tikrinimas 51

Trikčių šalinimo vadovas 52

Galimi papildomi priedai 53

Garantija 54

Akumuliatoriaus garantija 55

Šis ženklas reiškia, kad šio produkto negalima išmesti kartu su kitomis buitinėmis atliekomis. Siekiant išvengti galimos žalos aplinkai ar žmonių sveikatai dėl nekontroliuojamo atliekų šalinimo, atsakingai perdirbkite šį produktą, kad būtų skatinamas tvarus medžiagų šaltinių pakartotinis naudojimas. Norėdami grąžinti naudotą prietaisą, prašome pasinaudoti grąžinimo ir surinkimo sistemomis arba kreiptis į parduotuvę, kurioje įsigijote šį produktą. Ten šis produktas bus paimtas ir perdirbtas aplinkai saugiu būdu.

CE

SVARBŪS SAUGOS NURODYMAI

SKIRTA TIK BUITINIAM NAUDOJIMUI • PRIEŠ NAUDODAMI ŠĮ DULKIŲ SIURBLĮ, PRAŠOME ATIDŽIAI PERSKAITYTI VISAS NAUDOJIMO INSTRUKCIJAS.

Siekiant sumažinti elektros smūgio ir netyčinio įjungimo riziką, prieš atliekant techninę priežiūrą išjunkite maitinimą ir išimkite „ION Power Pack“ akumuliatorių.

PASTABA: jei turite švelnius arba vilnonius kilimus, ypač kilimus su kilpiniais plaukeliais, pirmiausia išbandykite dulkių siurblį nepastebimoje vietoje, kad įsitikintumėte, jog besisukantys šepetėlių ritiniai nepažeis ir neišplėš kilimo pluoštų.

⚠ ĮSPĖJIMAS

ŠUMAŽINKITE GAISRO, ELEKTROS SMŪGIO, SUŽALOJIMO AR TURTO SUGADINIMO RIZIKĄ:

1. Šis dulkių siurblys susideda iš variklinio antgalio, vamzdžio ir rankinio dulkių siurblio. Šiuose komponentuose yra elektros jungčių, elektros laidų ir judančių dalių, kurios gali kelti pavojų vartotojui.
2. Prieš kiekvieną naudojimą atidžiai patikrinkite visas dalis, ar nėra pažeidimų. Jei kuri nors dalis yra pažeista, nustokite naudoti.
3. Naudokite tik identiškas atsargines dalis.
4. Šiame dulkių siurblyje nėra remontuotinų dalių.
5. Naudokite tik taip, kaip aprašyta šiame vadove. **NENAUDOKITE** dulkių siurblio jokiais kitais tikslais, išskyrus tuos, kurie aprašyti šiame vadove.
6. Išskyrus filtrus ir dulkių surinkimo indą, **NEMERKITE** jokių dulkių siurblio dalių į vandenį ar kitus skysčius.
7. **NELEISKITE** vaikams naudotis šiuo prietaisu. Laikykite prietaisą ir jo laidą vaikams nepasiekiamoje vietoje. Neleiskite jo naudoti kaip žaislo. Naudojant šį prietaisą šalia vaikų, būtina atidžiai juos prižiūrėti.

BENDROJO NAUDOJIMO REKOMENDACIJOS

8. Šį prietaisą gali naudoti asmenys, turintys ribotas fizines, jutimo ar protines galimybes arba neturintys patirties ir žinių, jeigu jiems buvo suteikta priežiūra arba instrukcijos dėl saugaus prietaiso naudojimo ir jie supranta su tuo susijusius pavojus. Valymo ir priežiūros darbus neturėtų atlikti vaikai.
9. Prieš prijungdami ar atjungdami bet kokias elektros srovę perduodančias žarnas, variklinius antgalius, įkroviklius, baterijas ar kitas elektrines ar mechanines dalis, visada išjunkite dulkių siurblį.
10. **NELIESKITE** kištuko ar dulkių siurblio drėgnomis rankomis.
11. **NENAUDOKITE,** jei nėra įdėto dulkių surinkimo indo, filtrų ir šepetėlio.
12. Naudokite tik „Shark“ prekės ženklo filtrus ir priedus. Žala, padaryta naudojant ne „Shark“ filtrus ir priedus, gali būti nepadengiama garantijos.
13. **NEĮDĖKITE** jokių daiktų į antgalio ar priedų angas. **NENAUDOKITE**, jei kuri nors anga užkimšta; saugokite, kad joje nebūtų dulkių, pūkelių, plaukų ir nieko, kas galėtų sumažinti oro srautą.
14. **NENAUDOKITE,** jei oro srautas per antgalį ar priedą yra ribotas. Jei užsikemša oro kanalai arba variklinis grindų antgalis, išjunkite dulkių siurblį. Prieš vėl įjungdami prietaisą, pašalinkite visas kliūtis.
15. Laikykite antgalį ir visas dulkių siurblio angas atokiau nuo plaukų, veido, pirštų, neuždengtų pėdų ar laisvų drabužių.
16. **NENAUDOKITE,** jei dulkių siurblys neveikia taip, kaip turėtų, arba jei jis buvo numestas, sugadintas, paliktas lauke arba įkrito į vandenį.
17. Valydami laiptus būkite ypač atsargūs.
18. **NEPALIKITE** dulkių siurblio be priežiūros, kai jis įjungtas.
19. Įjungus dulkių siurblį, nuolat judinkite jį po kilimo paviršių, kad nepažeistumėte kilimo pluoštų.
20. Jei turite švelnius arba vilnonius kilimus, ypač kilimus su kilpiniais plaukeliais, pirmiausia išbandykite dulkių siurblį nepastebimoje vietoje, kad įsitikintumėte, jog besisukantys šepetėliai nepažeis ir neišplėš kilimo pluoštų.
21. **NENAUDOKITE** šio prietaiso, kad susiurbtumėte:
    - **a)** skysčius
    - **b)** stambius daiktus
    - **c)** kietus ar aštrius daiktus (stiklą, vinis, varžtus ar monetas)
    - **d)** didelį dulkių kiekį (įskaitant gipso kartono, židinio pelenų ar žarijų dulkes). **NENAUDOKITE** kaip priedo prie elektrinių įrankių dulkių surinkimui.
    - **e)** Dūmus skleidžiančius ar degančius daiktus (karštas anglis, cigarečių nuorūkas ar degtukus)
    - **f)** Degias ar degiąsias medžiagas (žiebtuvėlių skystį, benziną ar žibalą)
    - **g)** Toksines medžiagas (chloro baliklį, amoniaką ar kanalizacijos valiklį)
22. **NENAUDOKITE** šiose vietose:
    - **a)** prastai apšviestose vietose
    - **b)** ant šlapių ar drėgnų paviršių
    - **c)** lauke
    - **d)** uždarose patalpose, kuriose gali būti sprogių ar toksiškų garų ar dujų (žiebtuvėlių skysčio, benzino, žibalo,dažų, dažų skiediklių, medžiagų nuo kandžių ar degių dulkių).
23. Prieš prijungdami arba atjungdami įkroviklį, išjunkite dulkių siurblį.
24. Prieš atliekant bet kokius reguliavimo, valymo, techninės priežiūros ar gedimų šalinimo darbus, išjunkite dulkių siurblį.
25. Valymo ar įprastinės priežiūros metu **NEPJAUKITE** nieko kito, išskyrus plaukus, pluoštus ar virveles, apsivijusias aplink šepetėlį.
26. Prieš įstatydami filtrus atgal į dulkių siurblį, palaukite, kol jie visiškai išdžius, kad skystis nepatektų į elektrines dalis.
27. **NEMODIFIKUOKITE** ir NEBANDYKITE patys remontuoti dulkių siurblio ar akumuliatoriaus, išskyrus atvejus, kai tai nurodyta šiame vadove. **NENAUDOKITE** akumuliatoriaus ar dulkių siurblio, jei jie buvo modifikuoti ar pažeisti. Pažeisti ar modifikuoti akumuliatoriai gali elgtis nenuspėjamai, o tai gali sukelti gaisrą, sprogimą ar sužalojimų pavojų.
28. Prieš ištraukdami kištuką iš rozetės, išjunkite visus valdymo elementus.
29. Prieš prijungdami arba atjungdami variklinį antgalį ar rankinį įrankį, visada išjunkite šį prietaisą.

AKUMULIATORIUS

30. Akumuliatorius yra dulkių siurblio maitinimo šaltinis. Atidžiai perskaitykite ir laikykitės visų įkrovimo instrukcijų.
31. Kad išvengtumėte netyčinio įjungimo, prieš paimant ar nešant dulkių siurblį įsitikinkite, kad jis yra išjungtas. **NENEŠKITE** prietaiso laikydami pirštą ant maitinimo jungiklio.
32. Naudokite tik su prietaisu pateiktą įkroviklį. Naudojant netinkamą įkroviklį, įkrovimas gali nevykti ir (arba) gali susidaryti nesaugios sąlygos. Įkroviklis, tinkamas vieno tipo akumuliatoriui, naudojamas su kito tipo akumuliatoriumi gali kelti gaisro pavojų.
33. Laikykite akumuliatorių atokiau nuo visų metalinių daiktų, pvz., segtukų, monetų, raktų, vinių ar varžtų. Akumuliatoriaus gnybtų trumpasis jungimas padidina gaisro ar nudegimų pavojų.
34. Esant netinkamoms naudojimo sąlygoms, iš akumuliatoriaus gali išsipilti skystis. Venkite sąlyčio su šiuo skysčiu, nes jis gali sukelti dirginimą ar nudegimus. Jei įvyko sąlytis, nuplaukite vandeniu. Jei skystis pateko į akis, kreipkitės į gydytoją.
35. Siekiant užtikrinti ilgalaikį akumuliatoriaus tarnavimo laiką, jo negalima laikyti esant temperatūrai žemiau 3°C (37,4°F) arba aukštesnei nei 40°C (104°F).
36. **NEĮKRAUKITE** akumuliatoriaus, jei temperatūra yra žemesnė nei 5°C (40°F) arba aukštesnė nei 40°C (104°F). Netinkamas įkrovimas arba įkrovimas esant temperatūrai, kuri neatitinka nurodyto intervalo, gali sugadinti akumuliatorių ir padidinti gaisro pavojų.
37. Prietaisą laikykite patalpoje.
38. **NEDĖKITE** akumuliatoriaus į ugnį arba į vietą, kurioje temperatūra viršija 130°C (265c°F), nes jis gali sprogti.
39. Prietaisus naudokite tik su specialiai jiems skirtais akumuliatoriais. Naudojant bet kokius kitus akumuliatorius, kyla sužalojimo ir gaisro pavojus.
40. Prieš atliekant bet kokius reguliavimus, keičiant priedus ar laikant prietaisą, atjunkite akumuliatorių nuo prietaiso. Tokios prevencinės saugos priemonės sumažina atsitiktinio prietaiso įjungimo riziką.

IŠSAUGOKITE ŠIAS INSTRUKCIJAS

SURINKIMAS

1. Įkiškite **vamzdelį** į **grindų antgalį**.
2. Įkiškite **rankinį dulkių siurblį** į **siurblio kotą**.

Prieš naudojimą įsitikinkite, kad visos dalys yra tinkamai sujungtos ir užfiksuotos.

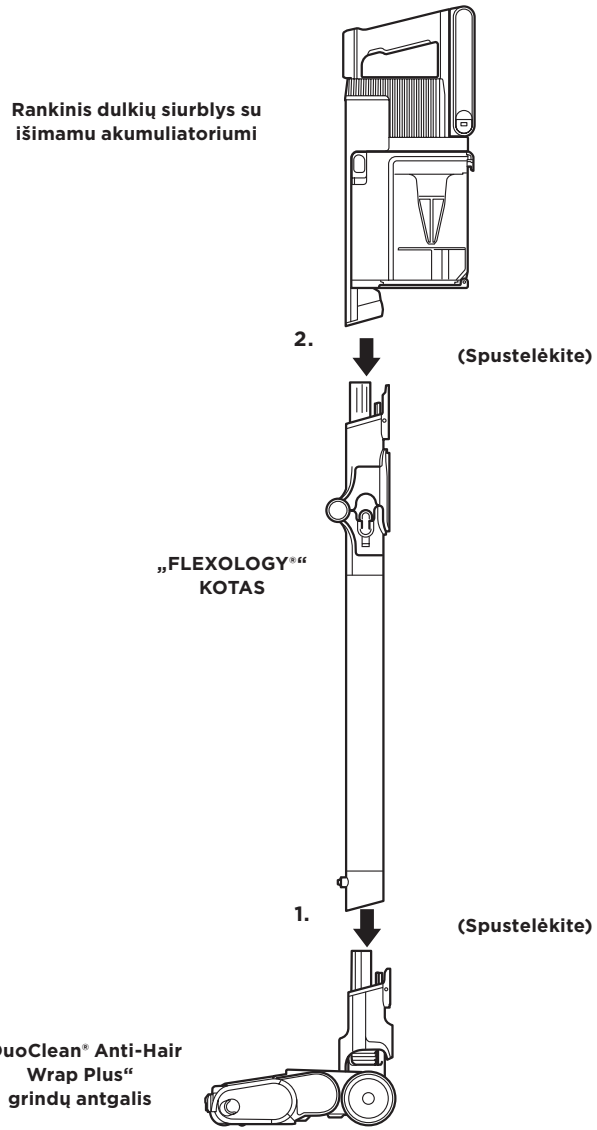

LI-ION AKUMULIATORIUS

Ličio jonų akumuliatorius nėra visiškai įkrautas. Prieš pirmąjį naudojimą **jį reikia** visiškai įkrauti. Pirmą kartą naudodami, išnaudokite akumuliatorių iki visiško išsikrovimo. Tai padės parengti akumuliatorių darbui.

LED AKUMULIATORIAUS ĮKROVOS IR VEIKIMO INDIKATORIAI

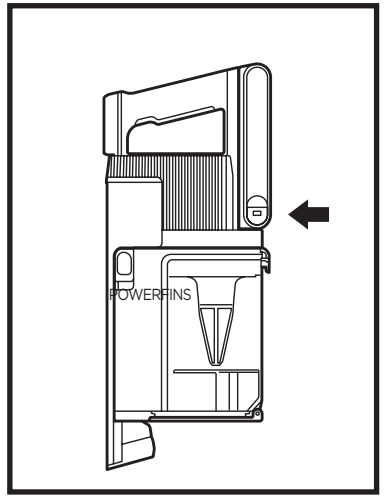

Įkrovimas

- **Kai įkrovos lygis pasieks 100 %, LED lemputė pradės mirgėti balta spalva.**
- **Kai įkrovos lygis yra nuo 76 % iki 99 %, LED lemputė mirgės žalia spalva.**
- **Kai įkrovos lygis yra nuo 0 iki 75 %, LED lemputė mirgės geltona spalva.**
- **LED indikatorius neveikia – akumuliatorius išsikrovęs**

PASTABA:*Pilnas įkrovimas trunka maždaug 3,5 valandos.*

Papildomos pastabos
1. Kai baterija visiškai įkrauta, šviesos diodai išsijungia.
2. Įrenginys neįsijungs, jei yra prijungtas įkroviklis.

INFORMACIJA APIE JŪSŲ „ION POWER PACK“ AKUMULIATORIŲ

Šiame gaminyje naudojamas įkraunamas ir perdirbamas ličio jonų akumuliatorius. Kai akumuliatorius nebeįsikrauna, jį reikia išimti iš dulkių siurblio ir perduoti perdirbti. Akumuliatoriaus **NEDEGINKITE** ir **NEMESKITE** į kompostą.

Kai reikia pakeisti ličio jonų akumuliatorių, jį išmeskite arba perdirbkite pagal vietinius teisės aktus. Kai kuriose vietovėse naudotus ličio jonų akumuliatorius draudžiama išmesti į šiukšlių konteinerį arba į bendrą kietųjų atliekų srautą. Naudotus akumuliatorius grąžinkite į įgaliotą perdirbimo centrą arba pardavėjui perdirbti. Dėl informacijos, kur galima atiduoti naudotą akumuliatorių, kreipkitės į vietinį perdirbimo centrą.

SIURBIMO GALIOS REŽIMAI

SIURBIMO REŽIMO INDIKATORIAI	
ECO	**„ECO“ režimas**. Maksimalus veikimo laikas. Taupo akumuliatoriaus energiją.
CLEAN SENSE IQ „Clean Sense IQ“	**„Clean Sense IQ“ režimas –** geriausias siurbimo galios ir optimalaus veikimo laiko balansas.
„Boost“	**„Boost“ režimas –** didžiausia siurbimo galia. Naudoja daugiausia akumuliatoriaus energijos.

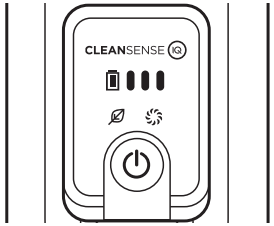

Akumuliatoriaus veikimo trukmė

REŽIMAS	MINUTĖS
Rankinis dulkių siurblys – ECO režimas (be prijungto elektrinio priedo)	60
„Boost“ režimas (rankinis dulkių siurblys) (be prijungto motorinio priedo)	10

„Clean Sense IQ“ veikimo trukmė priklauso nuo individualaus naudojimo ir nešvarumų kiekio valomose paviršiose.

Siurbimo režimas turi įtakos veikimo trukmei. „Boost“ režimą naudokite trumpais intervalais.

AKUMULIATORIAUS ĮKROVIMAS

LI-ION ĮKROVIKLIO NAUDOJIMAS

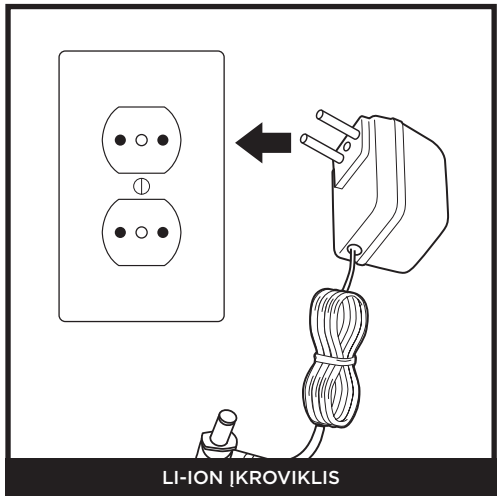

LI-ION ĮKROVIKLIS

Prijunkite **ličio jonų įkroviklį** prie sieninio kištukinio lizdo.

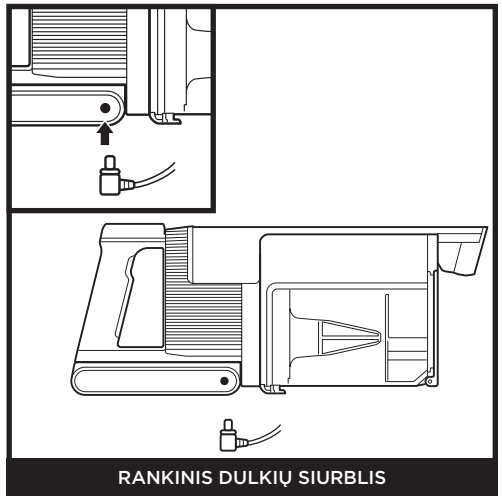

RANKINIS DULKIŲ SIURBLIS

Norėdami įkrauti nešiojamojo dulkių siurblio akumuliatorių, prijunkite įkroviklį prie elektros lizdo, tada įkiškite įkroviklio kištuką į lizdą, esantį po nešiojamojo dulkių siurblio rankena.

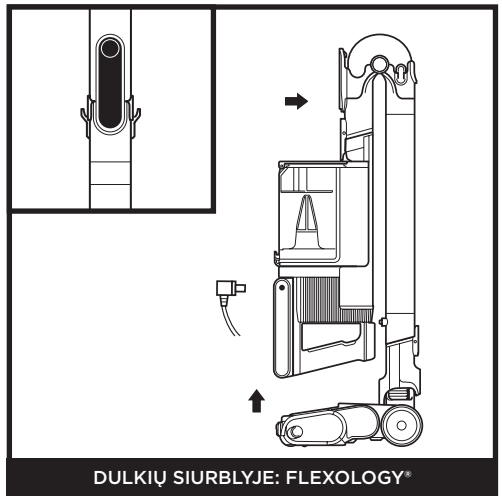

DULKIŲ SIURBLYJE: FLEXOLOGY®

Norėdami perjungti dulkių siurblį į laikymo režimą, paspauskite **„Flexology“ rankenos atrakinimo skląstį**, tuo pačiu sulenkdami rankinį dulkių siurblį į priekį, kol rankena užsifiksuos su spragtelėjimu. Įjunkite įkroviklį į rankinio dulkių siurblio įkrovimo lizdą.

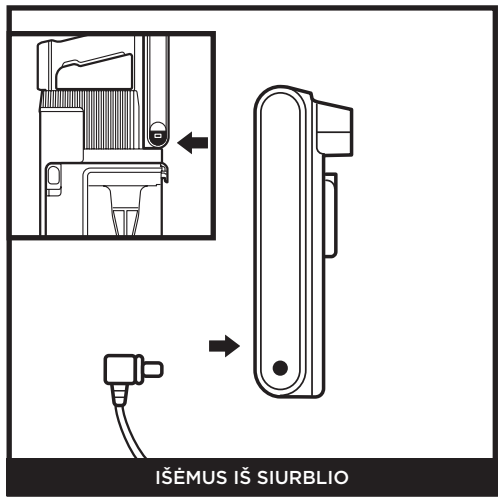

IŠĖMUS IŠ SIURBLIO

Paspauskite ir laikykite nuspaudę **akumuliatoriaus išėmimo mygtuką,** tada ištraukite akumuliatorių. Įjunkite įkroviklį į akumuliatoriaus įkrovimo lizdą. Norėdami vėl įdėti akumuliatorių, įstumkite jį į rankinio dulkių siurblio gale esantį lizdą, kol jis užsifiksuos.

NUSTATYMAI



ĮJUNGIMAS/IŠJUNGIMAS

Paspauskite maitinimo mygtuką, kad įjungtumėte arba išjungtumėte dulkių siurblį.

PASTABA: Prietaisas neįsijungs, jei yra prijungtas įkroviklis. Prieš įjungdami dulkių siurblį, atjunkite įkroviklį.



„CLEAN SENSE“ GALIOS REŽIMAS

„Clean Sense IQ“ technologija aptinka nematomus nešvarumus ir automatiškai padidina galingumą. „Clean Sense IQ“ režimas pritaiko valymo našumą pagal esamą nešvarumų kiekį, užtikrindamas optimalų siurbimo galingumą ir veikimo laiką, kai aptinkami sunkūs arba lengvi nešvarumai.

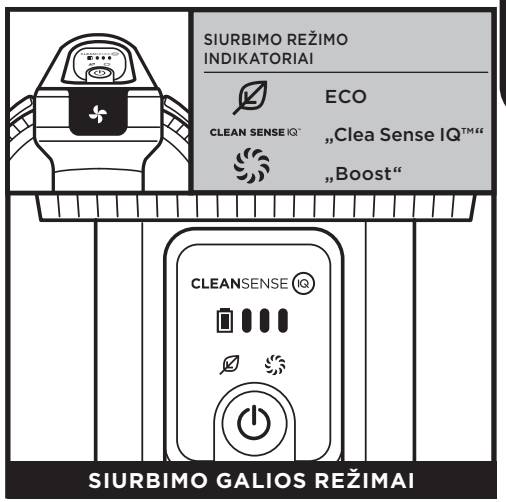

SIURBIMO GALIOS REŽIMAI

Paspauskite mygtuką (), kad perjungtumėte tarp ECO, „Clean Sense IQ™“ ir „Boost“ režimų.
Norėdami taupyti akumuliatoriaus energiją, pasirinkite ECO režimą. Kasdieniniam valymui pasirinkite „Clean Sense IQ“ režimą. Norėdami gauti papildomą galios impulsą, pasirinkite „Boost“ režimą.

VALYMO REŽIMAI



VERTIKALUSIS REŽIMAS

Norėdami valyti grindis, užminkite ant grindų antgalio ir pakreipkite rankinį dulkių siurblį atgal.

PASTABA: Šepetėlių ritinėliai įsijungia tik tada, kai rankinis dulkių siurblys yra pakreiptas atgal.

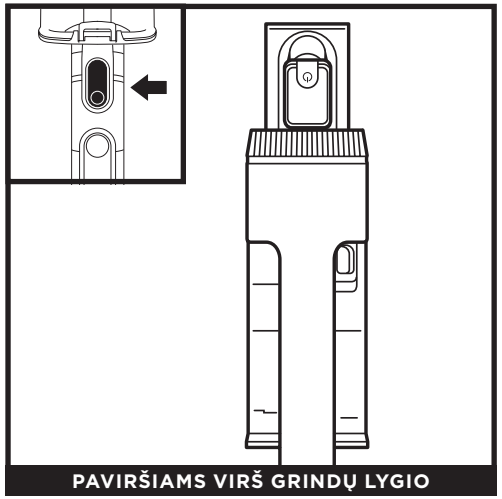

PAVIRŠIAMS VIRŠ GRINDŲ LYGIO

Paspauskite koto atsegimo mygtuką ir nuimkite rankinį dulkių siurblį nuo koto. Naudodami priedą galite valyti laiptus, baldus ir kitas virš grindų lygio esančias vietas.



PAVIRŠIAMS VIRŠ GRINDŲ LYGIO SU PRAILGINIMO VAMZDŽIU

Pastatykite dulkių siurblį vertikaliai ir paspauskite antgalio atsegimo mygtuką, esantį koto apačioje, virš antgalio. Pakelkite antgalį, kad jį nuimtumėte.

Puikiai tinka grindjuosčių, lubų ventiliatorių, palangių ir kitų sunkiai pasiekiamų vietų valymui.

PASTABA: Visi priedai tinka naudojimui tiek su kotu, tiek tiesiogiai su siurbliu.

„FLEXOLOGY“ KOTO NAUDOJIMAS

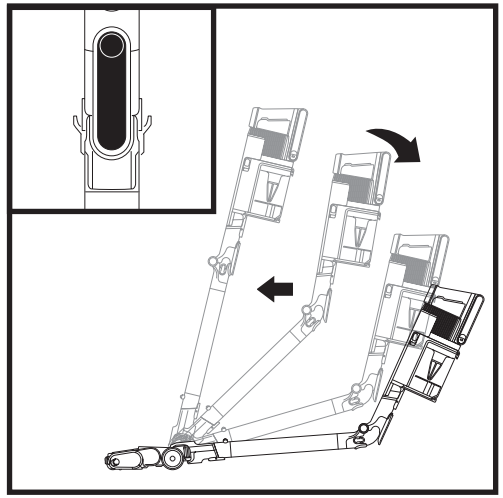

Paspauskite atrakinimo skląstį ant koto galo, tada sureguliuokite kampą.

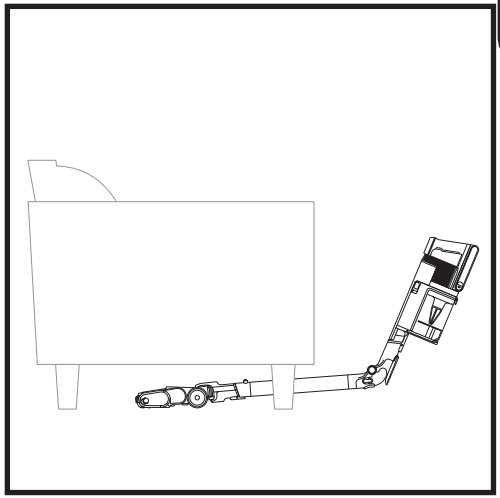

Nustatykite vamzdelį mažesniu kampu, kad būtų lengviau valyti po baldais.

FLEXOLOGY SANDĖLIAVIMAS

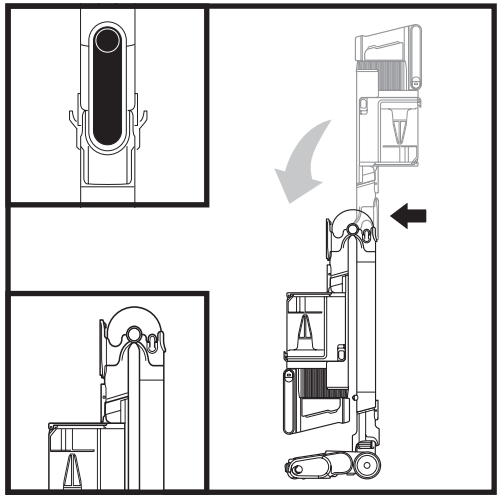

Norėdami perjungti dulkių siurblį į laikymo režimą, paspauskite atrakinimo skląstį ir tuo pačiu metu sulenkite rankinį dulkių siurblį į priekį.

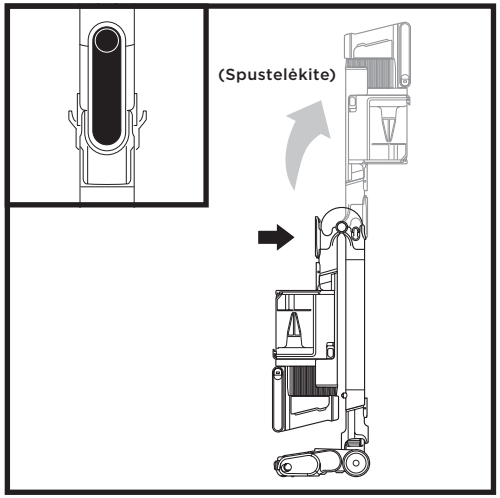

Norėdami išjungti dulkių siurblio saugojimo režimą, paspauskite atrakinimo skląstį ir pakelkite rankinį dulkių siurblį, kol siurblio kotas užsifiksuos su spragtelėjimu.

DULKIŲ SURINKIMO TALPYKLOS IŠTUŠTINIMAS

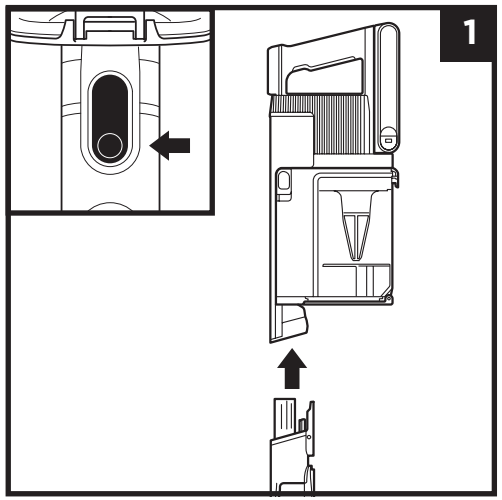

Paspauskite koto atsegimo mygtuką, kad atjungtumėte rankinį dulkių siurblį nuo vamzdžio.

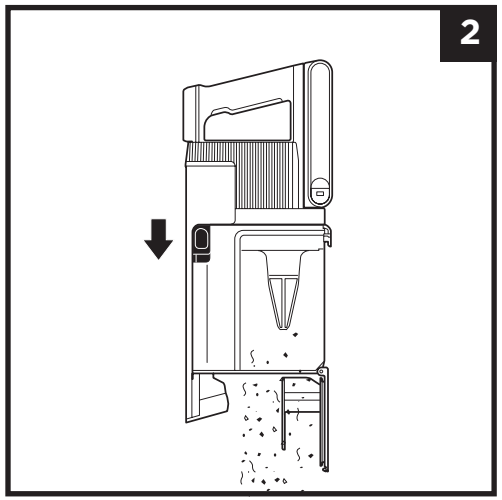

Norėdami ištuštinti dulkių surinkimo indą, kai jis pritvirtintas prie rankinio dulkių siurblio, laikykite indą virš šiukšliadėžės ir pastumkite dangčio atidarymo slankiklį į priekį.

DULKIŲ SURINKIMO INDO NUĖMIMAS IR VALYMAS

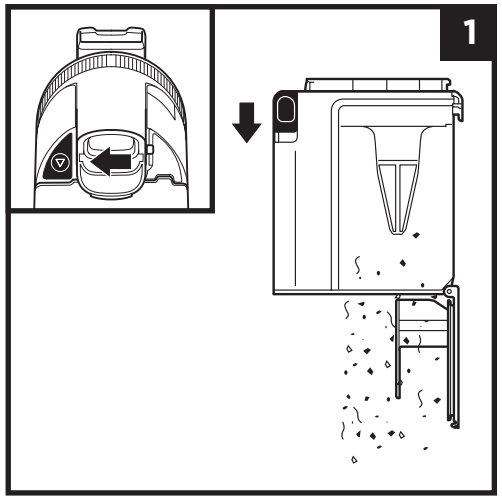

Norėdami išimti dulkių surinkimo indą iš rankinio dulkių siurblio, paspauskite **dulkių** surink**imo** indo **atleidimo** mygtuką, esantį indo pagrinde/apačioje. Pakreipkite dulkių surinkimo indą ir pakelkite jį, kad galėtumėte jį išimti.

Norėdami ištuštinti dulkių ir šiukšlių surinkimo talpyklą, laikykite dulkių surinkimo talpyklą virš šiukšlių dėžės, tada pastumkite „CleanTouch Dirt Ejector“ slankiklį į priekį.

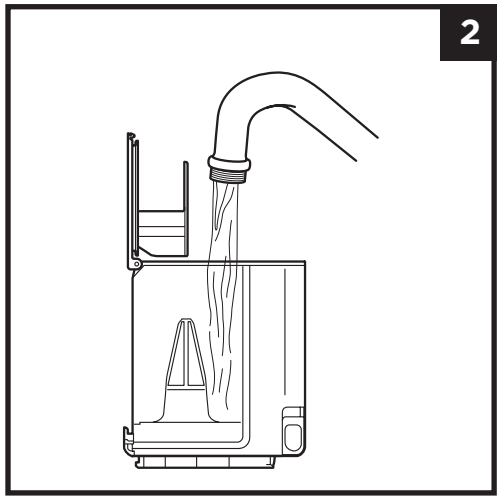

Norėdami išvalyti dulkių surinkimo talpyklos vidų, nuplaukite ją vandeniu. Prieš vėl ją įstatydami, padėkite ją ant šono su atidarytu dangčiu, kad ji išdžiūtų natūraliai bent 48 valandas.

FILTRŲ VALYMAS

Reguliariai praplaukite filtrus, kad išlaikytumėte dulkių siurblio siurbimo galią.

Norėdami išvalyti filtrus, nuplaukite juos tik vandeniu. **Prieš vėl įstatydami filtrus, leiskite jiems visiškai išdžiūti natūraliai iki 48 valandų, kad skystis nepatektų į elektrines dalis.** Prieš variklį esančius filtrus valykite bent kartą per mėnesį, o po variklio esantį filtrą – bent kartą per metus. Prireikus tarp valymų pašalinkite nepritvirtintus nešvarumus. Intensyviai naudojant dulkių siurblį, kartais gali prireikti valyti dažniau.

SVARBU: Valydami filtrus **NENAUDOKITE** muilo. Naudokite tik vandenį. Dulkių siurblys neturės siurbimo galios, jei nebus įmontuotas filtras už variklio. Prieš naudodami įsitikinkite, kad visi filtrai yra įmontuoti.

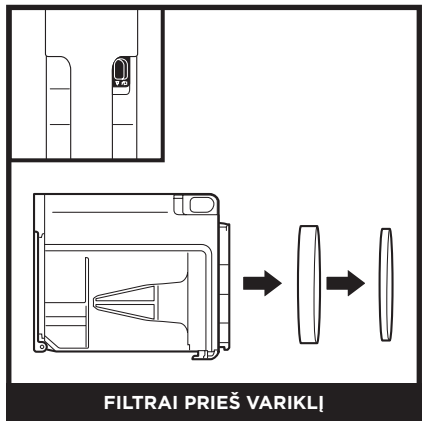

FILTRAI PRIEŠ VARIKLĮ

Išimkite dulkių surinkimo indą ir ištraukite putų bei veltinio filtrus iš dulkių surinkimo indo galinės dalies.

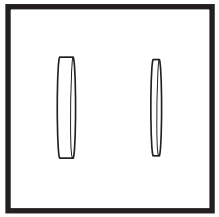

Prie variklio montuojamas putų ir veltinio filtrų rinkinys

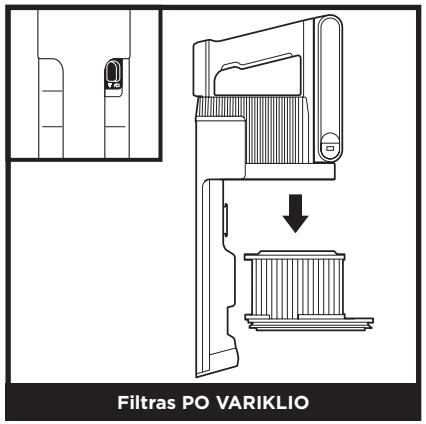

Filtras PO VARIKLIO

Išimkite dulkių surinkimo indą. Ištraukite variklio galinio filtro elementą iš rankinio dulkių siurblio.

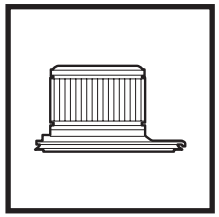

Filtras po variklio

DULKIŲ SIURBLIO PRIEŽIŪRA

GRINDŲ ANTGALIS

Jei aplink šepetėlį apsivyniojo plaukai, tęskite valymą, naudodami „Kilimas“ nustatymą ant kieto grindų paviršiaus, trumpaplaukio kilimo arba nedidelio kilimėlio. Jei po tolesnio naudojimo aplink šepetėlį vis dar lieka apivyniotų pluoštų, atsargiai juos pašalinkite. Jei užvažiuojate ant kieto ar aštraus daikto arba pastebite triukšmo pokyčius siurbiant, patikrinkite, ar grindų antgalyje nėra užsikimšimų. (Žr. skyrių „Grindų antgalio užsikimšimų tikrinimas“.)

MINKŠTO RITINĖLIO VALYMAS

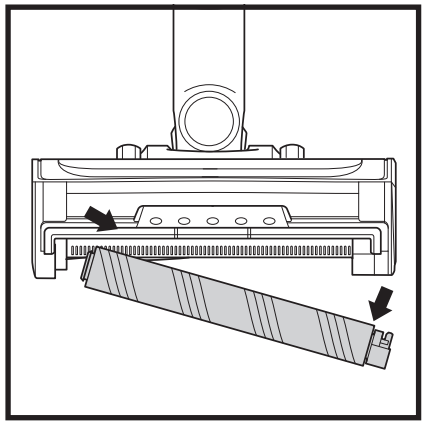

1 Norėdami nuimti minkštąjį ritinėlį nuo antgalio, ištraukite jį už iškyšulio.

2. Nuvalykite laisvas šiukšles nuo minkštojo ritinėlio. Sausu rankšluosčiu nuvalykite minkštąjį ritinėlį ir pašalinkite visas šiukšles, įstrigusias danteliuose už minkštojo ritinėlio.
3. Minkštąjį ritinėlį valykite rankomis, kai reikia. Naudokite tik vandenį ir palikite visiškai išdžiūti natūraliai – tai turėtų užtrukti mažiausiai 24–48 valandas.

4 Vėl įdėkite minkštąjį ritinėlį, kol pajusite, kad jis užsifiksavo.

JUTIKLIŲ VALYMAS

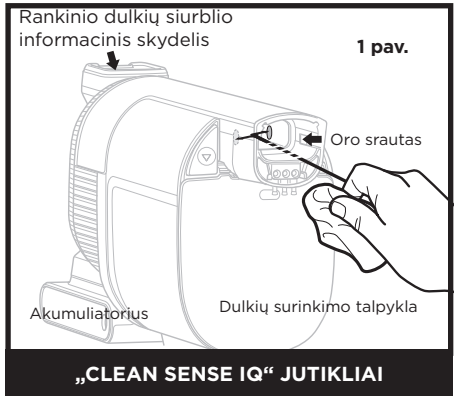

„CLEAN SENSE IQ“ JUTIKLIAI



Reguliariai valykite rankinio dulkių siurblio viduje esančius jutiklius, nes juose gali kauptis plaukai ir kiti nešvarumai, kurie gali juos užkimšti. Jei jutikliai yra iš dalies užkimšti, „Clean Sense IQ“ režimas nereguliuos siurbimo galios taip, kaip tikėtasi. Jei jutikliai yra visiškai užkimšti, ekrane pasirodys klaidos kodas F0, o rankinio dulkių siurblio ekrane mirgės „Clean Sense IQ“ piktograma.

Jutiklių valymas:

1. Išjunkite maitinimą ir nuimkite rankinį dulkių siurblį.
2. Suraskite jutiklius rankinio dulkių siurblio antgalyje. Jutikliai yra antgalio vidinėse sienelėse, maždaug 8 cm žemiau oro srauto angos (1 pav.), išdėstyti taip, kad sutaptų su išorėje esančiais „IQ“ logotipais.
3. Švelniai nuvalykite jutiklius mikropluošto šluoste ir pašalinkite visus plaukus bei nešvarumus.
4. Įjunkite maitinimą ir patikrinkite, ar prietaisas veikia tinkamai.

DULKIŲ SIURBLIO PRIEŽIŪRA

UŽSIKIMŠIMŲ TIKRINIMAS

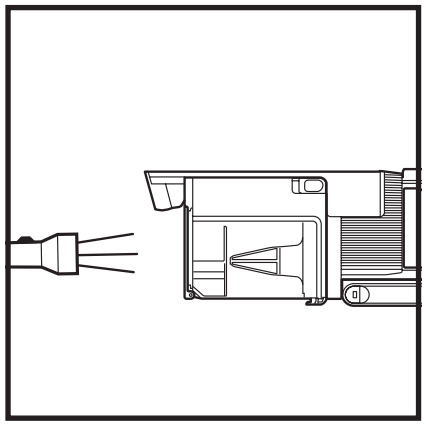

Kaip patikrinti, ar rankiniame dulkių siurblyje nėra užsikimšimų:

1. Išjunkite dulkių siurblį.
2. Nuimkite rankinį dulkių siurblį nuo koto.
3. Patikrinkite visas dulkių surinkimo talpyklos įsiurbimo angas ir pašalinkite visus nešvarumus ar užsikimšimus.

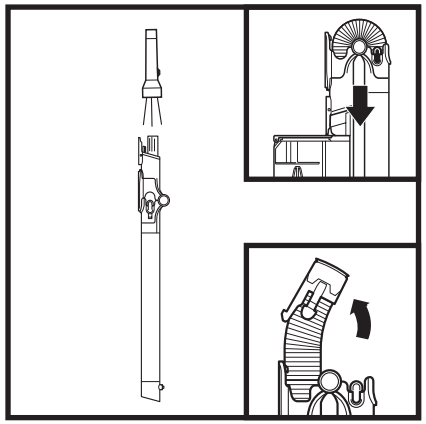

Tikrinimas, ar vamzdelyje nėra užsikimšimų:

Standartinis vamzdelis:

1. Išjunkite dulkių siurblį.
2. Nuimkite rankinį dulkių siurblį ir grindų antgalį.
3. Pažvelkite pro vamzdelį, ar nėra užsikimšimų.
4. Pašalinkite šiukšles ir užsikimšimus.

FLEXOLOGY® kotas:

1. Išjunkite dulkių siurblį.
2. Nuimkite rankinį dulkių siurblį ir grindų antgalį nuo siurblio koto.
3. Patikrinkite **užsikimšimo prieigos žarną,** esančią ant FLEXOLOGY® sekcijos, suimkite žarnos abiejų pusių iškyšas ir ištraukite žarną.
4. Pašalinkite visas šiukšles ir užsikimšimus.

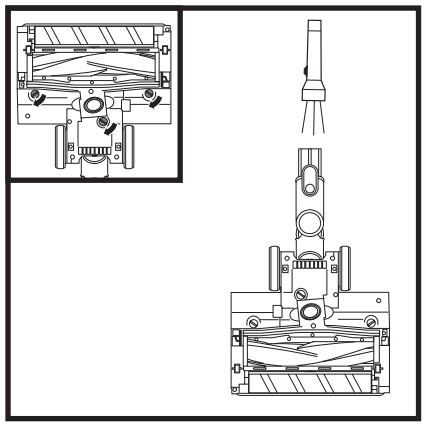

Grindų antgalio užsikimšimo tikrinimas:

1. Išjunkite dulkių siurblį.
2. Nuimkite kotą.
3. Monetos kraštu atidarykite tris fiksatorius, esančius ant grindų antgalio apačios.
4. Nuimkite dangtelį ir atlenkite grindų antgalio kaklelį atgal.
5. Patikrinkite angą ir pašalinkite visus nešvarumus.
6. Uždenkite dangtelį, įstumdami įdėklus į griovelius, tada tvirtai prispaudžiant iš visų pusių, o po to pasukite fiksatorius pagal laikrodžio rodyklę, kol jie tvirtai užsifiksuos savo vietose.

TRIKČIŲ ŠALINIMO VADOVAS

⚠ ĮSPĖJIMAS: Siekiant sumažinti elektros smūgio ir netyčinio įjungimo riziką, prieš atliekant techninę priežiūrą išjunkite maitinimą ir išimkite ličio jonų akumuliatorių.

Dulkių siurblys nesurenka šiukšlių. Nėra siurbimo arba siurbimas silpnas. Nešiojamojo dulkių siurblio valdymo skydelyje esanti filtro piktograma yra raudona. (Daugiau informacijos rasite skyriuje „Užsikimšimų tikrinimas“.)

- Patikrinkite filtrus, ar juos reikia valyti. Prieš vėl įdedant filtrus į dulkių siurblį, laikykitės instrukcijų, kaip juos išplauti ir visiškai išdžiovinti.
- Dulkių surinkimo bakelis gali būti pilnas; ištuštinkite dulkių surinkimo bakelį.
- Patikrinkite, ar grindų antgalyje nėra užsikimšimų; jei reikia, pašalinkite užsikimšimus.
- Pašalinkite visus siūlus, kilimo pluoštus ar plaukus, kurie gali būti apivynioti aplink šepetėlį.
- Patikrinkite, ar vamzdžio angos nėra užsikimšusios, ir pašalinkite visas šiukšles.
- Patikrinkite, ar rankinio, ilgojo ir grindų antgalių jungtyse nėra nešvarumų. Pašalinkite iš jungčių visas dulkes ar kitokias medžiagas.
- Jei problema neišsprendžiama, kreipkitės į klientų aptarnavimo skyrių.

Dulkių siurblys pakelia kilimėlius.

- Įsitikinkite, kad neįjungėte „Boost“ režimo, nes šis režimas gali sukurti per didelę siurbimo galią, ypač siurbiant lengvesnius kilimus. Būkite atsargūs siurbiant kilimėlius arba kilimus su subtiliai apsiūtais kraštais.
- Išjunkite prietaisą, kad išjungtumėte šepetėlį, ir paspauskite maitinimo mygtuką, kad jį vėl įjungtumėte.

Šepetėlių ritinėliai nesisuka.

- Nedelsiant išjunkite dulkių siurblį. Prieš vėl įjungdami dulkių siurblį, pašalinkite visus užsikimšimus. Įsitikinkite, kad rankinis dulkių siurblys yra pakankamai atloštas atgal, kad suktųsi šepetėlių ritiniai. Jei šepetėlių ritiniai vis tiek nesisuka, kreipkitės į klientų aptarnavimo tarnybą.
- Jei grindų antgalyje yra lemputės, bet jos nesuveikia, tai reiškia, kad yra jungties problema tarp rankinio dulkių siurblio, vamzdžio ir antgalio. Pabandykite atjungti ir vėl prijungti šias dalis. Jei lemputės vis tiek nesuveikia, kreipkitės į klientų aptarnavimo tarnybą.

Dulkių siurblys išsijungia savaime.

Yra keletas galimų priežasčių, dėl kurių dulkių siurblys gali savaime išsijungti, įskaitant užsikimšimus, akumuliatoriaus gedimus ir perkaitimą. Jei dulkių siurblys savaime išsijungia, atlikite šiuos veiksmus:

1. Įjunkite dulkių siurblį ir patikrinkite ant rankinio dulkių siurblio esančius akumuliatoriaus indikatorius. Jei reikia įkrauti, prieš prijungiant prie įkroviklio įsitikinkite, kad prietaisas yra išjungtas.
2. Ištuštinkite dulkių surinkimo talpyklą ir išvalykite filtrus (žr. skyrius „Dulkių surinkimo talpyklos ištuštinimas“ ir „Filtrų valymas“).
3. Patikrinkite siurbimo vamzdį, priedus ir įsiurbimo angas bei pašalinkite visus užsikimšimus.
4. Leiskite prietaisui ir akumuliatoriui atvėsti mažiausiai 45 minutes, kol jie pasieks kambario temperatūrą.
5. Paspauskite maitinimo mygtuką, kad vėl įjungtumėte dulkių siurblį. Įsitikinkite, kad įkroviklis nėra prijungtas prie nešiojamojo dulkių siurblio lizdo.

PASTABA: Jei dulkių siurblys vis dar neveikia tinkamai, susisiekite su klientų aptarnavimo skyriumi telefonu +44 (0)800 862 0453.

TRIKČIŲ ŠALINIMO VADOVAS

	Gedimas	Klaidos kodas ekrane
Variklis	Variklis neįsijungia	10
	Variklio perkaitimas	20
	Variklio viršįtampis	30
	Variklio trumpojo jungimo gedimas	40
	Variklio per didelis sukimosi greitis	50
	Sistemos ryšio klaida	60
	„Clean Sense IQ“ jutiklio užsikimšimas	F0
Antgalis	Antgalio perkaitimas	70
	Antgalio trumpasis jungimas	E0

PAPILDOMI PRIEDAI, PARDUODAMI SVETAINĖJE SHARKCLEAN.EU

- **A 8 colių siaurasis antgalis**
- **B 18 colių lankstus siauras antgalis**
- **C Dulkės šluostė, siauras antgalis**
- **D Dulkių šepetėlis**
- **E Daugiakampis dulkių šepetys**
- **F Antialerginis dulkių šepetėlis**
- **G Baldų valymo antgalis**
- **H Platus baldų valymo antgalis**
- **I Daugiafunkcinis įrankis gyvūnų priežiūrai**
- **J Antgalis giliam valymui su motorizuotu priedu gyvūnų plaukams**
- **K FLEXOLOGY® siurbimo vamzdelis, skirtas naudoti po buitine technika**
- **L Priedų maišelis**
- **M Li-Ion įkroviklis**
- **N Dvigubas ličio jonų įkroviklis**
- **O Li-Ion akumuliatorius**

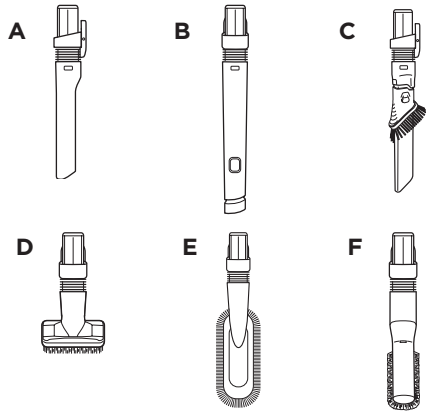

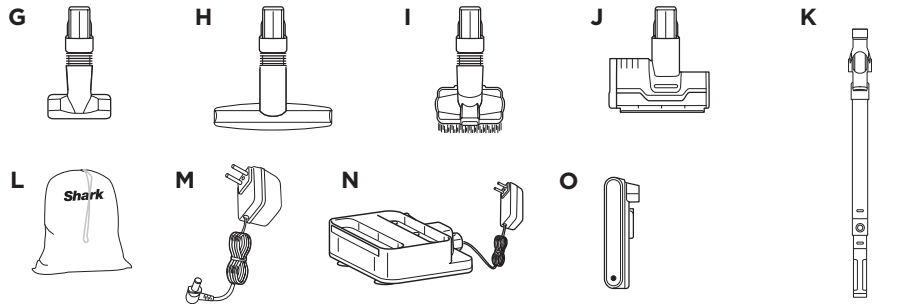

PASTABA: Ne visi priedai yra pridedami prie kiekvieno įrenginio. Šio modelio komplektacijoje esančių priedų sąrašą rasite ant dėžės viršutinės vidinės atvartos. Norėdami užsisakyti papildomų priedų, apsilankykite **svetainėje sharkclean.co.uk**.

PENKERIŲ (5) METŲ RIBOTA GARANTIJA

Kai vartotojas perka prekę Europoje, jam suteikiamos teisės, susijusios su prekės kokybe (jūsų įstatymuose numatytos teisės). Šias teises galite įgyvendinti prekybininko atžvilgiu. Tačiau „Shark“ kompanija yra tokia įsitikinusi savo gaminių kokybe, kad gaminio savininkui suteikia papildomą gamintojo garantiją, galiojančią iki penkerių metų (1 metai pagal standartą ir papildomi 4 metai, jei užregistruosite gaminį). Šios sąlygos taikomos tik mūsų gamintojo garantijai – jūsų įstatyminės teisės lieka nepakitusios.

Toliau pateiktos sąlygos apibūdina mūsų garantijos taikymo sąlygas ir apimtį. Jos neturi įtakos jūsų įstatymuose numatytoms teisėms, pardavėjo įsipareigojimams ir jūsų sutarčiai su juo.

5 metų garantija netaikoma ličio jonų akumuliatoriui (žr. akumuliatoriaus garantiją kitame puslapyje).

„Shark®“ garantijos

Buitinis prietaisas, toks kaip dulkių siurblys, yra nemaža investicija. Jūsų naujas prietaisas turi tinkamai veikti kuo ilgiau. Garantija, kuri jam suteikiama, yra svarbus veiksnys – ji atspindi gamintojo pasitikėjimą savo produktu ir gamybos kokybe.

Kiekvienam „Shark“ prietaisui suteikiama nemokama garantija, apimanti detales ir remontą. Mūsų klientų aptarnavimo pagalbos linija (0800 862 0453) veikia nuo 9.00 iki 18.00 val. nuo pirmadienio iki penktadienio. Skambinti nemokama, o jūsų skambutis bus nedelsiant perduotas „Shark“ atstovui. Taip pat galite gauti pagalbą internetu adresu **www.sharkclean.co.uk**

Kaip užregistruoti pratęstą „Shark®“ garantiją?

Garantiją galite užregistruoti internetu per 28 dienas nuo pirkimo datos. Kad sutaupytumėte laiko, jums reikės pateikti šią informaciją apie savo prietaisą:

• Prietaiso įsigijimo data (kasos kvitas arba pristatymo lapas)

• Modelio numeris

Norėdami užsiregistruoti internetu, apsilankykite svetainėje www.Sharkclean.eu/uk/register-guarantee. Tiesiogiai iš „Shark“ įsigyti produktai registruojami automatiškai.

SVARBU

• „Shark“ garantija galioja tik nuo pirkimo dienos.

• Visada saugokite pirkimo kvitą. Jei prireiks pasinaudoti garantija, mums reikės pirkimo kvito, kad galėtume patikrinti, ar jūsų pateikta informacija yra teisinga. Jei nepateiksite galiojančio pirkimo kvito, garantija gali būti pripažinta negaliojančia.

Kokie yra nemokamos „Shark®“ garantijos registracijos privalumai?

Užregistravę garantiją, turėsime jūsų duomenis po ranka, jei kada nors prireiks su jumis susisiekti. Jei taip pat sutiksite gauti pranešimus iš mūsų, galėsite gauti patarimų ir rekomendacijų, kaip geriausiai išnaudoti savo „Shark“ dulkių siurblį, bei sužinoti naujausias naujienas apie naujas „Shark“ technologijas ir produktų pristatymus.

Jei garantiją užregistruosite internetu, iš karto gausite patvirtinimą, kad gavome jūsų duomenis.

Kiek laiko galioja naujų „Shark®“ prietaisų garantija?

Esame įsitikinę savo gaminių konstrukcija ir kokybės kontrole, todėl jūsų naujam „Shark“ dulkių siurbliui suteikiama iki penkerių metų garantija (12 mėnesių ir papildomi 4 metai užregistravus gaminį).

Ką apima nemokama „Shark®“ garantija?

Jūsų „Shark“ prietaiso remontas arba pakeitimas (šio sprendimo teisę turi „Shark“), įskaitant visas dalis (išskyrus ličio jonų akumuliatorių; informaciją apie akumuliatoriaus garantiją rasite kitame puslapyje) ir darbo sąnaudas. „Shark“ garantija suteikiama papildomai prie jūsų, kaip vartotojo, įstatymuose numatytų teisių.

Ko neapima nemokama „Shark®“ garantija?

1. Užsikimšimų – išsamią informaciją apie tai, kaip pašalinti dulkių siurblio užsikimšimą, rasite naudojimo instrukcijoje.
2. Įprasto nusidėvėjimo, pvz., šepetėlio juosta, saugiklis, diržas, žarna ir pan.
3. Atsitiktinio sugadinimo, gedimų, atsiradusių dėl neatsargaus naudojimo ar priežiūros, netinkamo naudojimo, nepriežiūros, neatsargaus valdymo ar elgesio su dulkių siurbliu, neatitinkančio „Shark“ naudojimo instrukcijų, pateiktų kartu su jūsų prietaisu.
4. Dulkių siurblio naudojimo kitais tikslais nei įprasti buitiniai.
5. Naudojimo dalių, kurios nebuvo surinktos arba sumontuotos pagal naudojimo instrukciją.
6. Gedimų, atsiradusių dėl „Shark“ originalioms dalims nepriklausančių dalių ir priedų naudojimo.
7. Netinkamo montavimo (išskyrus atvejus, kai montavo „Shark“).
8. Remonto ar modifikavimo, atlikto ne „Shark“ ar jos atstovų.
9. Ličio jonų akumuliatorių. Informaciją apie akumuliatoriaus garantiją rasite kitame puslapyje.

Kas nutiks, kai baigsis mano garantija?

„Shark“ nekuria produktų, kurie tarnautų tik ribotą laiką. Suprantame, kad klientai gali pageidauti, jog jų dulkių siurbliai būtų remontuojami pasibaigus garantiniam laikotarpiui. Tokiu atveju prašome susisiekti su mūsų nemokama klientų aptarnavimo linija ir pasiteirauti apie mūsų garantinio laikotarpio pabaigos programą telefonu 0800 862 0453.

Kur galima įsigyti originalias „Shark®“ atsargines dalis ir priedus?

„Shark“ atsargines dalis ir priedus kuria tie patys inžinieriai, kurie sukūrė jūsų „Shark“ dulkių siurblį. Visą „Shark“ atsarginių dalių, keičiamųjų dalių ir priedų asortimentą, skirtą visiems „Shark“ prietaisams, rasite svetainėje www.sharkclean.co.uk.

Atkreipkite dėmesį, kad garantija neapima žalos, padarytos naudojant ne „Shark“ atsargines dalis

DVEJŲ (2) METŲ RIBOTA AKUMULIATORIAUS GARANTIJA

Kai vartotojas perka produktą Jungtinėje Karalystėje, jam suteikiamos teisinės teisės, susijusios su produkto kokybe (jūsų „statutinės teisės“). Šias teises galite įgyvendinti prekybininko atžvilgiu. Tačiau „Shark®“ kompanija yra tokia įsitikinusi savo gaminių kokybe, kad gaminio savininkui suteikia papildomą gamintojo garantiją akumuliatoriams, galiojančią iki dvejų metų (1 metai pagal standartą ir dar 1 metai, jei užregistruosite gaminį). Šios sąlygos taikomos tik mūsų gamintojo garantijai – jūsų įstatyminės teisės lieka nepakitusios.

Kiekvienai „Shark®“ baterijai suteikiama nemokama garantija, apimanti detales ir remontą. Mūsų klientų aptarnavimo pagalbos linija (0800 862 0453) veikia nuo 9.00 iki 18.00 val. nuo pirmadienio iki penktadienio. Skambinti nemokama, o jūsų skambutis bus nedelsiant perduotas „Shark®“ atstovui. Taip pat galite gauti pagalbą internetu adresu **www.sharkclean.co.uk**

Kaip užregistruoti pratęstą „Shark®“ garantiją?

Garantiją galite užregistruoti internetu per 28 dienas nuo pirkimo datos. Norėdami sutaupyti laiko, turėsite pateikti šią informaciją apie savo prietaisą / akumuliatorių:

• Prietaiso / akumuliatoriaus įsigijimo data (kasos kvitas arba pristatymo lapas)

• Modelio numeris

Norėdami užsiregistruoti internetu, apsilankykite svetainėje www.Sharkclean.co.uk/register-guarantee. Tiesiogiai iš „Shark“ įsigyti produktai registruojami automatiškai.

SVARBU

• Gamintojo garantija akumuliatoriui galioja 12 mėnesių (arba 2 metus, jei įrenginys užregistruotas) nuo pirkimo dienos. Tam reikės nurodyti įrenginio pirkimo datą (pateikite pirkimo kvitą arba pristatymo važtaraštį).

• Visada saugokite pirkimo kvitą. Jei prireiks pasinaudoti garantija, mums reikės pirkimo kvito, kad galėtume patikrinti, ar jūsų pateikta informacija yra teisinga. Jei nepateiksite galiojančio pirkimo kvito, garantija gali būti pripažinta negaliojančia.

Kiek laiko galioja naujų „Shark®“ akumuliatorių garantija?

Esame įsitikinę savo produkto konstrukcija ir kokybės kontrole, todėl jūsų naujam „Shark®“ dulkių siurblio akumuliatoriui suteikiama iki dvejų metų garantija (12 mėnesių ir papildoma 1 metų garantija, įsigaliojanti po registracijos).

Ką apima nemokama „Shark®“ garantija?

„Shark®“ akumuliatoriaus remontas arba keitimas (sprendimą dėl keitimo ar remonto priima „Shark“), įskaitant visas detales ir darbo sąnaudas. „Shark®“ garantija suteikiama papildomai prie jūsų, kaip vartotojo, įstatymuose numatytų teisių.

Ko neapima nemokama „Shark®“ garantija?

1. Įprasto detalių nusidėvėjimo, dėl kurio reikia reguliariai atlikti techninę priežiūrą ir (arba) keisti detales, siekiant užtikrinti tinkamą prietaiso veikimą.
2. Atsitiktinio sugadinimo, gedimų, atsiradusių dėl neatsargaus naudojimo ar priežiūros, netinkamo naudojimo, nepriežiūros, neatsargaus elgesio su akumuliatoriumi arba jo tvarkymo, neatitinkančio „Shark®“ instrukcijų, pateiktų kartu su jūsų prietaisu.
3. Akumuliatoriaus naudojimo bet kokiems kitiems tikslams, išskyrus „Shark®“ dulkių siurblio, su kuriuo jis buvo pateiktas, maitinimą.
4. Dalių naudojimo, kurios nebuvo surinktos arba sumontuotos pagal naudojimo instrukciją.
5. Gedimų, atsiradusių dėl to, kad buvo naudojamos ne „Shark“ originalios detalės ir priedai.
6. Netinkamo montavimo (išskyrus atvejus, kai montavo „Shark®“).

Kur galima įsigyti originalias „Shark®“ baterijas?

„Shark®“ akumuliatorius sukūrė tie patys inžinieriai, kurie sukūrė jūsų „Shark®“ dulkių siurblį. Visą „Shark®“ prietaisams skirtų atsarginių akumuliatorių asortimentą rasite svetainėje www.sharkclean.co.uk. Atminkite, kad žala, patirta naudojant ne „Shark®“ akumuliatorius, gali būti nedengiama garantijos. Tačiau tai neturi įtakos jūsų įstatymuose numatytoms teisėms.

TÄNAME,

et ostsite Shark®-i juhtmeta tolmuimeja, millel on Anti-Hair Wrap PLUS, DuoClean ja Clean Sense IQ funktsioonid.

NIPP: Mudeli- ja seerianumbrid leiate seadme tagaküljel asuvalt QR-koodi sildilt.

NIPP: Kuupäevakoodi leiate toitejuhtme pistiku ühelt harult.

REGISTREERIGE OMA OST

ET SAADA KASU TOOTE PIKENDATUD GARANTIIST, REGISTREERIGE OMA OST LIHTSALT AADRESSIL:

sharkclean.co.uk/register-guarantee

+44 (0)800 862 0453

Skannige QR-kood mobiilseadmega

Pange tähele, et otse Sharkilt ostetud tooted registreeritakse automaatselt.

Toote registreerimise ja konto loomise eelised:

- Saate lihtsama ja kiirema tootetoe ning juurdepääsu garantiiteabele
- Saate juurdepääsu veaotsingu- ja tootehooldusjuhistele
- Olge üks esimestest, kes saavad teada eksklusiivsetest tootepakkumistest

PANGE KIRJA JÄRGMINE TEAVE

Mudel: _____

Seerianumber: _____

Kuupäevakood: _____

Ostukuupäev (säilitage ostukviitung): _____

Ostukoht: _____

TEHNILISED ANDMED

Pinge:	25,2 V
Mootori võimsus:	309 W
Põrandaotsaku võimsus:	80 W

PALUN LUGEGE HOOLIKALT LÄBI JA HOIDKE ALLES TULEVIKU TARBEKS.

Käesolev kasutusjuhend aitab teil põhjalikult tundma õppida oma uut Shark®-i juhtmeta tolmuimejat, millel on Anti-Hair Wrap PLUS, DuoClean ja Clean Sense IQ funktsioonid.

Kui teil on küsimusi, helistage palun klienditeeninduse numbrile +44 (0)800 862 0453.

Toote registreerimine 56

Olulised ohutusjuhised 58

Shark®-i tolmuimeja kokkupanek 60

Liitium-ioonaku kasutamine 61

Aku laetuse ja laadimise LED-märgutuled 61
Liitium-ioonaku ringlussevõtt 61

Liitium-ioonaku laadimine 62

Seaded 63

Puhastusrežiimid 64

FLEXOLOGY®-toru kasutamine 65

FLEXOLOGY®-toruga ligipääs 65
FLEXOLOGY®-toru hoiustamine 65

Tolmuimeja hooldamine 66

Tolmumahuti tühjendamine 66
Tolmumahuti eemaldamine ja puhastamine 66
Filtrite puhastamine 67
Põrandaotsaku hooldamine 68
Ummistuste kontrollimine 69

Veaotsingujuhend 70

Saadaval olevad tarvikud 71

Garantii 72

Akugarantii 73

See märge tähendab, et seda toodet ei tohi kõrvaldada koos muude olmejäätmetega. Et vältida kontrollimatu jäätmete kõrvaldamise võimalikku kahjulikku mõju keskkonnale või inimeste tervisele, võtke see vastutustundlikult ringlusse, et edendada materjalide jätkusuutlikku taaskasutamist. Kasutatud seadme tagastamiseks kasutage palun tagastamis- ja kogumissüsteeme või võtke ühendust müüjaga, kellelt toode osteti. Müüja saab toote keskkonnaohutuks ringlussevõtuks vastu võtta.

CE

OLULISED OHUTUSJUHISED

AINULT KODUSEKS KASUTAMISEKS • PALUN LUGEGE ENNE TOLMUIMEJA KASUTAMIST LÄBI KÕIK JUHISED.

Elektrilöögi ja tahtmatu käivitumise ohu vähendamiseks lülitage enne hooldustöid toide välja ja eemaldage ION Power Packi aku.

MÄRKUS: Kui teil on õrnad või villased vaibad, eriti silmuskarvaga vaibad, proovige tolmuimejat esmalt varjatud kohas, et veenduda, et pöörlevad harjarullid ei kahjusta ega rebi vaiba kiude lahti.

⚠ HOIATUS

VÄHENDAGE TULEKAHJU, ELEKTRILÖÖGI, VIGASTUSTE VÕI VARALISE KAHJU OHTU:

1. See tolmuimeja koosneb mootoriga varustatud otsikust, torust ja käsitolmuimejast. Need osad sisaldavad elektriühendusi, elektrijuhtmeid ja liikuvaid osi, mis võivad kasutajale ohtu kujutada.
2. Enne iga kasutamist kontrollige hoolikalt kõiki osi kahjustuste suhtes. Kui mõni osa on kahjustatud, lõpetage kasutamine.
3. Kasutage ainult identseid varuosi.
4. Tolmuimejas ei ole kasutaja remonditavaid osi.
5. Kasutage seadet ainult käesolevas kasutusjuhendis kirjeldatud viisil. **ÄRGE** kasutage tolmuimejat muul eesmärgil kui käesolevas kasutusjuhendis kirjeldatud.
6. Välja arvatud filtrid ja tolmumahuti, **ÄRGE** laske tolmuimeja ühtegi osa kokku puutuda veega ega muude vedelikega.
7. **ÄRGE** lubage lastel seadet kasutada. Hoidke seade ja selle juhe laste käeulatusest eemal. Ärge lubage seda mänguasjana kasutada. Laste läheduses kasutamisel on vajalik hoolikas järelevalve.

ÜLDINE KASUTAMINE

8. Seda seadet võivad kasutada isikud, kellel on piiratud füüsilised, sensoorsed või vaimsed võimed või kellel puudub kogemus ja teadmised, kui nende tegevust jälgitakse või neile on antud juhised seadme ohutu kasutamise kohta ning nad mõistavad sellega seotud ohte. Puhastamist ja hooldust ei tohi teha lapsed.
9. Lülitage tolmuimeja alati välja enne voolu juhtivate voolikute, mootoriga varustatud otsikute, laadijate, akude või muude elektriliste või mehaaniliste osade ühendamist või lahtiühendamist.
10. **ÄRGE** puudutage pistikut ega tolmuimejat märgade kätega.
11. **ÄRGE** kasutage **seadet**, kui tolmumahuti, filtrid ja harjarull ei ole paigas.
12. Kasutage ainult Shark®-i kaubamärgiga filtreid ja tarvikuid. Muude kui Shark®-i filtrite ja tarvikute kasutamisest tingitud kahjustused võivad jääda garantii kohaldamisalast välja.
13. **ÄRGE** pange esemeid otsiku või tarvikute avadesse. **ÄRGE** kasutage seadet, kui mõni ava on ummistunud; hoidke avad puhtad tolmust, ebemetest, juustest ja muust, mis võib õhuvoolu takistada.
14. **ÄRGE** kasutage **seadet,** kui otsiku või tarviku õhuvool on takistatud. Kui õhukanalid või mootoriga põrandaotsak ummistuvad, lülitage tolmuimeja välja. Eemaldage kõik takistused enne seadme uuesti sisselülitamist.
15. Hoidke otsik ja kõik imiavad eemal juustest, näost, sõrmedest, paljastest jalgadest või lõdvast riietusest.
16. **ÄRGE** kasutage tolmuimejat, kui see ei tööta nõuetekohaselt, on kukkunud, kahjustunud, jäetud välitingimustesse või kukkunud vette.
17. Olge treppidel puhastamisel eriti ettevaatlik.
18. **ÄRGE** jätke tolmuimejat sisselülitatuna järelevalveta.
19. Kui seade on sisse lülitatud, hoidke tolmuimejat kogu aeg vaiba pinnal liikumas, et vältida vaiba kiudude kahjustamist.
20. Kui teil on õrnad või villased vaibad, eriti silmuskarvaga vaibad, proovige tolmuimejat esmalt varjatud kohas, et veenduda, et pöörlevad harjarullid ei kahjustaks ega rebiks vaiba kiude lahti.
21. **ÄRGE** kasutage seadet järgmiste ainete või esemete imemiseks:
    - **a)** vedelikud
    - **b)** suured esemed
    - **c)** kõvad või teravad esemed (klaas, naelad, kruvid või mündid)
    - **d)** suured tolmukogused (sh kipsplaaditolm, kaminatuhk või hõõguvad söed). **ÄRGE** kasutage tolmuimejat elektritööriistade tolmueemaldustarvikuna.
    - **e)** Suitsevad või põlevad esemed (kuumad söed, sigaretikonid või tikud).
    - **f)** tuleohtlikud või süttivad ained (süütevedelik, bensiin või petrooleum).
    - **g)** Mürgised ained (kloorvalgendaja, ammoniaak või kanalisatsioonipuhastusvahend)
22. **ÄRGE** kasutage järgmistes kohtades:
    - **a)** halvasti valgustatud kohtades
    - **b)** märgadel või niisketel pindadel
    - **c)** välistingimustes
    - **d)** suletud ruumides, kus võib esineda plahvatusohtlikke või mürgiseid gaase või aure (süütevedelik, bensiin, petrooleum, värv, värvivedeldajad, koitõrjevahendid või tuleohtlik tolm)
23. Lülitage tolmuimeja välja enne laadija ühendamist või lahtiühendamist.
24. Lülitage tolmuimeja välja enne mis tahes reguleerimist, puhastamist, hooldust või rikkeotsingut.
25. Puhastamise või rutiinse hoolduse ajal **ÄRGE** lõigake midagi peale harjarullile mähkunud juuste, kiudude või nööri.
26. Laske kõikidel filtritel täielikult õhu käes kuivada enne nende tagasipaigaldamist tolmuimejasse, et vältida vedeliku sattumist elektrilistesse osadesse.
27. **ÄRGE** muudake ega üritage tolmuimejat või akut ise parandada, välja arvatud käesolevas kasutusjuhendis kirjeldatud viisil. **ÄRGE** kasutage akut ega tolmuimejat, kui need on muudetud või kahjustatud. Kahjustatud või muudetud akud võivad käituda ettearvamatult, põhjustades tulekahju, plahvatuse või vigastuste ohu.
28. Enne pistiku eemaldamist lülitage kõik juhtseadised välja.
29. Lülitage seade alati välja enne mootoriga varustatud otsiku või käsitarviku ühendamist või lahtiühendamist.

AKU

30. Aku on tolmuimeja toiteallikas. Lugege hoolikalt läbi kõik laadimisjuhised ja järgige neid.
31. Et vältida tahtmatut käivitumist, veenduge, et tolmuimeja on välja lülitatud, enne kui seda üles tõstate või kannate. **ÄRGE** kandke seadet nii, et teie sõrm on toitelülitil.
32. Kasutage ainult seadmega kaasasolevat laadijat. Vale laadija kasutamine võib põhjustada laadimise ebaõnnestumist ja/või ohtlikke olukordi. Ühele akutüübile sobiv laadija võib tekitada tuleohtu, kui seda kasutatakse teise akuga.
33. Hoidke aku eemal kõikidest metallist esemetest, nagu kirjaklambrid, mündid, võtmed, naelad või kruvid. Aku klemmide lühistamine suurendab tulekahju- või põletusohtu.
34. Ebakohastes kasutustingimustes võib akust vedelik välja voolata. Vältige kokkupuudet selle vedelikuga, kuna see võib põhjustada ärritust või põletusi. Kokkupuute korral loputage veega. Kui vedelik satub silmadesse, pöörduge arsti poole.
35. Aku pikaajalise tööea säilitamiseks ei tohi akut hoida temperatuuril alla 3°C (37,4°F) ega üle 40°C (104°F).
36. **ÄRGE** laadige akut temperatuuril alla 5°C (40°F) või üle 40°C (104°F). Ebaõige laadimine või laadimine määratud temperatuurivahemikust väljaspool võib akut kahjustada ja suurendada tulekahjuohtu.
37. Hoidke seadet siseruumides.
38. **ÄRGE** laske akul kokku puutuda tule ega temperatuuriga üle 130 °C (265 °F), kuna aku võib plahvatada.
39. Kasutage seadet ainult selle jaoks ette nähtud akupakiga. Muude akupakkide kasutamine võib põhjustada vigastus- ja tulekahjuohtu.
40. Enne seadistuste tegemist, tarvikute vahetamist või seadme hoiule panemist eemaldage akupakk seadmest. Sellised ennetavad ohutusmeetmed vähendavad seadme juhusliku käivitumise ohtu.

HOIDKE NEED JUHISED ALLES

KOKKUPANEK

1. Ühendage **toru põrandaotsakuga**.
2. Ühendage **käsitolmuimeja** toruga.

Enne kasutamist veenduge, et kõik osad on täielikult ühendatud ja oma kohale klõpsatud.

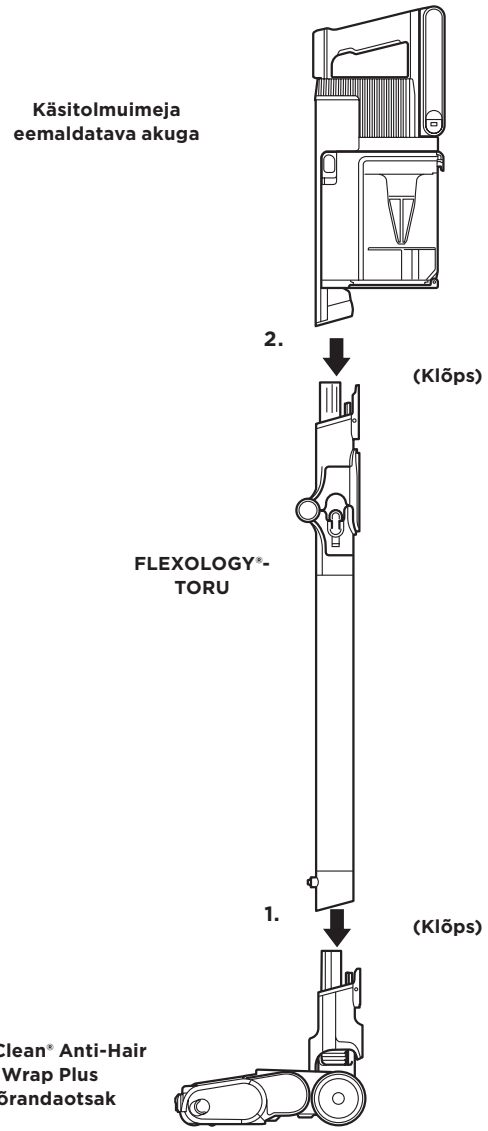

LIITIUM-IOONAKU

Liitium-ioonaku ei ole täielikult laetud. Enne esimest kasutamist laadige **aku** täielikult täis. Esimesel kasutamisel kasutage akut,, kuni see on täielikult tühjenenud. See aitab akut kasutamiseks ette valmistada.

AKU LAETUSE JA LAADIMISE LED-MÄRGUTULED

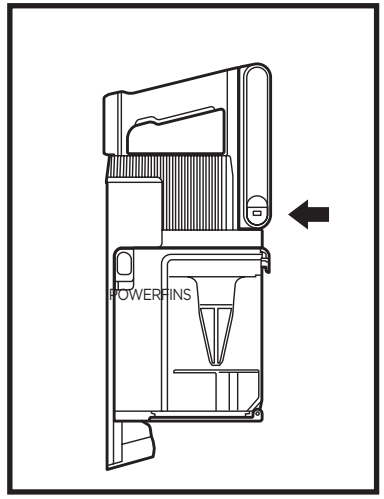

Laadimine

- **Kui aku on 100% täis, vilgub LED-tuli valgelt.**
- **LED vilgub roheliselt, kui aku on laetud 76%–99% ulatuses.**
- **LED vilgub kollaselt, kui aku on 0–75% täis.**
- **LED-tuli ei põle – aku on välja lülitatud**

MÄRKUS: *Täielik laadimine võtab aega umbes 3,5 tundi.*

Lisamärkused
1. LED-tuled kustuvad, kui aku on täielikult laetud.
2. Seade ei lülitu sisse, kui laadija on ühendatud.

TEAVE ION POWER PACKI AKU KOHTA

Selles tootes kasutatakse laetavat ja ringlussevõetavat liitium-ioonakut. Kui aku ei hoia enam laengut, tuleb see tolmuimejast eemaldada ja ringlussevõtuks anda. **ÄRGE** põletage ega kompostige akut.

Kui teie liitium-ioonaku tuleb välja vahetada, kõrvaldage see või suunake ringlusse vastavalt kohalikele eeskirjadele. Mõnes piirkonnas on kasutatud liitium-ioonakude viskamine prügikasti või olmejäätmete hulka seadusega keelatud. Viige kasutatud akud ringlusse volitatud ringlussevõtukeskusesse või edasimüüjale. Võtke ühendust kohaliku ringlussevõtukeskusega, et saada teavet kasutatud aku äraandmise kohta.

IMEMISVÕIMSUSE REŽIIMID

IMEMISREŽIIMI MÄRGUTULED	
	ECO
CLEAN SENSE IQ	Clean Sense IQ
	Boost

ECO-režiim – maksimaalne tööaeg. Säästab aku energiat.

Clean Sense IQ-režiim – parim tasakaal imemisvõimsuse ja optimeeritud tööaja vahel.

Boost-režiim – maksimaalne imemisvõimsus. Tarbib kõige rohkem akuenergiat.

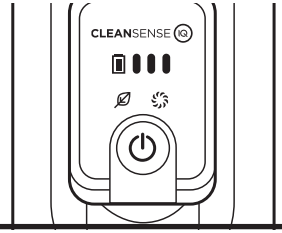

Aku tööaeg

REŽIIM	MINUTIT
Käsitolmuimeja – ECO-režiim (mootoriga tarvikut pole ühendatud)	60
Boost-režiim (käsitolmuimeja) (mootoriga tarvikut pole ühendatud)	10

Clean Sense IQ-režiimi tööaeg sõltub kasutamisest ja puhastatavatel pindadel oleva prahi hulgast.

Imemisrežiim mõjutab tööaega. Kasutage Boost-režiimi lühiajaliselt.

AKU LAADIMINE

LIITIUM-IOONAKU LAADIJA KASUTAMINE

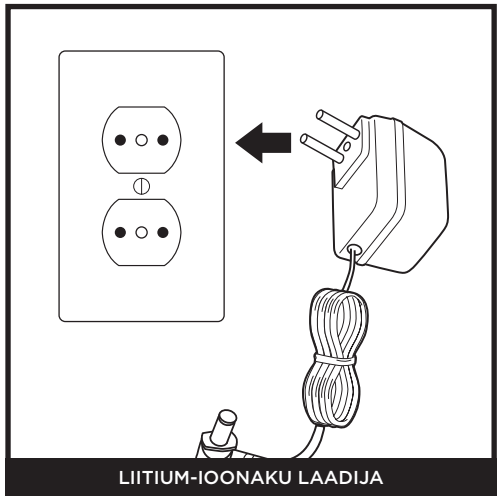

LIITIUM-IOONAKU LAADIJA

Ühendage **liitium-ioonaku laadija** seinakontakti.

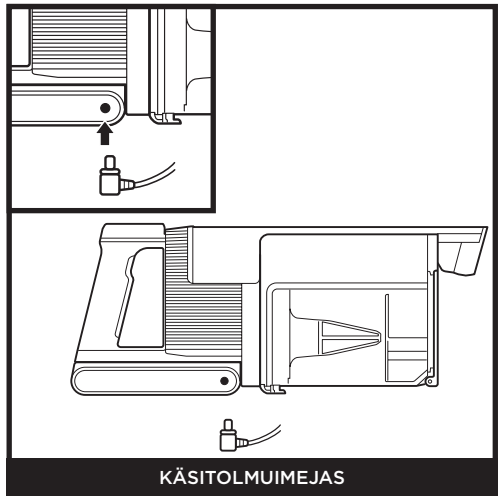

KÄSITOLMUIMEJAS

Käsitolmuimeja aku laadimiseks ühendage laadija vooluvõrku ja sisestage seejärel laadija pistik käsitolmuimeja käepideme all asuvasse pesasse.

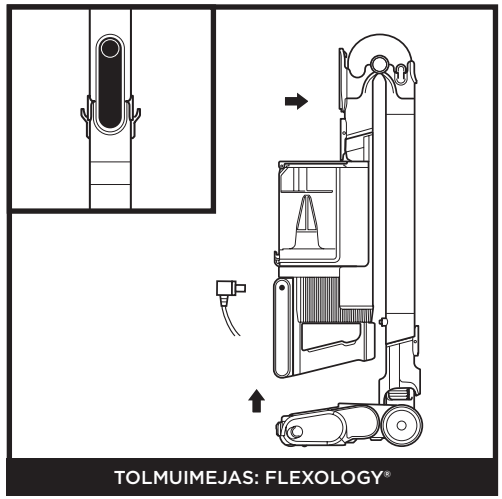

TOLMUIMEJAS: FLEXOLOGY®

Tolmuimeja hoiurežiimi lülitamiseks vajutage **FLEXOLOGY®-toru lukustuse vabastusnuppu**, samal ajal kallutades käsitolmuimejat ettepoole, kuni toru klõpsatab ja lukustub. Ühendage laadija käsitolmuimeja laadimispessa.

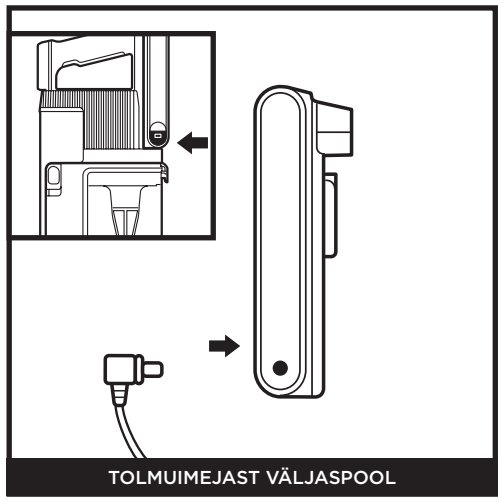

TOLMUIMEJAST VÄLJASPOOL

Hoidke **aku vabastusnuppu** all ja libistage aku välja. Ühendage laadija aku laadimispessa. Aku tagasipaigaldamiseks libistage see käsitolmuimeja tagaküljel asuvasse pesasse, kuni see klõpsatab paika.

SEADED



SISSELÜLITAMINE/VÄLJALÜLITAMINE

Vajutage toitenuppu, et tolmuimeja sisse või välja lülitada.

MÄRKUS: Seade ei lülitu sisse, kui laadija on ühendatud. Enne tolmuimeja sisselülitamist eemaldage laadija pistik tolmuimeja laadimispesast.



CLEAN SENSE IQ-REŽIIM

Clean Sense IQ tuvastab nähtamatu mustuse ja suurendab automaatselt võimsust. Clean Sense IQ-režiim kohandab puhastustulemust vastavalt tuvastatud prahi hulgale, tagades optimaalse imemisvõimsuse ja tööaja nii suure kui ka väikese prahikoguse tuvastamisel.

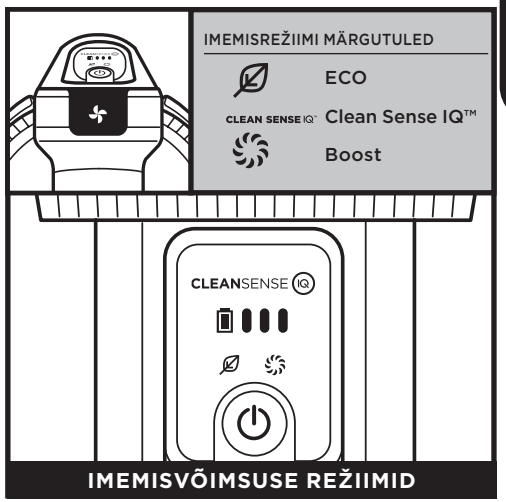

IMEMISVÕIMSUSE REŽIIMID

Vajutage nuppu (), et vahetada ECO-režiimi, Clean Sense IQ™-režiimi ja Boost-režiimi vahel. Aku säästmiseks valige ECO-režiim. Igapäevaseks puhastamiseks valige Clean Sense IQ-režiim. Lisavõimsuse saamiseks valige Boost-režiim.

PUHASTUSREŽIIMID

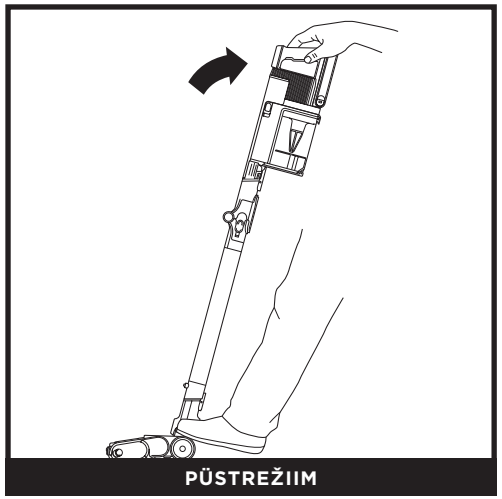

PÜSTREŽIIM

Põrandate puhastamiseks astuge põrandaotsakule ja kallutage käsitolmuimejat tahapoole.

MÄRKUS: Harjarullid hakkavad tööle ainult siis, kui käsitolmuimeja on kallutatud tahapoole.

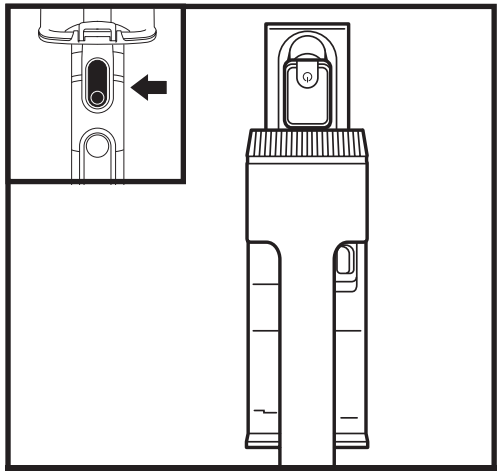

PÕRANDAST KÕRGEMAL PUHASTAMINE KÄSITOLMUIMEJAGA

Vajutage toru vabastusnuppu ja tõstke käsitolmuimeja torult maha. Tarvikut saab kasutada treppide, mööbli ja muude põrandast kõrgemal asuvate pindade puhastamiseks.

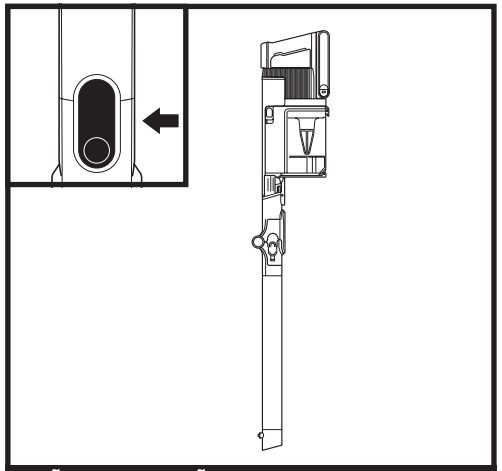

PÕRANDAST KÕRGEMAL PUHASTAMINE TORUGA

Asetage tolmuimeja püsti ja vajutage otsiku vabastusnuppu, mis asub toru alumises osas, otsiku kohal. Tõstke toru üles, et see lahti ühendada.

Sobib suurepäraselt põrandaliistude, laeventilaatorite, aknalaudade ja muude raskesti ligipääsetavate kohtade puhastamiseks.

MÄRKUS: Kõik tarvikud sobivad nii torupuhastiga kui ka käeshoitava tolmuimejaga.

FLEXOLOGY®-TORU KASUTAMINE

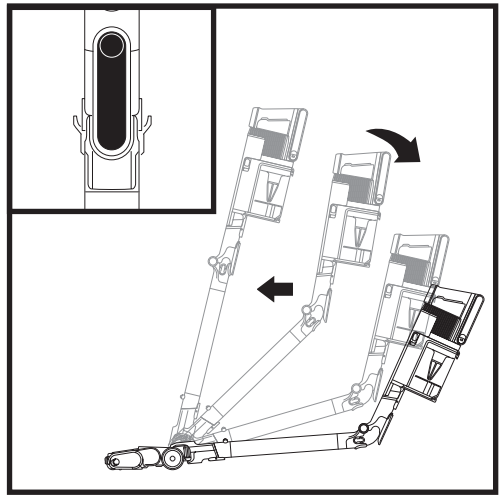

Vajutage toru tagaküljel asuvat lukustuse vabastusnuppu ja reguleerige seejärel nurka.

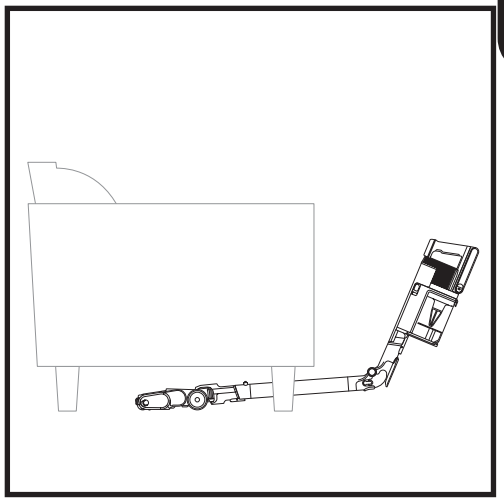

Seadke toru väiksema nurga alla, et mööbli all oleks lihtsam puhastada.

FLEXOLOGY®-TORU HOIUSTAMINE

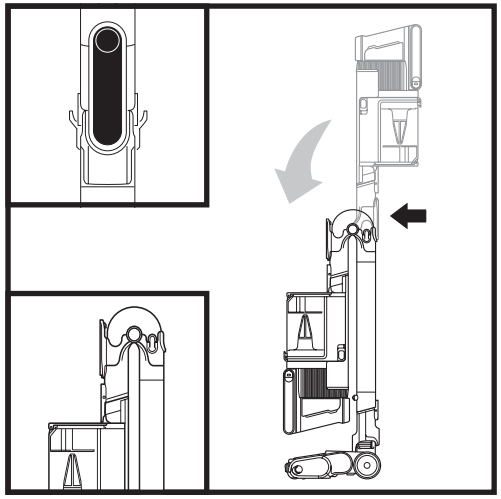

Tolmuimeja hoiurežiimi lülitamiseks vajutage lukustuse vabastusnuppu, samal ajal kallutades käsitolmuimejat ettepoole.

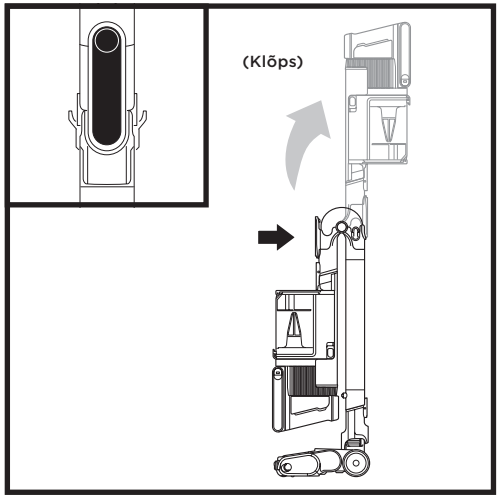

Tolmuimeja hoiurežiimist vabastamiseks vajutage lukustuse vabastusnuppu ja tõstke käsitolmuimejat üles, kuni toru klõpsatab ja lukustub oma kohale.

TOLMUIMEJA HOOLDAMINE

TOLMUMAHUTI TÜHJENDAMINE

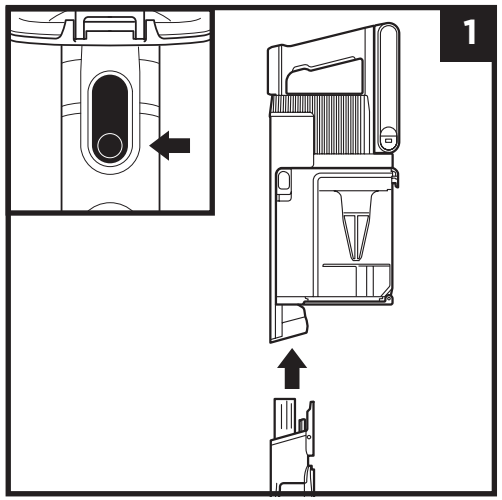

Vajutage toru vabastusnuppu, et eemaldada käsitolmuimeja torust.

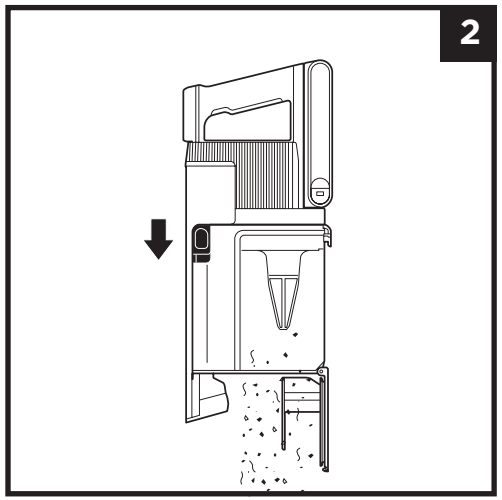

Tolmumahuti tühjendamiseks, kui see on kinnitatud käsitolmuimeja külge, asetage tolmumahuti prügikasti kohale ja lükake kaane vabastusliugurit ettepoole.

TOLMUMAHUTI EEMALDAMINE JA PUHASTAMINE

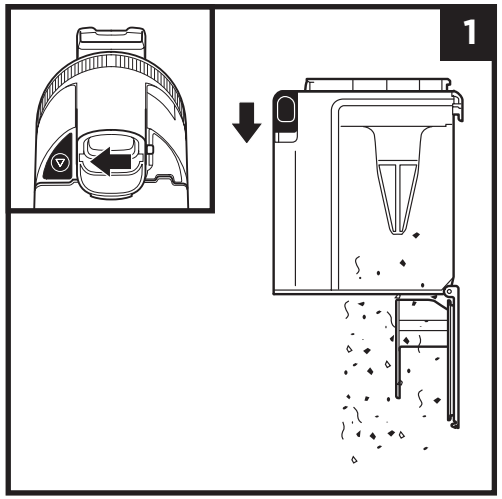

Tolmumahuti eemaldamiseks käsitolmuimejast vajutage tolmumahuti põhjas asuvat vabastusnuppu. Kallutage tolmumahutit ja tõstke see eemaldamiseks üles.

Tolmu ja prahi tühjendamiseks hoidke tolmumahutit prügikasti kohal ja lükake seejärel CleanTouch Dirt Ejectori liugurit ettepoole.

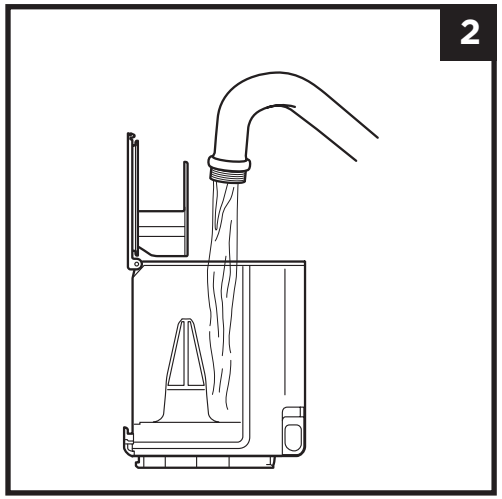

Tolmumahuti sisemuse puhastamiseks loputage seda veega. Enne tagasipaigaldamist asetage tolmumahuti küljele, jättes kaane lahti, et see saaks vähemalt 48 tundi õhu käes kuivada.

FILTRITE PUHASTAMINE

Loputage filtreid regulaarselt, et säilitada tolmuimeja imemisvõimsus.

Filtrite puhastamiseks loputage neid ainult veega. **Laske kõigil filtritel enne tagasipaigaldamist kuni 48 tundi õhu käes täielikult kuivada, et vältida vedeliku sattumist elektrilistesse osadesse.** Puhastage mootorieelseid filtreid vähemalt kord kuus ja mootorijärgset filtrit vähemalt kord aastas. Vajaduse korral koputage pesemiste vahel lahtine mustus maha. Intensiivse kasutamise korral võib mõnikord olla vajalik sagedasem puhastamine.

TÄHTIS: Filtrite puhastamisel **ÄRGE** kasutage seepi. Kasutage ainult vett. Tolmuimejal puudub imemisvõime, kui mootorijärgne filter ei ole paigaldatud. Enne kasutamist veenduge, et kõik filtrid on paigaldatud.

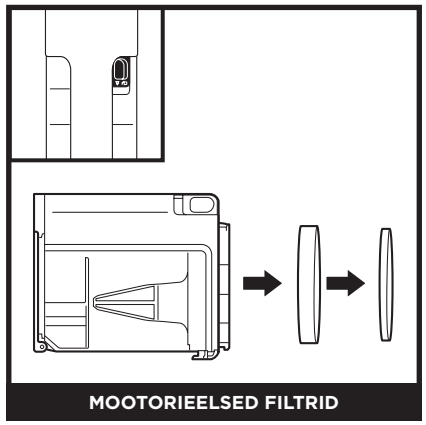

MOOTORIEELSED FILTRID

Eemaldage tolmumahuti ja tõmmake vaht- ja vildifiltrid tolmumahuti tagaküljest välja.

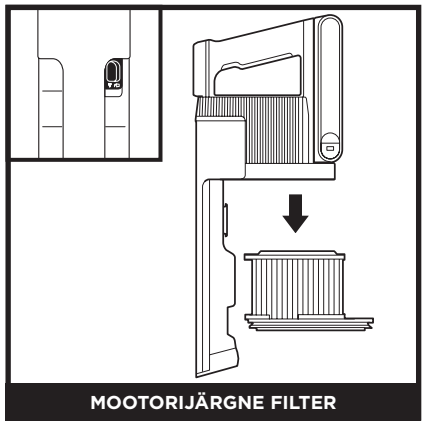

MOOTORIJÄRGNE FILTER

Eemaldage tolmumahuti. Tõmmake mootorijärgne filter käsitolmuimejast välja.

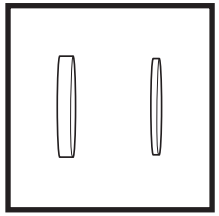

Mootorieelsete vaht- ja vildifiltrite komplekt

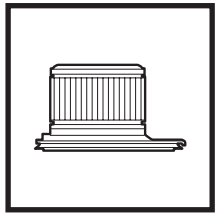

Mootorijärgne filter

TOLMUIMEJA HOOLDAMINE

PÕRANDAOTSAK OTSIK

Kui harjarullile on mähkunud juukseid, jätkake puhastamist vaibarežiimil paljal põrandal, lühikarvalisel vaibal või väikesel vaibal. Kui harjarullile jääb pärast jätkuvat kasutamist ikka veel mähkunud kiude, eemaldage need ettevaatlikult. Kui sõidate üle kõva või terava eseme või märkate tolmuimejaga töötamise ajal müra muutust, kontrollige põrandaotsaku ummistusi. (Vaadake jaotist „Põrandaotsaku ummistuste kontrollimine”.)

PEHME RULLI PUHASTAMINE

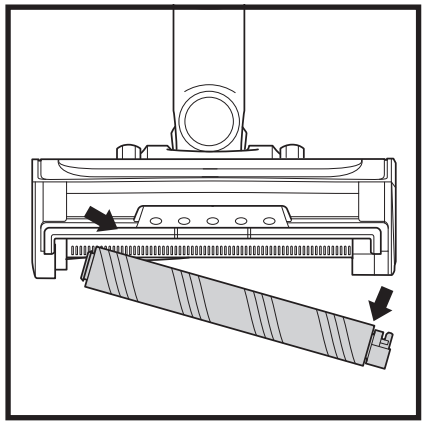

1. Pehme rulli eemaldamiseks otsikust tõmmake see sakist hoides välja.
2. Koputage lahtised mustuseosakesed pehmelt rullilt maha. Pühkige pehme rull kuiva rätikuga puhtaks ja eemaldage pehme rulli taga asuvate hammaste vahele jäänud mustus.
3. Peske pehmet rulli vajaduse korral käsitsi. Kasutage ainult vett ja laske rullil täielikult õhu käes kuivada (vähemalt 24–48 tundi).
4. Paigaldage pehme rull tagasi, kuni tunnete, et see klõpsatab paika.

ANDURITE PUHASTAMINE

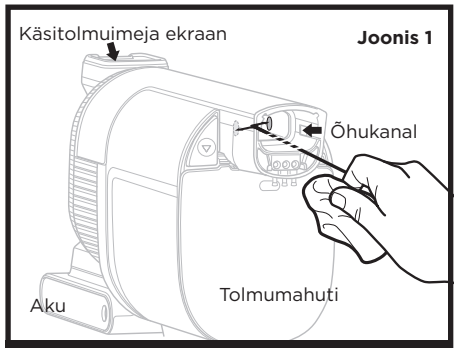

Joonis 1

CLEAN SENSE IQ-ANDURID



Puhastage regulaarselt käsitolmuimeja sisemisi andureid, kuna juuksed ja muu praht võivad neile koguneda ja neid ummistada. Kui andurid on osaliselt ummistunud, ei reguleeri Clean Sense IQ-režiim imemisvõimsust ootuspäraselt. Kui andurid on täielikult ummistunud, ilmub ekraanile veakood F0 ja Clean Sense IQ ikoon hakkab käsitolmuimeja ekraanil vilkuma.

Andurite puhastamine:

1. Lülitage toide välja ja eemaldage käsitolmuimeja.
2. Leidke andurid käsitolmuimeja otsiku sees. Andurid asuvad otsiku siseseintel, umbes 3 tolli sügavusel õhukanalis (joonis 1), joondatuna välisküljel olevate IQ-logodega.
3. Pühkige andureid õrnalt mikrokiudlapiga ja eemaldage kõik juuksed ja mustus.
4. Lülitage toide sisse ja veenduge, et seade töötab normaalselt.

TOLMUIMEJA HOOLDAMINE

UMMISTUSTE KONTROLLIMINE

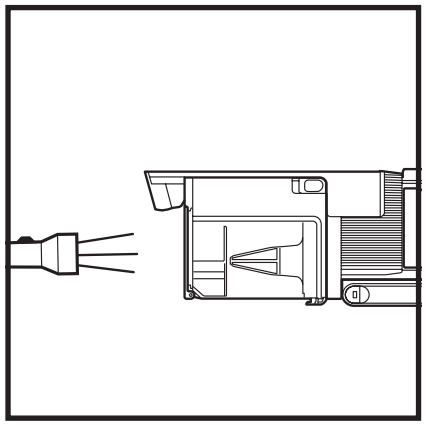

Käsitolmuimeja ummistuste kontrollimine:

1. Lülitage tolmuimeja välja.
2. Eemaldage käsitolmuimeja torust.
3. Kontrollige tolmumahuti kõiki sisselaskeavasid ja eemaldage sealt praht või ummistused.

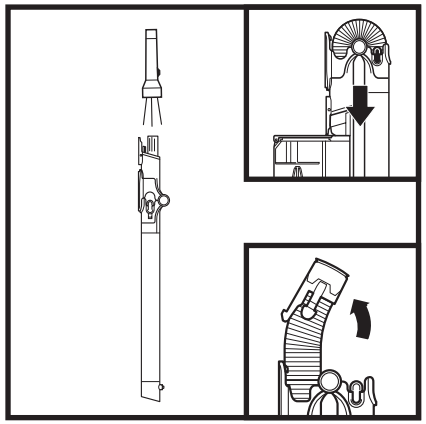

Torus olevate ummistuste kontrollimine:

Standardne toru:

1. Lülitage tolmuimeja välja.
2. Eemaldage käsitolmuimeja ja põrandaotsak.
3. Vaadake toru läbi, et kontrollida, kas seal on ummistusi.
4. Eemaldage kogu praht ja kõrvaldage ummistused.

FLEXOLOGY®-toru:

1. Lülitage tolmuimeja välja.
2. Eemaldage käsitolmuimeja ja põrandaotsak torust.
3. Kontrollige FLEXOLOGY®-toru liigendiosas asuvat **ummistuste eemaldamise voolikut**, vajutades vooliku mõlemal küljel olevaid sakke ja tõmmates vooliku välja.
4. Eemaldage kogu praht ja kõrvaldage ummistused.

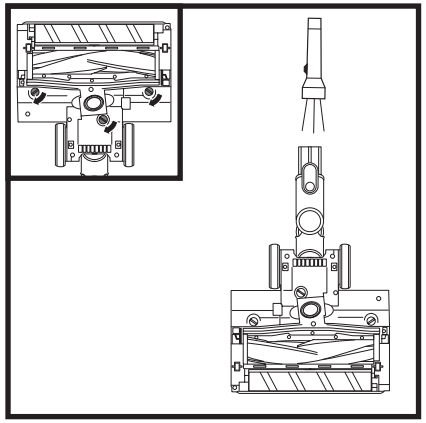

Põrandaotsaku ummistuste kontrollimine:

1. Lülitage tolmuimeja välja.
2. Eemaldage toru.
3. Avage põrandaotsaku põhjas asuvad kolm lukku mündi servaga.
4. Eemaldage kate ja kallutage põrandaotsaku kaela tahapoole.
5. Kontrollige ava ja eemaldage sealt kogu praht.
6. Paigaldage kate tagasi, lükates selle eendid piludesse. Seejärel suruge kate igast küljest kindlalt alla ja keerake lukke päripäeva, kuni need klõpsuga lukustuvad.

VEAOTSINGUJUHEND

⚠ HOIATUS: Elektrilöögi ja tahtmatu käivitumise ohu vähendamiseks lülitage enne hooldustöid toide välja ja eemaldage liitium-ioonaku.

Tolmuimeja ei korja prahti üles. Imemisvõimsus puudub või on nõrk. Käsitolmuimeja juhtpaneelil on filtri ikoon punane. (Lisateavet leiate jaotisest „Ummistuste kontrollimine”.)

- Kontrollige filtreid, et näha, kas neid on vaja puhastada. Loputage filtreid juhiste järgi ja laske neil enne tolmuimejasse tagasipaigaldamist täielikult õhu käes kuivada.
- Tolmumahuti võib olla täis; tühjendage tolmumahuti.
- Kontrollige, kas põrandaotsakus on ummistusi; vajaduse korral eemaldage ummistused.
- Eemaldage harjarullile mähkunud niidid, vaibakiud või juuksed.
- Kontrollige toru ummistuste eemaldamise ava kaudu, kas torus on ummistusi, ja eemaldage kogu praht.
- Kontrollige, kas käsitolmuimeja, toru ja põrandaotsaku vahelistes ühenduskohtades on prahti. Eemaldage ühenduskohtadest kogu tolm ja praht.
- Kui probleem püsib, võtke ühendust klienditeenindusega.

Tolmuimeja tõstab vaibad üles.

- Veenduge, et Boost-režiim ei ole sisse lülitatud, kuna see võib kergemate vaipade puhul tekitada liiga tugevat imemisjõudu. Olge ettevaatlik, kui puhastate väikesi vaipu või õrnalt õmmeldud servadega vaipu.
- Lülitage seade harjarulli peatamiseks välja, ja vajutage toitenuppu, et seade uuesti käivitada.

Harjarullid ei pöörle.

- Lülitage tolmuimeja kohe välja. Eemaldage kõik takistused enne tolmuimeja uuesti sisselülitamist. Veenduge, et käsitolmuimeja on piisavalt tahapoole kallutatud, et harjarullid saaksid tööle hakata. Kui harjarullid ikka veel ei pöörle, võtke ühendust klienditeenindusega.
- Kui põrandaotsakul on tuled, kuid need ei sütti, on tekkinud ühendusprobleem käsitolmuimeja, toru ja otsiku vahel. Proovige osad lahti ühendada ja uuesti ühendada. Kui tuled ikka veel ei sütti, võtke ühendust klienditeenindusega.

Tolmuimeja lülitub ise välja.

Tolmuimeja iseseisval väljalülitumisel võib olla mitu põhjust, sealhulgas ummistused, aku probleemid ja ülekuumenemine. Kui tolmuimeja lülitub ise välja, toimige järgmiselt:

1. Lülitage tolmuimeja sisse ja kontrollige käsitolmuimeja aku märgutulesid. Kui akut tuleb laadida, veenduge, et seade on välja lülitatud, enne kui ühendate selle laadijaga.
2. Tühjendage tolmumahuti ja puhastage filtrid (vt jaotisi „Tolmumahuti tühjendamine” ja „Filtrite puhastamine”).
3. Kontrollige toru, tarvikuid ja sisselaskeavasid ning eemaldage kõik ummistused.
4. Laske seadmel ja akul jahtuda vähemalt 45 minutit, kuni need on saavutanud toatemperatuuri.
5. Vajutage toitenuppu, et tolmuimeja uuesti käivitada. Veenduge, et laadija ei ole ühendatud käsitolmuimeja laadimispesaga.

MÄRKUS: Kui tolmuimeja ikka veel ei tööta korralikult, võtke ühendust klienditeenindusega numbril +44 (0)800 862 0453.

VEAOTSINGUJUHEND

	Rike	Veakoodi kuvamine
Mootor	Mootor ei käivitu	10
	Mootori ülekuumenemine	20
	Mootori liigvool	30
	Mootori lühis	40
	Mootori liigkiirus	50
	Süsteemi sideviga	60
	Clean Sense IQ-anduri ummistus	F0
Põrandaotsak	Põrandaotsaku ülekuumenemine	70
	Põrandaotsaku lühis	E0

TARVIKUD ON SAADAVAL VEEBILEHEL SHARKCLEAN.EU

- **Ⓐ 8-tolline piluotsik**
- **Ⓑ 18-tolline painduv piluotsik**
- **Ⓒ Tolmuharjaga piluotsik**
- **Ⓓ Tolmuhari**
- **Ⓔ Mitme nurga all kasutatav tolmuhari**
- **Ⓕ Allergeenivastane tolmuhari**
- **Ⓖ Polstriotsik**
- **Ⓗ Lai polstriotsik**
- **Ⓘ Mitmeotstarbeline tarvik lemmikloomakarvade eemaldamiseks**
- **Ⓙ Mootoriga süvapuhastustarvik lemmikloomakarvade eemaldamiseks**
- **Ⓚ FLEXOLOGY®-toru seadmealuste pindade puhastamiseks**
- **Ⓛ Tarvikukott**
- **Ⓜ Liitium-ioonaku laadija**
- **Ⓝ Kahe liitium-ioonaku laadija**
- **Ⓞ Liitium-ioonaku**

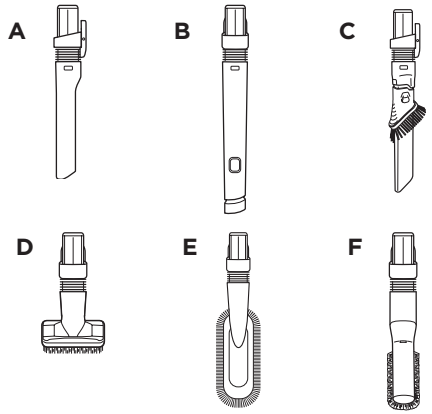

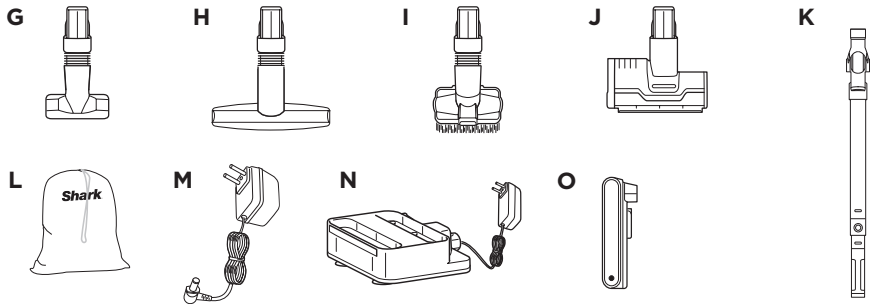

MÄRKUS: Kõik tarvikud ei kuulu kõigi seadmete komplekti. Selle mudeliga kaasasolevate tarvikute loetelu leiate karbi ülemise klapi siseküljelt. Lisatarvikute tellimiseks külastage **veebilehte sharkclean.co.uk**.

VIIE (5) AASTA PIIRATUD GARANTII

Kui tarbija ostab toote Ühendkuningriigis, on tal toote kvaliteediga seotud seadusjärgsed õigused (teie „seadusjärgsed õigused"). Te võite neid õigusi oma müüja suhtes rakendada. Sharkis oleme aga oma toodete kvaliteedis nii kindlad, et anname toote omanikule täiendava tootjagarantii kuni viieks aastaks (1-aastane standardgarantii ja registreerimisel lisanduvad 4 aastat). Käesolevad tingimused kehtivad ainult meie tootjagarantii kohta – teie seadusjärgsed õigused jäävad muutumatuks.

Allpool esitatud tingimused kirjeldavad meie garantii eeltingimusi ja ulatust. Need ei mõjuta teie seadusjärgseid õigusi ega teie müüja kohustusi ega teie ja müüja vahel sõlmitud lepingut.

Liitium-ioonaku ei kuulu 5-aastase garantii alla (vt aku garantiitingimusi järgmisel lehel).

Shark®-i garantiid

Tolmuimeja on kodumasin, mis kujutab endast märkimisväärset investeeringut. Teie uus seade peab töötama korralikult võimalikult kaua. Seadmega kaasnev garantii on oluline aspekt – see peegeldab tootja usaldust oma toote ja tootmise kvaliteedi vastu.

Iga Shark®-i seadmega kaasneb tasuta varuosade ja remonditööde garantii. Meie klienditeeninduse infotelefon (0800 862 0453) on avatud esmaspäevast reedeni kell 9.00–18.00. Helistamine on tasuta ja teid ühendatakse otse Sharki esindajaga. Veebipõhist abi leiate ka aadressilt **www.sharkclean.co.uk**

Kuidas registreerida oma Shark®-i pikendatud garantii?

Garantii saate registreerida veebis 28 päeva jooksul alates ostukuupäevast. Aja säästmiseks on vaja järgmisi andmeid teie seadme kohta:

- Seadme ostukuupäev (ostukviitung või saateleht)
- Mudeli number

Veebis registreerumiseks külastage palun veebilehte www.Sharkclean.eu/uk/register-guarantee. Otse firmalt Shark ostetud tooted registreeritakse automaatselt.

OLULINE

- Teie Shark®-i garantii kehtib toote suhtes alates ostukuupäevast.
- Palun hoidke ostukviitung alati alles. Kui teil on vaja kasutada garantiid, vajame ostukviitungit, et kontrollida, kas meile esitatud andmed on õiged. Kehtiva ostukviitungi esitamata jätmine võib muuta teie garantii kehtetuks.

Millised on minu tasuta Shark®-i garantii registreerimise eelised?

Kui registreerite oma garantii, on meil teie andmed käepärast, kui peaksime kunagi teiega ühendust võtma. Kui nõustute ka meie teavitustega, saate lisaks näpunäiteid ja nõuandeid selle kohta, kuidas oma Shark®-i tolmuimejat kõige paremini ära kasutada, ning uudiseid Shark®-i uusimatest tehnoloogiatest ja tooteuudistest.

Kui registreerite oma garantii veebis, saate kohe kinnituse, et oleme teie andmed kätte saanud.

Kui pikk on uute Shark®-i seadmete garantii?

Tänu meie kindlusele oma disaini ja kvaliteedikontrolli suhtes kehtib teie uuele Shark®-i tolmuimejale kokku kuni viieaastane garantii (12 kuud pluss registreerimisel veel 4 aastat).

Mida hõlmab tasuta Shark®-i garantii?

Teie Shark®-i seadme remont või asendamine (Sharki äranägemisel), sealhulgas kõik osad (välja arvatud liitium-ioonaku; aku garantii kohta vaadake järgmist lehekülge) ja tööjõukulud. Shark®-i garantii täiendab teie kui tarbija seadusjärgseid õigusi.

Mida Shark®-i tasuta garantii ei hõlma?

1. Ummistused – tolmuimeja ummistuse kõrvaldamise kohta leiate täpsemat teavet kasutusjuhendist.
2. Tavaline kulumine, näiteks harjarull, sulavkaitsmed, rihm, voolik jne.
3. Juhuslikud kahjustused, vead, mis on põhjustatud hooletust kasutamisest või hooldamisest, väärkasutamisest, hooletusest, ettevaatamatust käitamisest või tolmuimeja käsitsemisest, mis ei vasta seadmega kaasasolevale Shark®-i kasutusjuhendile.
4. Tolmuimeja kasutamine muul eesmärgil kui tavapäraseks koduseks kasutamiseks.
5. Selliste osade kasutamine, mis ei ole kokku pandud või paigaldatud kasutusjuhendi kohaselt.
6. Rikked, mis on põhjustatud muude kui Shark®-i originaalvaruosade ja -tarvikute kasutamisest.
7. Ebaõige paigaldus (välja arvatud juhul, kui paigalduse on teinud Shark®).
8. Remont või muudatused, mille on teostanud muud isikud peale Shark®-i või selle esindajate.
9. Liitium-ioonaku. Aku garantiitingimused leiate järgmiselt leheküljelt.

Mis juhtub, kui garantii aegub?

Shark ei kujunda tooteid nii, et need kestaksid vaid piiratud aja. Me mõistame, et klientidel võib tekkida soov oma tolmuimejaid parandada ka pärast garantii lõppemist. Sellisel juhul palume võtta ühendust meie tasuta klienditeeninduse abiliiniga numbril 0800 862 0453 ja küsida teavet meie garantiijärgse teeninduse programmi kohta.

Kust saan osta Shark®-i originaalvaruosi ja -tarvikuid?

Sharki varuosad ja tarvikud on välja töötanud samad insenerid, kes arendasid välja ka teie Shark®-i tolmuimeja. Veebilehel www.sharkclean.co.uk leiate kõigi Shark®-i seadmete jaoks täieliku valiku Shark®-i varuosi, asendusosi ja tarvikuid.

Pidage meeles, et garantii ei kata kahjustusi, mis on tekkinud muude kui Shark®-i varuosade kasutamise tagajärjel.

KAHE (2) AASTA PIIRATUD AKUGARANTII

Kui tarbija ostab toote Ühendkuningriigis, on tal toote kvaliteediga seotud seadusjärgsed õigused (teie „seadusjärgsed õigused"). Te võite neid õigusi oma müüja suhtes rakendada. Shark®-is oleme aga oma toodete kvaliteedis nii kindlad, et anname toote omanikule akudele täiendava tootjagarantii kuni kaheks aastaks (1-aastane standardgarantii ja registreerimisel lisanduv 1 aasta). Käesolevad tingimused kehtivad ainult meie tootjagarantii kohta – teie seadusjärgsed õigused jäävad muutumatuks.

Igal Shark®-i akul on tasuta garantii, mis hõlmab varuosi ja remonditöid. Meie klienditeeninduse infotelefon (0800 862 0453) on avatud esmaspäevast reedeni kell 9.00–18.00. Helistamine on tasuta ja teid ühendatakse otse Shark®-i esindajaga. Veebipõhist tuge leiate ka aadressilt **www.sharkclean.co.uk**

Kuidas registreerida oma Shark®-i pikendatud garantii?

Võite registreerida oma garantii veebis 28 päeva jooksul alates ostukuupäevast. Aja säästmiseks on vaja järgmisi andmeid teie seadme/aku kohta:

- Seadme/aku ostukuupäev (ostukviitung või saateleht)
- Mudeli number

Veebis registreerumiseks külastage palun veebilehte www.Sharkclean.co.uk/register-guarantee. Otse Sharkilt ostetud tooted registreeritakse automaatselt.

OLULINE

- Tootja garantii kehtib akule 12 kuud (või 2 aastat, kui seade on registreeritud) alates ostukuupäevast. Teil on vaja seadme ostukuupäeva (ostukviitung või saateleht).
- Palun hoidke ostukviitung alati alles. Kui teil on vaja kasutada garantiid, vajame ostukviitungit, et kontrollida, kas meile esitatud andmed on õiged. Kehtiva ostukviitungi esitamata jätmine võib muuta teie garantii kehtetuks.

Kui pikk on uute Shark®-i akude garantii?

Tänu meie kindlusele oma disaini ja kvaliteedikontrolli suhtes kehtib teie uue Shark®-i tolmuimeja akule kokku kuni kaheaastane garantii (12 kuud pluss registreerimisel antav 1-aastane pikendatud garantii).

Mida hõlmab tasuta Shark®-i garantii?

Shark®-i aku remont või asendamine (Shark® otsustab oma äranägemisel, kas aku asendatakse või remonditakse), sealhulgas kõik varuosad ja tööjõukulud. Shark®-i garantii täiendab teie kui tarbija seadusjärgseid õigusi.

Mida Shark®-i tasuta garantii ei hõlma?

1. Selliste osade tavaline kulumine, mis vajavad seadme nõuetekohase toimimise tagamiseks regulaarset hooldust ja/või asendamist.
2. Juhuslikud kahjustused, vead, mis on põhjustatud hooletust kasutamisest või hooldamisest, väärkasutamisest, hooletusest, ettevaatamatust käitamisest või aku käsitsemisest viisil, mis ei vasta seadmega kaasasolevatele Shark®-i juhistele.
3. Aku kasutamine muul otstarbel kui selle Shark®-i tolmuimeja toiteks, millega see kaasa anti.
4. Selliste osade kasutamine, mis ei ole kokku pandud või paigaldatud kasutusjuhendi kohaselt.
5. Rikked, mis on põhjustatud muude kui Shark®-i originaalvaruosade ja -tarvikute kasutamisest.
6. Ebaõige paigaldus (välja arvatud juhul, kui paigalduse on teostanud Shark®).

Kust saan osta Shark®-i originaalakusid?

Shark®-i akud on välja töötanud samad insenerid, kes arendasid välja ka teie Shark®-i tolmuimeja. Veebilehel www.sharkclean.co.uk leiate kõigi Shark®-i seadmete jaoks laia valiku asendusakusid. Palun pidage meeles, et muude kui Shark®-i akude kasutamisest tingitud kahjustused ei pruugi olla hõlmatud teie garantiiga. See ei mõjuta siiski teie seadusjärgseid õigusi.

PLEASE READ CAREFULLY AND KEEP FOR FUTURE REFERENCE.
This Owner's Guide is designed to help you get a complete understanding of your new Shark® vacuum.
Illustrations may differ from actual product. We are constantly striving to improve our products; therefore the specifications contained herein are subject to change without notice.
© 2025 SharkNinja Operating LLC. DUOCLEAN, FLEXOLOGY and SHARK are registered trademarks of SharkNinja Operating LLC.
POWERFINS PLUS is a trademark of SharkNinja Operating LLC.

LŪDZU, UZMANĪGI IZLASIET UN SAGLABĀJIET INFORMĀCIJU.
Šī lietošanas instrukcija ir paredzēta, lai palīdzētu jums pilnībā iepazīties ar savu jauno Shark® putekļsūcēju.
Attēli var atšķirties no faktiskā produkta. Pastāvīgi cenšoties uzlabot savus produktus, mēs paturam tiesības bez iepriekšēja brīdinājuma veikt izmaiņas šajā rokasgrāmatā iekļautajās specifikācijās.
© 2025 SharkNinja Operating LLC. DUOCLEAN, FLEXOLOGY un SHARK ir SharkNinja Operating LLC reģistrētas preču zīmes. POWERFINS PLUS ir SharkNinja Operating LLC preču zīme. reģistrētas preču zīmes, kas pieder SharkNinja Operating LLC.
POWERFINS PLUS ir zīmols, kas pieder uzņēmumam SharkNinja Operating LLC.

PRAŠOME ATIDŽIAI PERSKAITYTI IR IŠSAUGOTI ATEITYJE.
Šis vartotojo vadovas skirtas padėti jums visapusiškai susipažinti su savo naujuoju „Shark®“ dulkių siurbliu.
Paveikslėliai gali skirtis nuo tikrojo produkto. Nuolat siekiame tobulinti savo produktus, todėl čia pateiktos specifikacijos gali keistis be išankstinio įspėjimo.
© 2025 „SharkNinja Operating LLC“. „DUOCLEAN“, „FLEXOLOGY“ ir „SHARK“ yra „SharkNinja Operating LLC“ registruoti prekių ženklai.
„POWERFINS PLUS“ yra „SharkNinja Operating LLC“ prekės ženklas.

PALUN LUGEGE HOOLIKALT LÄBI JA HOIDKE ALLES TULEVIKU TARBEKS.
Käesolev kasutusjuhend aitab teil oma uut Shark®-i tolmuimejat põhjalikult tundma õppida.
Pildid võivad erineda tegelikust tootest. Püüame oma tooteid pidevalt täiustada, seetõttu võivad siin esitatud tehnilised andmed muutuda ilma ette teatamata.
© 2025 SharkNinja Operating LLC. DUOCLEAN, FLEXOLOGY ja SHARK on SharkNinja Operating LLC registreeritud kaubamärgid.
POWERFINS PLUS on SharkNinja Operating LLC kaubamärk.

SharkNinja Europe Limited,
3150 Century Way,
Thorpe Park,
Leeds
LS15 8ZB, UK

SharkNinja Germany GmbH,
Rotfeder-Ring 9,
60327 Frankfurt am Main,
Germany

IZ400EU_Series_IB_MP_UK_Baltics_Mv1
PRINTED IN CHINA - IZGATAVOTS ĶĪNĀ - PAGAMINTA KINIJOJE - TRÜKITUD HIINAS