# Shark StainStriker

## PX200EUT

# INSTRUCTIONS
# LIETOŠANAS INSTRUKCIJA
# NAUDOJIMO INSTRUKCIJA
# KASUTUSJUHEND

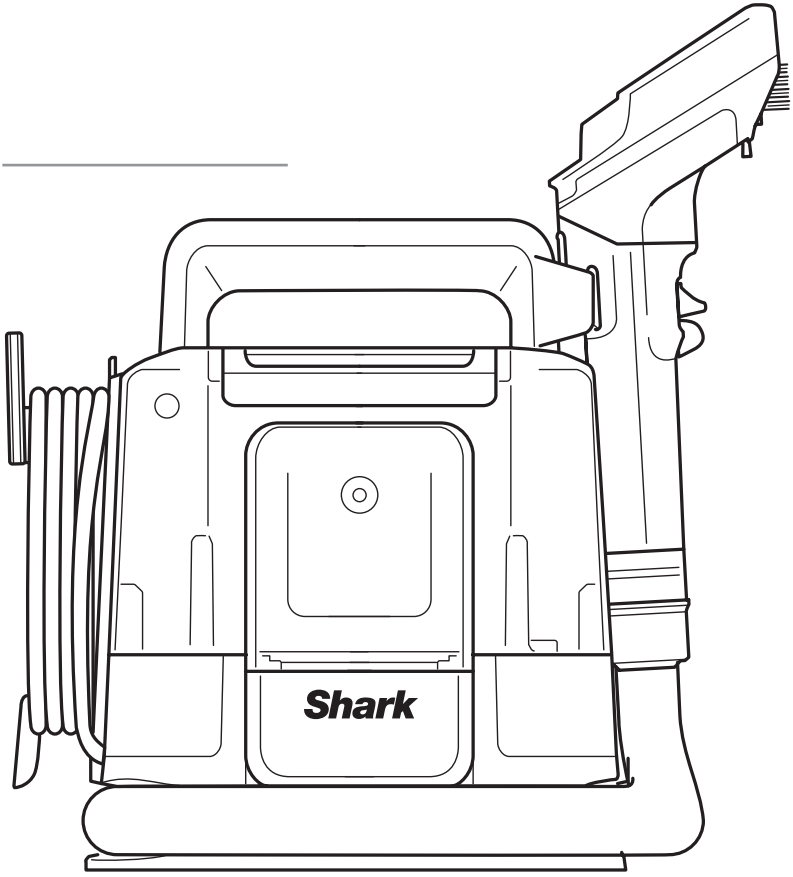


Scan QR to view **HOW-TO VIDEOS** and more.

Nolasiet QR kodu, lai apskatītu **LIETOŠANAS VIDEO** un citus materiālus.

Nuskaitykite QR kodą, kad peržiūrėtumėte **PATARIMŲ VAIZDO ĮRAŠUS** ir dar daugiau.

Skaneerige QR-kood, et vaadata **JUHENDVIDEOID** ja palju muud.

# CONTENTS


**Important Safety Instructions** . . . . . 3
**What's Included** . . . . . 4
**Getting Started** . . . . . 5
**How to use the Hand Tool** . . . . . 6
**Maintenance** . . . . . 7
Cleaning the Dirty Water Tank . . . . . 7
Cleaning the Hand Tools . . . . . 7
Unclogging the System . . . . . 7
Storage . . . . . 8
**Cleaning & Drying Guide** . . . . . 8
**Shark Cleaning Solutions** . . . . . 9
**Technical Specifications** . . . . . 9
**Troubleshooting** . . . . . 10
**Guarantee** . . . . . 11


Scan the QR code to view the **HOW TO VIDEOS** and more.

This marking indicates that this product should not be disposed with other household wastes. To prevent possible harm to the environment or human health from uncontrolled waste disposal, recycle it responsibly to promote the sustainable reuse of material sources. To return your used device, please use the return and collection systems or contact the retailer where this product was purchased. They can take this product for environmentally safe recycling.

# IMPORTANT SAFETY INSTRUCTIONS – FOR HOUSEHOLD USE ONLY

**READ CAREFULLY BEFORE USE – SAVE THESE INSTRUCTIONS. FOR HOUSEHOLD USE ONLY; READ ALL INSTRUCTIONS BEFORE USING THIS SPOT CARPET/UPHOLSTERY CLEANER**

## ⚠ WARNING REDUCE THE RISK OF FIRE, ELECTRIC SHOCK, INJURY, OR PROPERTY DAMAGE:

**This appliance is not intended for use by persons (including children) with reduced physical, sensory or mental capabilities, or lack of experience and knowledge, unless they have been given supervision or instruction concerning use of the appliance by a person responsible for their safety. Children should be supervised to ensure that they do not play with the appliance.**

1. Improper connection of the equipment grounding conductor can result in a risk of electric shock. Check with a qualified electrician or service person if you are in doubt as to whether the socket is properly grounded.
2. **DO NOT** modify the plug provided with the appliance.
3. **DO NOT** force into socket or try to modify it.
4. **DO NOT** pull, close door, or wrap around sharp edges or corners on the cord. To unplug, grasp the plug, not the cord. Keep cord away from heated surfaces.
5. To reduce the risk of fire or electric shock due to internal component damage, use ONLY Shark Deep Clean Pro/ Oxy Multiplier formula in the correct tanks, as intended for use with this appliance. See instructions within this guide.
6. The areas around where you are cleaning may become wet, use care to avoid slipping and falling.
7. Use care when removing and reattaching the hand tool to the Spot Cleaner to avoid accidental activation of the cleaning solution.
8. **DO NOT** spray solution on your skin or in your eyes.
9. **DO NOT** fill solution tanks while installed on the appliance. Remove before filling.
10. **DO NOT** operate if there is any wetting of the exterior surfaces of the appliance. If the appliance is wet, dry with a cloth before use.
11. To reduce the risk of shock and unintended operation, turn off and unplug Spot Cleaner before any adjustment, cleaning, maintenance, or troubleshooting.
12. Before each use, carefully inspect each part for damage or wear. If a part is damaged or worn out, immediately discontinue use. **DO NOT** use if any part is damaged or if Spot Cleaner is not working as it should, has been dropped, left outdoors, or dropped into water.
13. **DO NOT** immerse or spray water on the body of the Spot Cleaner. To clean the surface, wipe with a dry cloth.
14. **DO NOT** allow to be used by children or as a toy. Close supervision is necessary when used near children.
15. **DO NOT** handle plug or Spot Cleaner with wet hands.
16. **DO NOT** use without the dirty water tank, clean solution tank, or filter in place.
17. Use only a identical Shark® replacement parts. Only use Shark® branded filters and accessories.
18. If plugging unit into extension cord, ensure cord is no more than 15m to prevent damage to the motor.
19. **DO NOT** place Spot Cleaner on uneven surfaces.
20. **DO NOT** use to pick up:
    a) Large objects
    b) Hard or sharp objects (glass, nails, screws, or coins)
    c) Large quantities of dust (e.g., drywall dust).
    d) Smoking or burning objects (hot coals, cigarette butts, or matches)
    e) Flammable or combustible materials (lighter fluid, petrol, or kerosene)
    f) Toxic materials (chlorine bleach, ammonia, or drain cleaner)
21. **DO NOT** use in the following areas:
    a) Poorly lit areas
    b) Outdoor areas
    c) Spaces that are enclosed and may contain explosive or toxic fumes or vapors (lighter fluid, petrol, kerosene, paint, paint thinners, mothproofing substances, or flammable dust).

    **DO NOT**: Engage spray trigger unless pointing at the affected area. WARNING: May still spray when the unit is powered off.
22. Check manufacturer's tag prior to cleaning area rugs for any specific cleaning guidelines.

    We **DO NOT** recommend deep cleaning delicate rugs (including wool, cotton, silk, antique, or area rugs that **DO NOT** have a manufacturer's tag).
23. Always perform a small patch test on a small hidden spot of the area rug or surface you are cleaning to make sure it is ok to clean with this product.
24. Choose the correct bristle for your surface to prevent property damage. The rubber nubs are designed to be used for more delicate surfaces. The tough bristles are ideal for stubborn agitation on hard wearing surfaces for deep stain cleaning.

# SAVE THESE INSTRUCTIONS

## PARTS

- Ⓐ Deep Clean Pro Tank
- Ⓑ Dirty Water Tank
- Ⓒ StainStriker Tank
- Ⓓ Crevice Tool
- Ⓔ Tough Stain Tool
- Ⓕ 2x Reversible Bristles
- Ⓖ 177ml Deep Clean Pro Formula
- Ⓗ 355ml OXY Multiplier Formula
- Ⓘ Spray Trigger
- Ⓙ Power Button
- Ⓚ Detach Button
- Ⓛ Wide Tough Stain Tool*
- Ⓜ Pet Stain Trapping Tool*

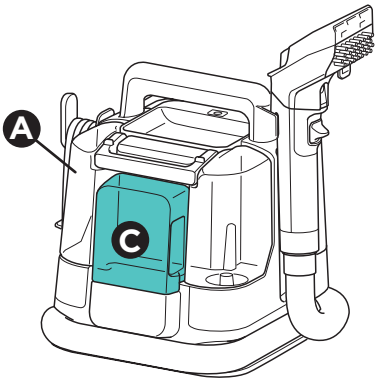


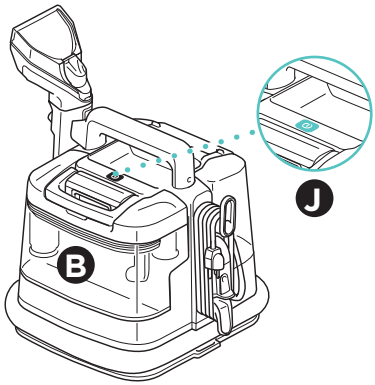


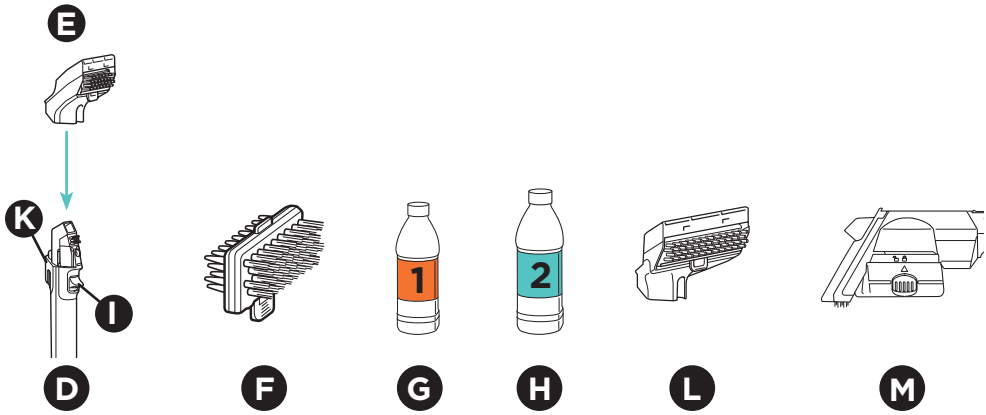


* Tools sold with the Pet model PX200EUT (or sold separately)

**NOTE**: Not all accessories come with all units. Tools may vary by model.
For additional accessories available, please visit www.sharkclean.eu

## GETTING STARTED

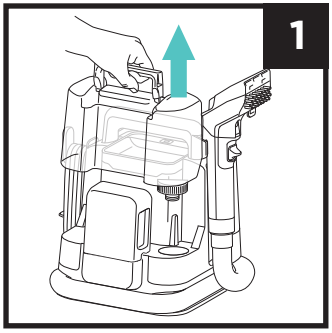


**1.** Detach the Deep Clean Pro Tank from the unit. Turn the tank over, unscrew cap and remove.

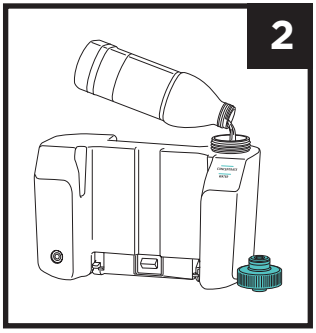


**2.** Add water to the Deep Clean Pro Tank up to the Water fill line. Then add Deep Clean Pro formula to the Concentrate fill line.

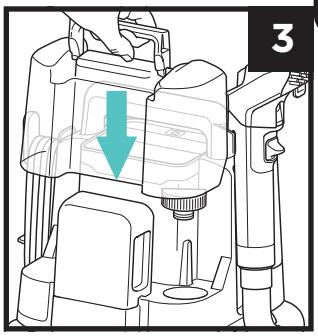


**3.** Replace the cap, then reinstall the tank until it clicks into place.

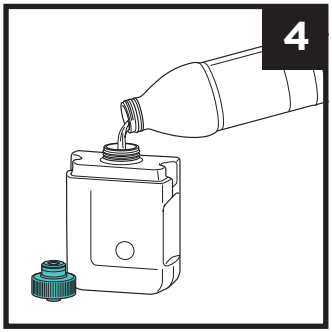


**4.** Detach the StainStriker tank from the unit and turn over. Unscrew the cap and pour the StainStriker formula into the tank.

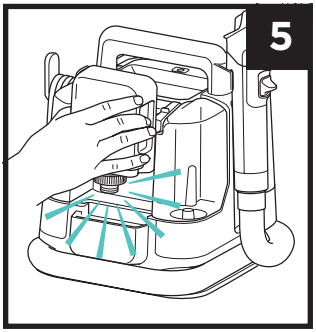


**5.** Replace the cap and reinstall the tank until it clicks into place.

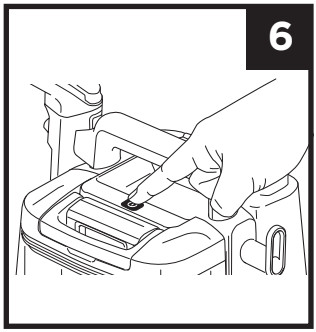


**6.** Unwrap the power cable and plug into a power socket. Turn **ON** unit to begin cleaning.

**IMPORTANT**: Vacuum with traditional vacuum cleaner first before using Stain Striker.
Use **ONLY** Shark branded cleaning solutions, Deep Clean Pro/Oxy Multiplier.

## WET STAIN CLEANING

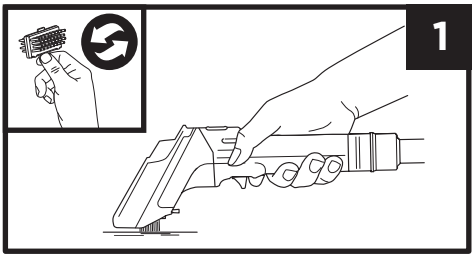


1. For Wet Stains, follow the Stain Guide located on the hand tool. Turn ON using the power button and vacuum up the liquid mess. Spray the stain area. Scrub with the bristles, then tilt hand tool forward and drag across the stain area to extract liquid. Repeat if needed. To avoid longer dry times, do not over spray.

## DRY STAIN CLEANING

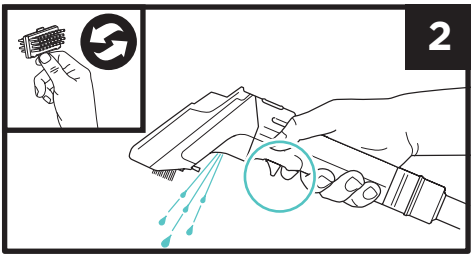


2. For Dry stains, follow the Stain Guide located on the hand tool. Turn ON using the power button. Scrub the stained area, then spray and scrub again, then tilt hand tool forwards and drag across the stain area to extract liquid. Repeat if needed. To avoid longer dry times, do not over spray.

**Formulated For**: MOST CARPETS, AREA RUGS, UPHOLSTERY, AND FABRICS.*
*Not for use on wool, silk, or delicate carpets. Follow all carpet manufacturer recommendations. Always perform patch test prior to using. Please refer to instruction booklet for full information.

**Note:** For hard to reach areas, tool can be used without a hand tool attachment using only the crevice tool set up.
**Tip:** Choosing the bristles - The rubber bristles are best suited for more delicate surfaces and upholstery. The tough bristles are ideal for stubborn agitation on hard wearing surfaces.

## PET STAIN TRAPPING TOOL

The Shark Pet Stain Trapping Tool is included with select models. This extracts unhygienic messes, preventing the mess from reaching the hose and the interior of the unit. **DO NOT** use the tool to remove pet hair. To use, spray the wet mess, then extract it as advised above. To avoid oversaturating, do not over spray. **DO NOT** exceed the **MAX FILL** line on the Pet Tool Cup.

Keep the tool level, without tipping to prevent the mess from reaching the hose. After use, turn off the power of the main unit and empty the tool cup where appropriate. Wash the cup, filter, and the rest of the tool thoroughly with soap and water after each use.

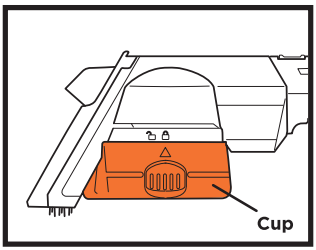


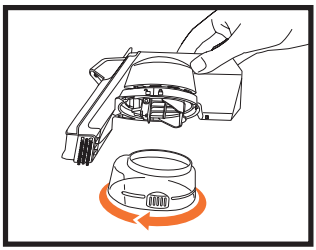

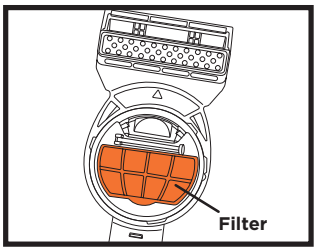

## MAINTENANCE

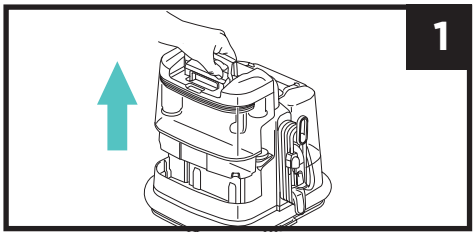


**1.** Detach the dirty water tank. keeping the tank upright and set down on a level surface. Push the handle all the way back until it clicks, then lift off the lid.

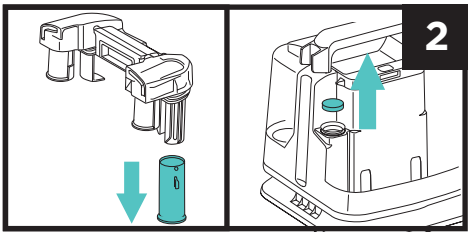


**2.** Clean the float valve and make sure it can move freely. Remove the foam filter from the unit whilst cleaning.

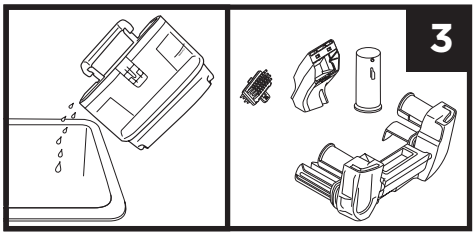


**3.** Suitably pour away the dirty liquid from the dirty water tank, tapping off any loose debris. Clean off any other debris on the hand tools, bristles, lid and float valve. Rinse all parts thoroughly with soap and water and allow to air-dry completely before reinstalling.

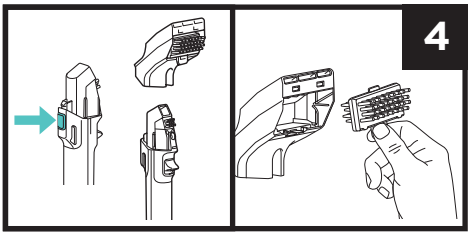


**4.** Detach the hand tool by pressing the release button. Remove the cover from the hand tool to clean the air path. Wash the bristles on the hand tool thoroughly.

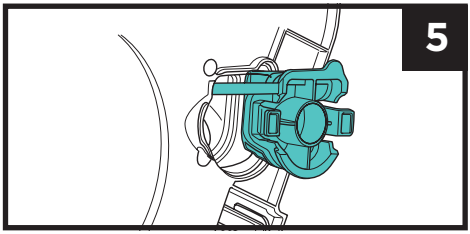


**5.** To clear any clogged debris, remove the connecting clip on the bottom of the unit. Clear all debris, then close the door.

**NOTE:** Clean unit after every use to avoid odours, bacteria, and mould.

## STORAGE

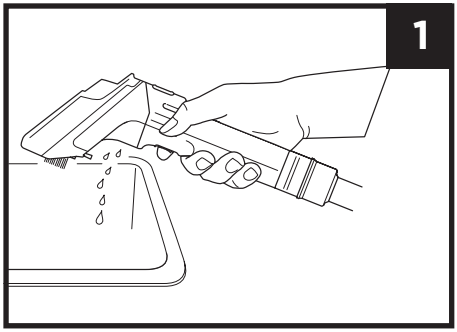


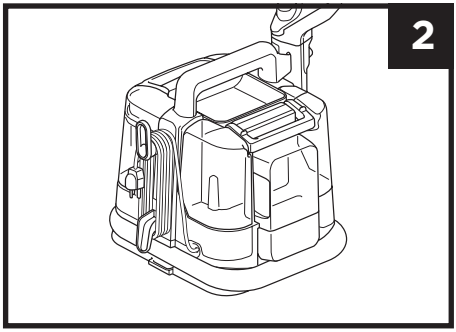


**1.** Unplug the unit and place it near a sink, toilet, or drain to empty the remaining liquid from the attached Tool. Clean the unit and all parts (See Maintenance).

**2.** When cleaning is complete and all parts have dried, reattach all the tools. Wrap up the power cord. Wrap the hose around the base of the unit and store the hand tool in its holder.

## CLEANING & DRYING GUIDE

**CLEANING:**

- When applying the cleaning solution, only cover the stain at the beginning of the cleaning process. Avoid oversaturating the area, or continual spraying during cleaning.
- For older and tougher stains, allow between 5-20 minutes for the cleaning solution to settle into the stain and get to work.
- For fresh stain cleaning, these can be cleaned immediately after spraying.
- Always agitate the area thoroughly to break up the stain. Brush in multiple directions for best results.
- Always ensure to use the correct solution dilution measures when setting up the unit for cleaning.

**DRYING:**

- When extracting the liquid, pass over the cleaning area in a uniform pattern, applying downward pressure throughout.
- Angle the hand tool to engage the suction vents parallel to the cleaning surface for optimum suction.
- Continue to pass over the cleaning area until liquid is no longer extracting through the hand tool window.

For information, scan QR to view **HOW-TO VIDEOS**.

## CLEANING FORMULAS




**Shark Deep Clean Pro**
Deep carpet cleaning pro formula for removing dirt & grime.




**Shark OXY Multiplier**
Tough stain eliminating formula for those stubborn stains & odours.

To order refills of Shark Deep Clean Pro and Shark OxyMultiplier, scan the QR code.

## TECHNICAL SPECIFICATIONS

**PX200 Series: 220V - 240V, 60 Hz, 450W**

**RECORD THIS INFORMATION**

Model Number: _____

Date of Purchase: _____
(Keep receipt)

Store of Purchase: _____

©2026 SharkNinja Operating LLC.
SharkNinja Europe Limited, 1st/2nd Floor Building 3150, Thorpe Park, Century Way, Leeds, England, LS15 8ZB

**www.sharkclean.eu**

SharkNinja Germany GmbH, Rotfeder-Ring 9, 60327 Frankfurt am Main, Germany

SHARK and STAINSTRIKER are registered trademarks in the European Union of Sharkninja Operating LLC.
Illustrations may differ from actual product.

## TROUBLESHOOTING

| Problem | Solution |
|---|---|
| **Inconsistent spray or no spray** | Ensure there is cleaning solution In both of the solution tanks.<br>Make sure the Deep Clean Pro Tank is installed correctly.<br>Make sure the unit is plugged in and the power is on. |
| **Low suction or no suction** | Make sure the dirty water tank is not overfilled and is installed correctly.<br>Check the clog access point underneath the unit and clear any debris trapped inside at the end of the hose.<br>If a cleaning tool is attached, make sure it is connected correctly.<br>Remove any debris from the cleaning attachments. |
| **Unit not turning on** | Make sure the unit is plugged in completely.<br>Try a different socket.<br>Ensure On/Off button was pressed. |
| **Liquid leaking from unit** | The dirty water tank may be overfilled.<br>Make sure the dirty water tank and the Deep Clean Pro Tank are both installed correctly.<br>Make sure the float valve in the dirty water tank is not stuck.<br>Make sure the unit is on a stable, flat surface. |
| **Solution tanks leaking** | Make sure the caps on the solution tanks are tightened fully.<br>Make sure both tanks are installed correctly and the caps have clicked into place. |

# THREE (3) YEAR LIMITED WARRANTY

When a consumer buys a product in Europe, they get the benefit of legal rights relating to the quality of the product (your statutory rights). You can enforce these rights against your retailer. However, at Shark® we are so confident about the quality of our products that we give you an additional manufacturer's guarantee of up to three years (2-year standard plus 1 on registration). These terms and conditions relate to our manufacturer's guarantee only – your statutory rights are unaffected.

The conditions below describe the prerequisites and scope of our guarantee. They do not affect your statutory rights or the obligations of your retailer and your contract with them.

**Shark® Guarantees**

Your Shark unit constitutes a sizeable investment. Your new Spot Cleaner needs to work properly for as long as possible. The guarantee it comes with is an important consideration - and reflects how much confidence the manufacturer has in its product and manufacturing quality.

Every Shark machine comes with a free parts and labour guarantee. You'll also find online support at **sharkclean.eu**

**How do I register my Shark guarantee?**

You can register your guarantee online within 28 days of purchase. To save time, you'll need the following information about your Spot Cleaner:

- Date you purchased the unit (receipt or delivery note).

**IMPORTANT:**

- The guarantee will only cover your product from the date of purchase.
- Please keep your receipt at all times. Should you need to use your guarantee we will need your receipt to verify the information you have supplied to us is correct. The inability to produce a valid receipt may invalidate your guarantee.

**What are the benefits of registering my free Shark guarantee?**

When you register your guarantee we'll have your details to hand if we ever need to get in touch.

You can also receive tips and advice on how to get the best out of your Shark unit and hear the latest news about new Shark® technology and launches. If you register your guarantee online, you'll get instant confirmation that we've received your details.

**How long are new Shark machines guaranteed for?**

Our confidence in our design and quality control means that your new Shark unit is guaranteed for a total of three years.

**What is covered by the free Shark guarantee?**

Repair or replacement of your Shark machine (at Shark's discretion), including all parts and labour. A Shark guarantee is in addition to your legal rights as a consumer.

**What is not covered by the free Shark guarantee?**

When you register your guarantee we'll have your details to hand if we ever need to get in touch.

You can also receive tips and advice on how to get the best out of your Shark unit and hear the latest news about new Shark® technology and launches. If you register your guarantee online, you'll get instant confirmation that we've received your details.

1. Normal wear and tear of wearable parts (such as accessories).Replacement parts are available for purchase at **sharkclean.eu**

2. Damage caused by misuse, abuse, negligent handling, failure to perform required maintenance or damage due to mishandling in transit.

3. Damage caused by maintenance not authorised by Shark.

**Where can I buy genuine Shark spares and accessories?**

Shark spares and accessories are developed by the same engineers who developed your Shark unit. You'll find a full range of Shark spares and replacement parts/accessories for all Shark machines at **sharkclean.eu**

Please remember that damage caused by the use of non-Shark spares may not be covered under your guarantee.

# SATURS


**Svarīgi drošības norādījumi . . . . . 3**

**Komplektācija . . . . . 4**

**Uzsākšana . . . . . 5**

**Kā lietot rokas piederumus . . . . . 6**

**Apkope . . . . . 7**

Netīrā ūdens tvertnes tīrīšana . . . . . 7

Rokas instrumentu tīrīšana . . . . . 7

Sistēmas aizsērējumu novēršana . . . . . 7

Glabāšana . . . . . 8

**Tīrīšanas un žāvēšanas norādījumi . . . . . 8**

**Shark tīrīšanas līdzekļi . . . . . 9**

**Tehniskie parametri . . . . . 9**

**Problēmu novēršana . . . . . 10**

**Garantija . . . . . 11**


Noskenējiet QR kodu, lai noskatītos video pamācības un uzzinātu vairāk

Šis marķējums norāda, ka šo produktu nedrīkst izmest kopā ar citiem sadzīves atkritumiem. Lai novērstu iespējamo kaitējumu videi vai cilvēku veselībai, ko rada nekontrolēta atkritumu izmešana, pārstrādājiet to atbildīgi, lai veicinātu materiālo resursu ilgtspējīgu atkārtotu izmantošanu. Lai nodotu savu lietoto ierīci, lūdzu, izmantojiet atgriešanas un savākšanas sistēmas vai sazinieties ar tirgotāju, pie kura šis izstrādājums tika iegādāts. Viņi varēs nodrošināt šī izstrādājuma videi drošu pārstrādi.

# SVARĪGI DROŠĪBAS NORĀDĪJUMI – TIKAI MĀJSAIMNIECĪBAS LIETOŠANAI

**PIRMS LIETOŠANAS RŪPĪGI TO IZLASIET – SAGLABĀJIET ŠO INSTRUKCIJU. TIKAI MĀJSAIMNIECĪBAS LIETOŠANAI; PIRMS PAKLĀJU UN MĒBEĻU TRAIPU TĪRĪŠANAS LĪDZEKĻA LIETOŠANAS IZLASIET VISAS INSTRUKCIJAS**

## ⚠ BRĪDINĀJUMS

**LAI SAMAZINĀTU UGUNSGRĒKA, STRĀVAS TRIECIENA, TRAUMU VAI ĪPAŠUMA BOJĀJUMU RISKU:**

**Šī ierīce nav paredzēta lietošanai personām (tostarp bērniem) ar ierobežotām fiziskām, sensorām vai garīgām spējām vai ar nepietiekamu pieredzi un zināšanām, ja vien tās nav pakļautas uzraudzībai vai nav saņēmušas norādījumus par ierīces lietošanu no personas, kas atbild par viņu drošību. Bērni jāuzrauga, lai nodrošinātu, ka viņi nerotaļājas ar ierīci.**

1. Nepareiza ierīces zemējuma vadītāja savienojums var radīt elektriskās strāvas trieciena risku. Ja jums rodas šaubas par to, vai kontakligzda ir pareizi iezemēta, sazinieties ar kvalificētu elektriķi vai servisa speciālistu.
2. **NEPĀRVEIDOJIET** ierīcei pievienoto kontaktdakšu.
3. **NESPIEDIET** kontaktdakšu ar spēku un nemēģiniet to pārveidot.
4. **NEVELCIET** ierīci aiz vada, neiespiediet vadu durvīs un neapvelciet to ap asām malām vai stūriem. Lai ierīci atvienotu no elektrotīkla, satveriet kontaktdakšu, nevis raujiet aiz vada. Turiet vadu drošā attālumā no karstām virsmām.
5. Lai samazinātu ugunsgrēka vai elektriskās strāvas trieciena risku iekšējo komponentu bojājumu dēļ, lietojiet TIKAI Shark Deep Clean Pro/Oxy Multiplier tīrīšanas līdzekļu formulu atbilstošajās tvertnēs, kā paredzēts lietošanai ar šo ierīci. Skatiet norādījumus šajā rokasgrāmatā.
6. Vietas ap tīrāmajām zonām var kļūt mitras; ievērojiet piesardzību, lai izvairītos no paslīdēšanas un nokrišanas.
7. Esiet uzmanīgi, noņemot un pievienojot roktura piederumu traipu tīrītājam, lai izvairītos no nejaušas tīrīšanas līdzekļa aktivizācijas.
8. **NESMIDZINIET** tīrīšanas līdzekli uz ādas vai acīs.
9. **NEPIEPILDIET** šķidruma tvertnes, kamēr tās ir uzstādītas uz ierīces. Pirms piepildīšanas tās noņemiet.
10. **NEDARBINIET** ierīci, ja tās ārējās virsmas ir mitras. Ja ierīce ir mitra, pirms lietošanas nosusiniet to ar drānu.
11. Lai samazinātu strāvas trieciena un nejaušas darbības risku, izslēdziet un atvienojiet traipu tīrītāju no elektrotīkla padeves pirms jebkādas regulēšanas, tīrīšanas, apkopes vai problēmu novēršanas.
12. Pirms katras lietošanas rūpīgi pārbaudiet katru detaļu, lai konstatētu bojājumus vai nolietojumu. Ja kāda detaļa ir bojāta vai nolietota, nekavējoties pārtrauciet lietošanu. **NELIETOJIET IERĪCI,** ja kāda tās daļa ir bojāta vai ja traipu tīrītājs nedarbojas kā paredzēts, ir kritusi, atstāta ārpus telpām vai iekritusi ūdenī.
13. **NEGREMDĒJIET** ūdenī un nesmidziniet ūdeni uz traipu tīrītāja korpusa. Lai notīrītu virsmu, noslaukiet to ar sausu drānu.
14. **NEĻAUJIET** ierīci lietot bērniem vai izmantot to kā rotaļlietu. Ja ierīci lieto bērnu klātbūtnē, nepieciešama rūpīga uzraudzība.
15. **NEAIZTIECIET** kontaktdakšu vai traipu tīrītāju ar slapjām rokām.
16. **NELIETOJIET IERĪCI**, ja nav uzstādīta netīrā ūdens tvertne, tīrā šķidruma tvertne vai filtrs.
17. Lietojiet tikai oriģinālas Shark® rezerves daļas. Lietojiet tikai Shark® zīmola filtrus un piederumus.
18. Ja ierīci pievienojat pagarinātājam, pārliecinieties, ka vads nav garāks par 15 m, lai novērstu motora bojājumus.
19. **NENOVIETOJIET** traipu tīrītāju uz nelīdzenām virsmām.
20. **NELIETOJIET**, lai uzsūktu:
    a) Lielus izmēra priekšmetus
    b) Cietus vai asus priekšmetus (stiklu, naglas, skrūves vai monētas)
    c) Lieli putekļu daudzumi (piemēram, ģipškartona putekļi).
    d) Dūmojošus vai degošus priekšmetus (karstas ogles, cigarešu izsmēķus, vai sērkociņus)
    e) Uzliesmojošus vai degošus materiālus (šķiltavas šķidrumus, benzīnu vai kerozīnu)
    f) Indīgas vielas (hlora balinātājus, amonjaku vai cauruļu tīrīšanas līdzekļus)
21. **NELIETOJIET** ierīci šādās vietās:
    a) Slikti a pgaismotās vietās
    b) Ārpus telpām
    c) Slēgtās telpās, kurās var atrasties sprādzienbīstami vai toksiski izgarojumi vai tvaiki (šķiltavas šķidrumu, benzīna, kerozīna, krāsu, krāsu šķidinātāju, pretkodes līdzekļu vai uzliesmojošu putekļu).

**NESPIEDIET** izsmidzināšanas pogu, ja ierīce nav pav ērsta uz apstrādājamo zonu. **BRĪDINĀJUMS**: Ierīce var turpināt smidzināt pat, ja tā ir izslēgta.

**22.** Pirms paklāju tīrīšanas pārbaudiet ražotāja etiķeti, lai noskaidrotu, vai ir kādi īpaši tīrīšanas instrukcijas norādījumi.

Mēs **NEREKOMENDĒJAM** veikt dziļo tīrīšanu smalkiem p aklājiem (tostarp vilnas, kokvilnas, zīda, antīkiem paklājiem vai paklājiem, kuriem **NAV** ražotāja etiķetes).

23. Vienmēr veiciet nelielu pārbaudi uz nelielas paslēptas paklāja daļas vai tīrāmās virsmas laukuma, lai pārliecinātos, ka ir droši tīrīt ar šo ierīci.
24. Izvēlieties virsmai piemērotus sarus, lai novērstu īpašuma bojājumus. Gumijas izciļņi ir paredzēti lietošanai uz saudzīgākām virsmām. Stingrie sari ir ideāli piemēroti noturīgu netīrumu beršanai uz izturīgām virsmām, lai dziļi notīrītu traipus.

# SAGLABĀJIET ŠOS NORĀDĪJUMUS

## DETAĻAS

- Ⓐ Deep Clean Pro tvertne
- Ⓑ Netīrā ūdens tvertne
- Ⓒ StainStriker tvertne
- Ⓓ Šaurais uzgalis
- Ⓔ Grūti tīrāmu traipu rīks
- Ⓕ 2x apgriežami sari
- Ⓖ 177 ml Deep Clean Pro Formula
- Ⓗ 355 ml OXY Multiplier Formula
- Ⓘ Smidzināšanas slēdzis
- Ⓙ Ieslēgšanas poga
- Ⓚ Atvienošanas poga
- Ⓛ Platais grūti tīrāmu traipu rīks*
- Ⓜ Mājdzīvnieku traipu noņemšanas rīks*

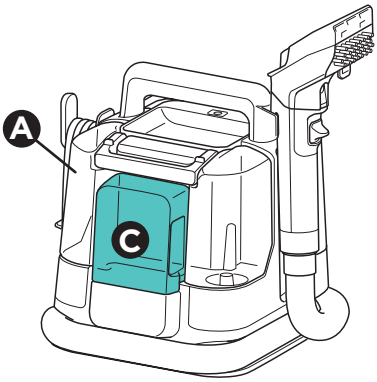


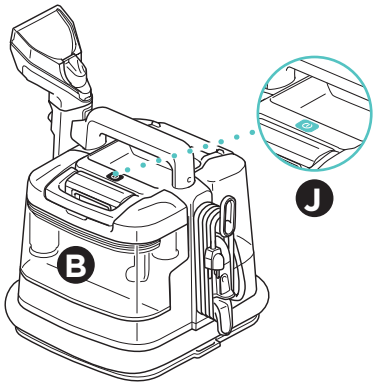


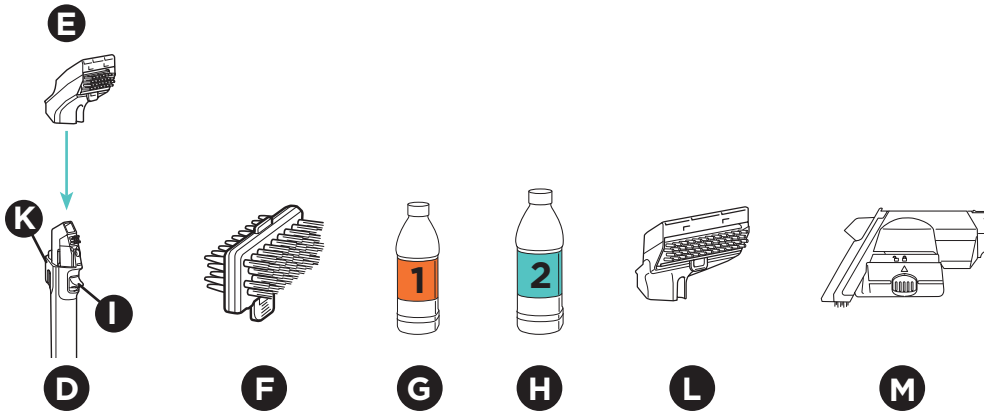


* Piedrumi, kas tiek pārdoti kopā ar Pet modeli PX200EUT (vai atsevišķi)

**PIEZĪME**: Ne visi piederumi ir iekļauti visu ierīču komplektācijās. Piederumi var atšķirties atkarībā no modeļa. Lai uzzinātu par pieejamajiem papildu piederumiem, lūdzu, apmeklējiet vietni www.sharkclean.eu

## UZSĀKŠANA

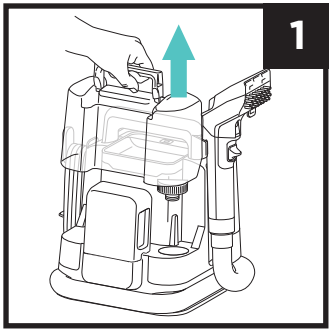


**1.** Atvienojiet Deep Clean Pro tvertni no ierīces. Apgrieziet tvertni otrādi, noskrūvējiet vāciņu un noņemiet to.

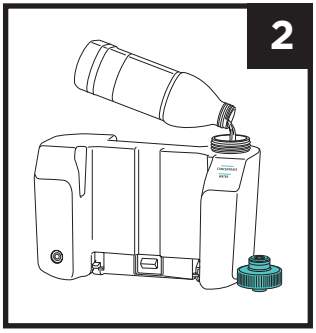


**2.** Ielejiet ūdeni „Deep Clean Pro" tvertnē līdz ūdens uzpildes līnijai. Pēc tam pievienojiet „Deep Clean Pro" Formulas tīrīšanas līdzekli līdz koncentrāta uzpildes līnijai.

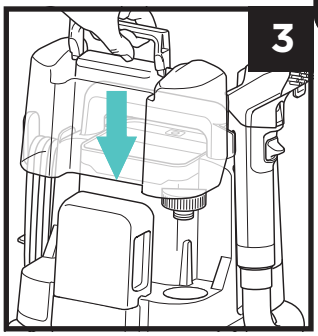


**3.** Uzlieciet vāciņu atpakaļ un pēc tam uzstādiet arī tvertni atpakaļ, līdz tas nofiksējas ar klikšķi.

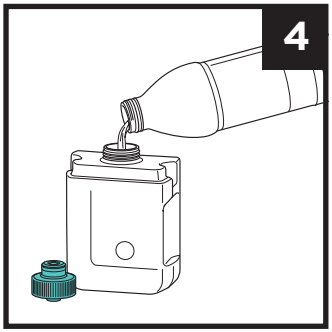


**4.** Atvienojiet StainStriker tvertni no ierīces un apgrieziet to otrādi. Noskrūvējiet vāciņu un ielejiet StainStriker Formulas tīrīšanas līdzekli tvertnē. šķidrumu tvertnē.

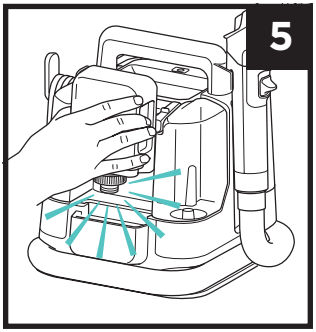


**5.** Uzlieciet vāciņu atpakaļ un pēc tam arī uzstādiet tvertni atpakaļ, līdz tas nofiksējas ar klikšķi.

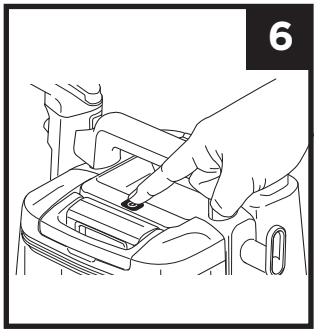


**6.** Attiniet strāvas vadu un pievienojiet to kontaktligzdai. Ieslēdziet ierīci, lai sāktu tīrīšanu.

**SVARĪGI**: Pirms „Stain Striker" lietošanas vispirms izsūciet ar parasto putekļsūcēju.
Lietojiet **TIKAI** „Shark" zīmola tīrīšanas līdzekļus „Deep Clean Pro" un „Oxy Multiplier".

## MITRO PLANKUMU TĪRĪŠANA

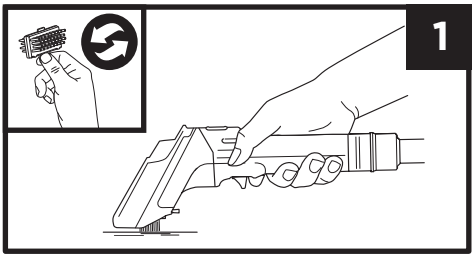


1. Lai notīrītu mitrus traipus, ievērojiet traipu tīrīšanas norādījumus, kas atrodas uz rokas piederuma. Ieslēdziet ierīci, nospiežot ieslēgšanas pogu, un uzsūciet šķidrumu. Apsmidziniet traipa vietu. Paberzējiet ar sariem, pēc tam sasveriet rokas piederumu uz priekšu un pārvelciet pāri traipa vietai, lai uzsūktu šķidrumu. Atkārtojiet, ja nepieciešams. Lai izvairītos no ilgas žūšanas, nesmidziniet pārāk daudz līdzekļa.

## SAUSĀ TRAIPU TĪRĪŠANA

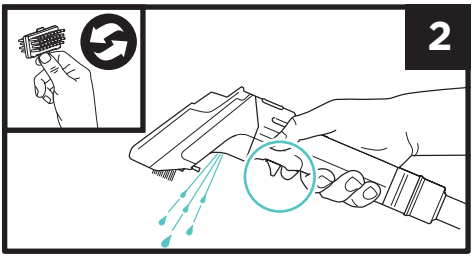


2. Sausu traipu gadījumā rīkojieties saskaņā ar traipu noņemšanas norādījumiem, kas atrodas uz rokas piederuma. Ieslēdziet ierīci, nospiežot ieslēgšanas pogu. Paberzējiet notraipīto vietu, pēc tam apsmidziniet un atkārtoti paberzējiet, tad sasveriet rokas piederumu uz priekšu un velciet pāri traipa vietai, lai uzsūktu šķidrumu. Atkārtojiet, ja nepieciešams. Lai izvairītos no ilgas žūšanas, nesmidziniet pārāk daudz līdzekļa.

**Paredzēts**: Vairumam paklāju, mazajiem paklājiem, mīkstajām mēbēlēm un audumiem.*

*Nav paredzēts lietošanai uz vilnas, zīda vai smalkiem paklājiem. Ievērojiet visus paklāju ražotāja ieteikumus. Pirms lietošanas vienmēr veiciet testu uz neliela laukuma. Skatiet instrukcijas bukletu, lai iegūtu pilnu informāciju.

**Piezīme:** Grūti sasniedzamās vietās ierīci var lietot bez rokas piederuma uzgaļa, izmantojot tikai spraugu uzgaļu konfigurāciju.

**Padoms:** Saru izvēle – gumijas sari ir vislabāk piemēroti saudzīgām virsmām un polsterējumam. Stingrie sari ir ideāli piemēroti noturīgu netīrumu beršanai uz izturīgām virsmām.

## MĀJDZĪVNIEKU TRAIPU NOŅEMŠANAS RĪKS

Shark mājdzīvnieku traipu tīrīšanas rīks ir iekļauts noteiktiem modeļiem. Tas izsūc nehigiēniskus netīrumus, neļaujot tiem nokļūt šļūtenē un ierīces iekšpusē. **NELIETOJIET** šo rīku, lai savāktu mājdzīvnieku spalvas. Lai to sāktu lietot, apsmidziniet mitro netīrumu vietu, pēc tam uzsūciet to, kā norādīts iepriekš. Lai izvairītos no pārmērīgas samitrināšanas, nesmidziniet pārāk daudz. **NEPĀRSNIEDZIET MAX FILL** (maksimālās uzpildes) līniju uz mājdzīvnieku rīka tvertnes.

Turiet rīku taisni, to nesasverot, lai neļautu netīrumiem nonākt šļūtenē. Pēc lietošanas izslēdziet ierīci un, ja nepieciešams, iztukšojiet rīka tvertni. Pēc katras lietošanas reizes rūpīgi nomazgājiet tvertni, filtru un pārējās rīka daļas ar ziepēm un ūdeni.

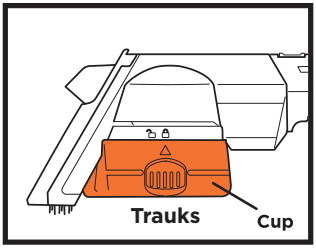


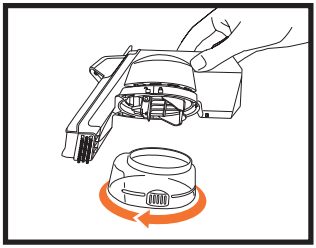

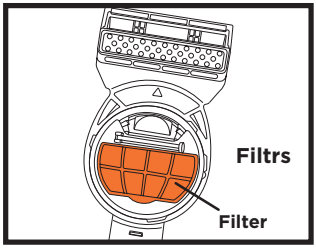

## APKOPE

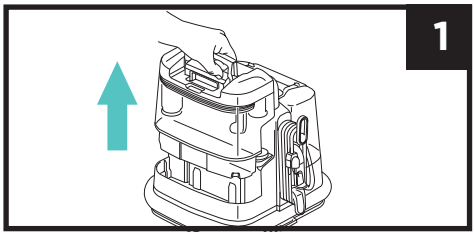


**1.** Atvienojiet netīrā ūdens tvertni, turot tvertni vertikālā stāvoklī un novietojiet uz līdzenas virsmas. Pilnībā atbīdiet rokturi līdz galam atpakaļ, līdz atskan klikšķis, pēc tam noceliet vāku.

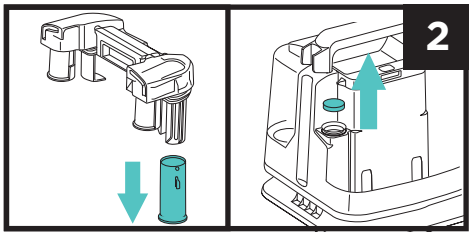


**2.** Iztīriet pludiņa vārstu un pārliecinieties, ka tas var brīvi kustēties. Tīrīšanas laikā no ierīces izņemiet putu filtru.

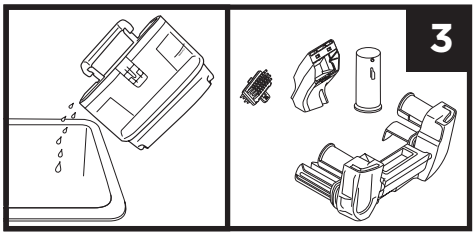


**3.** Atbilstoša veidā izlejiet netīro šķidrumu no netīrās ūdens tvertnes, nokratot visus atdalījušos netīrumus. Notīriet visus pārējos netīrumus no rokas piederumiem, sariem, vāka un peldvārsta. Visas detaļas rūpīgi noskalojiet ar ziepēm un ūdeni un ļaujiet tām pilnībā izžūt, pirms tās atkārtoti uzstādāt.

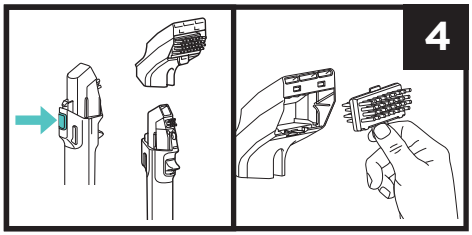


**4.** Atvienojiet rokas piederumu, nospiežot atbrīvošanas pogu. Noņemiet rokas piederuma vāciņu, lai iztīrītu gaisa kanālu. Rūpīgi nomazgājiet rokas piederuma sarus.

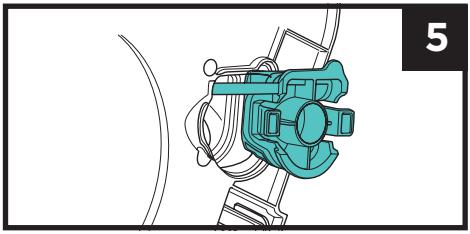


**5.** Lai iztīrītu jebkādus iestrēgušos gružus, noņemiet savienojuma skavu ierīces apakšā. Iztīriet visus gružus, pēc tam noslēdziet vāciņu atpakaļ.

**PIEZĪME:** Lai novērstu smaku, baktēriju un pelējuma veidošanos, tīriet ierīci pēc katras lietošanas reizes.

## UZGLABĀŠANA

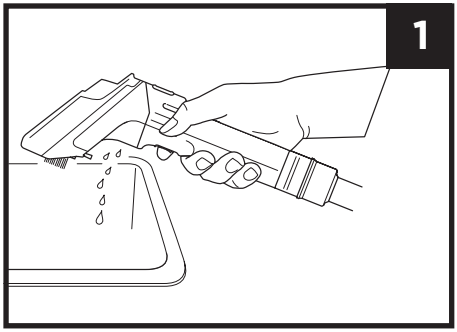


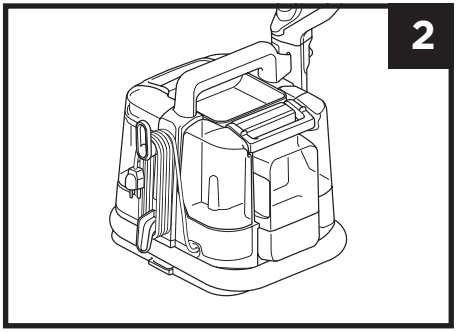


**1.** Atvienojiet ierīci no elektrotīkla un novietojiet to pie izlietnes, poda vai notekas, lai iztukšotu atlikušo šķidrumu no pievienotā piederuma. Notīriet ierīci un visas detaļas (skatiet sadaļu „Apkope”).

**2.** Kad tīrīšana ir pabeigta un visas detaļas ir nožuvušas, pievienojiet atpakaļ visus piederumus. Satiniet barošanas vadu. Aptiniet šļūteni ap ierīces pamatni un novietojiet ierīci tā turētājā.

## TĪRĪŠANAS UN ŽĀVĒŠANAS NORĀDĪJUMI

**TĪRĪŠANA:**

- Uzklājot tīrīšanas līdzekli, pārklājiet traipu tikai tīrīšanas procesa sākumā. Izvairieties no virsmas pārmērīgas samitrināšanas vai nepārtrauktas smidzināšanas tīrīšanas laikā.
- Vecākiem un noturīgākiem traipiem ļaujiet tīrīšanas līdzeklim iedarboties un iesūkties traipā 5–20 minūtes
- Svaigu traipu tīrīšanai tos var notīrīt tūlīt pēc apsmidzināšanas
- Vienmēr rūpīgi apstrādājiet attiecīgo zonu, lai izšķīdinātu traipu. Lai panāktu vislabāko rezultātu, berzējiet ar suku dažādos virzienos.
- Sagatavojot ierīci traipu tīrīšanai, vienmēr pārliecinieties, ka tiek ievērotas pareizas līdzekļa atšķaidīšanas proporcijas.

**ŽĀVĒŠANA:**

- Uzsūcot šķidrumu, pārvietojieties pa tīrāmo zonu vienmērīgi, visu laiku izdarot spiedienu uz leju.
- Optimālai sūkšanai turiet ierīci tādā leņķī, lai sūkšanas atveres būtu paralēli tīrāmajai virsmai.
- Turpiniet virzīt tīrīšanas ierīci pa tīrāmo zonu, līdz šķidrums vairs neizplūst pa rokas piederumu.

Informācijai noskenējiet QR kodu, lai skatītu **PAMĀCĪBU VIDEO**.

## TĪRĪŠANAS LĪDZEKĻU FORMULAS




**Shark Deep Clean Pro**
Dziļās paklāju tīrīšanas profesionālā formula netīrumu un gružu likvidēšanai.




**Shark OXY Multiplier**
Spēcīgu traipu likvidēšanas formula noturīgajiem traipiem un smakām.

Lai pasūtītu Shark Deep Clean Pro un Shark OxyMultiplier pildījumus, noskenējiet QR kodu.

## TEHNISKĀS SPECIFIKĀCIJAS

**PX200 sērija: 220 V – 240 V, 60 Hz, 450 W**

**REĢISTRĒJIET INFORMĀCIJU**

Modeļa numurs: _____

Pirkuma datums: _____
(Saglabājiet pirkuma čeku)

Iegādes veikals: _____

©2026 SharkNinja Operating LLC.
SharkNinja Europe Limited, 1. un 2. stāvs, ēka 3150, Thorpe Park, Century Way, Leeds, Anglija, LS15 8ZB

**www.sharkclean.eu**

SharkNinja Germany GmbH, Rotfeder-Ring 9, 60327 Frankfurte pie Mainas, Vācija

„SHARK“ un „STAINSTRIKER“ ir uzņēmuma „Sharkninja Operating LLC“ reģistrētas preču zīmes Eiropas Savienībā. Ilustrācijas var atšķirties no faktiskā izstrādājuma.

## PROBLĒMU NOVĒRŠANA

| Problēma | Risinājums |
|---|---|
| **Nevienmērīga smidzināšana vai nav smidzināšanas** | Pārliecinieties, ka abās šķidruma tvertnēs ir tīrīšanas līdzekļi.<br>Pārliecinieties, ka „Deep Clean Pro" tvertne ir pareizi uzstādīta.<br>Pārliecinieties, ka ierīce ir pievienota elektrotīklam un barošana ir ieslēgta. |
| **Vāja sūkšanas jauda vai nav sūkšanas** | Pārliecinieties, ka netīrā ūdens tvertne nav pārpildīta un ir uzstādīta pareizi.<br>Pārbaudiet nosprostojuma punktu zem ierīces un iztīriet visus gružus, kas ir iestrēguši šļūtenes galā.<br>Ja ir pievienots tīrīšanas piederums, pārliecinieties, ka tas ir savienots pareizi.<br>Iztīriet visus gružus no tīrīšanas uzgaļiem |
| **Ierīce neieslēdzas** | Pārliecinieties, ka ierīce ir pilnībā pievienota elektrotīklam.<br>Izmēģiniet citu kontaktligzdu.<br>Pārliecinieties, ka tika nospiesta ieslēgšanas/izslēgšanas (On/Off) poga. |
| **No ierīces noplūst šķidrums** | Netīrā ūdens tvertne var būt pārpildīta.<br>Pārliecinieties, ka gan netīrā ūdens tvertne, gan Deep Clean Pro tvertne ir uzstādītas pareizi.<br>Pārliecinieties, ka netīrā ūdens tvertnes pludiņvārsts nav iestrēdzis.<br>Pārliecinieties, ka ierīce atrodas uz stabilas, līdzenas virsmas. |
| **Noplūde no šķidruma tvertnēm** | Pārliecinieties, ka šķidruma tvertņu vaciņi ir pilnībā pievilkti.<br>Pārliecinieties, ka abas tvertnes ir pareizi uzstādītas un vāciņi ir nofiksējušies savā vietā ar klikšķi. |

## TRĪS (3) GADU IEROBEŽOTA GARANTIJA

Kad Eiropā patērētājs iegādājas produktu, viņš iegūst likumīgas tiesības uz produkta kvalitāti (likumā noteiktās tiesības). Jūs varat īstenot šīs tiesības pret savu mazumtirgotāju. Tomēr uzņēmumā Shark® mēs esam tik pārliecināti par mūsu produktu kvalitāti, ka piešķiram jums papildu ražotāja garantiju līdz pat trim gadiem (2 gadu standarta garantija plus 1 gads pēc reģistrācijas). Šie noteikumi un nosacījumi attiecas tikai uz mūsu ražotāja garantiju – un tie neietekmē jūsu likumā noteiktās tiesības. Zemāk minētie nosacījumi apraksta mūsu garantijas priekšnosacījumus un apjomu. Tie neietekmē jūsu likumā noteiktās tiesības vai jūsu mazumtirgotāja saistības vai jūsu līgumu ar viņiem.

**Shark® garantijas**

Jūsu Shark ierīce ir ievērojams ieguldījums. Jūsu jaunajam traipu tīrītājam ir jādarbojas nevainojami pēc iespējas ilgāk. Garantija, kas tai tiek pievienota, ir svarīgs apsvērums un atspoguļo ražotāja pārliecību par savu produktu un tā ražošanas kvalitāti.

Katrai Shark ierīcei tiek nodrošināta bezmaksas detaļu un darba garantija. Atbalstu jūs atradīsiet tiešsaistes vietnē **sharkclean.eu**

**Kā es varu reģistrēt Shark garantiju?**

Jūs varat reģistrēt garantiju tiešsaistē 28 dienu laikā pēc iegādes. Lai ietaupītu laiku, jums būs nepieciešama šāda informācija par jūsu traipu tīrītāju:

• Ierīces iegādes datums (čeks vai piegādes pavadzīme).

**SVARĪGI:**

• Garantija attiecas uz produktu tikai no tā iegādes datuma.
• Vienmēr saglabājiet pirkuma čeku. Ja Jums būs nepieciešams izmantot garantiju, mums būs nepieciešams pirkuma čeks, lai pārbaudītu, vai Jūsu sniegtā informācija ir pareiza. Ja nevarēsiet uzrādīt derīgu pirkuma čeku, Jūsu garantija var tikt atzīta nederīgu.

**Kādas ir priekšrocības, reģistrējot manu bezmaksas Shark garantiju?**

Kad reģistrēsiet savu garantiju, mums būs pieejama jūsu kontaktinformācija, ja kādreiz būs nepieciešams ar jums sazināties.

Jūs varat saņemt arī padomus un ieteikumus, kā vislabāk lietot savu Shark ierīci, kā arī iegūt jaunākās ziņas par jaunākajām Shark® tehnoloģijām un produktiem. Ja reģistrēsiet garantiju tiešsaistē, jūs saņemsiet tūlītēju apstiprinājumu, ka esam saņēmuši jūsu datus.

**CCik ilgi ir spēkā jaunu Shark ierīču garantija?**

Mūsu pārliecība par mūsu produkta izstrādi un kvalitātes kontroli nozīmē, ka jūsu jaunajai Shark ierīcei tiek piešķirta trīs gadu garantija.

**Kas ir iekļauts bezmaksas Shark garantijā?**

Jūsu Shark ierīces remonts vai nomaiņa (pēc Shark ieskatiem), ieskaitot visas detaļas un darbu. Shark garantija ir papildinājums jūsu patērētāja likumīgajām tiesībām

**Kas nav iekļauts bezmaksas Shark garantijā?**

Kad reģistrēsiet garantiju, mums būs pieejama jūsu kontaktinformācija, ja kādreiz būs nepieciešams ar jums sazināties.

Jūs varat saņemt arī padomus un ieteikumus, kā vislabāk lietot savu Shark ierīci, un uzzināt jaunākās ziņas par jaunākajām Shark® tehnoloģijām un produktiem. Ja reģistrēsiet garantiju tiešsaistē, jūs saņemsiet tūlītēju apstiprinājumu, ka esam saņēmuši jūsu datus.

**1.** Normāls nolietojums dilstošajām detaļām (piemēram, piederumiem). Rezerves daļas ir pieejamas iegādei vietnē **sharkclean.eu**

**2.** Bojājumi, kas radušies nepareizas lietošanas, ļaunprātīgas, nolaidīgas rīcības, nepieciešamās apkopes neveikšanas dēļ vai bojājumi, kas radušies nepareizas rīcības dēļ transportēšanas laikā.

**3.** Bojājumi, kas radušies, veicot apkopi, kurus nav pilnvarojis Shark.

**Kur var iegādāties oriģinālas Shark rezerves daļas un piederumus?**

Shark rezerves daļas un piederumus ir izstrādājuši tie paši inženieri, kuri izstrādāja jūsu Shark ierīci. Pilnu Shark rezerves daļu un piederumu klāstu visām Shark ierīcēm atradīsiet vietnē **sharkclean.eu**

Ņemiet vērā, ka bojājumi, kas radušies, izmantojot rezerves daļas, kuras nav ražotas Shark, uz jūsu garantiju var neatiekties.

# TURINYS


**Svarbios saugos instrukcijos . . . . . 3**

**Komplektacija . . . . . 4**

**Pradžia . . . . . 5**

**Kaip naudoti rankinį įrankį . . . . . 6**

**Techninė priežiūra . . . . . 7**

Nešvaraus vandens bako valymas . . . . . 7

Rankinių įrankių valymas . . . . . 7

Sistemos valymas nuo užsikimšimų . . . . . 7

Laikymas . . . . . 8

**Valymo ir džiovinimo vadovas . . . . . 8**

**Shark Cleaning Solutions . . . . . 9**

**Techniniai duomenys . . . . . 9**

**Trikčių šalinimas . . . . . 10**

**Garantija . . . . . 11**


Nuskaitykite QR kodą, kad galėtumėte peržiūrėti vaizdo įrašus su naudojimo instrukcijomis ir dar daugiau.

Šis ženklas reiškia, kad šio produkto negalima išmesti kartu su kitomis buitinėmis atliekomis. Siekiant išvengti galimos žalos aplinkai ar žmonių sveikatai dėl nekontroliuojamo atliekų šalinimo, atsakingai perdirbkite šį produktą, kad būtų skatinamas tvarus medžiagų išteklių pakartotinis naudojimas. Norėdami grąžinti naudotą įrenginį, pasinaudokite grąžinimo ir surinkimo sistemomis arba susisiekite su pardavėju, pas kurį įsigijote šį produktą. Jie gali paimti šį produktą ir perdirbti jį aplinkai saugiu būdu.

# SVARBŪS SAUGUMO NURODYMAI – TIK BUITINIAM NAUDOJIMUI

**PRIEŠ NAUDOJIMĄ ATIDŽIAI PERSKAITYKITE – IŠSAUGOKITE ŠIAS INSTRUKCIJAS. SKIRTA TIK BUITINIAM NAUDOJIMUI;PRIEŠ NAUDODAMI ŠĮ KILIMŲ IR BALDŲ APMUŠALŲ VALIKLĮ, PERSKAITYKITE VISAS INSTRUKCIJAS**

## ⚠ ĮSPĖJIMAS SIEKIANT SUMAŽINTI GAISRO, ELEKTROS SMŪGIO, SUŽALOJIMO AR TURTO SUGADINIMO RIZIKĄ:

**Šis prietaisas nėra skirtas naudoti asmenims (įskaitant vaikus), turintiems ribotas fizines, jutimo ar protines galimybes arba stokojantiems patirties ir žinių, nebent juos prižiūri arba dėl prietaiso naudojimo instruktuoja asmuo, atsakingas už jų saugą. Vaikus reikia prižiūrėti, kad jie nežaistų su prietaisu.**

1. Netinkamai prijungus įrangos įžeminimo laidą, gali kilti elektros smūgio pavojus. Jei abejojate, ar rozetė yra tinkamai įžeminta, kreipkitės į kvalifikuotą elektriką arba techninės priežiūros specialistą.
2. **NEMODIFIKUOKITE** su prietaisu tiekiamo kištuko.
3. **NESTUMKITE** į lizdą jėga ir nebandykite jo modifikuoti.
4. **NETRAUKITE** už laido, neuždarykite durų ir neapvyniokite laido aplink aštrius kraštus ar kampus. Norėdami ištraukti kištuką iš rozetės, laikykite už kištuko, o ne už laido. Laidą laikykite atokiau nuo karštų paviršių.
5. Siekiant sumažinti gaisro ar elektros smūgio pavojų dėl vidinių komponentų pažeidimų, naudokite TIK „Shark Deep Clean Pro“ /„Oxy Multiplier“ mišinį, supiltą į atitinkamus bakelius, kaip numatyta šio prietaiso naudojimo instrukcijoje. Žiūrėkite instrukcijas šiame vartotojo vadove.
6. Vieta aplink valomą plotą gali tapti šlapia, būkite atsargūs, kad nepaslystumėte ir nenukristumėte.
7. Nuimant ir vėl pritvirtinant rankinį įrankį prie dėmių valiklio, elkitės atsargiai, kad netyčia nesuaktyvintumėte valymo tirpalo.
8. **NEPURŠKITE** tirpalo ant odos ar į akis.
9. **NEPILKITE** tirpalo į bakelius, kol jie yra pritvirtinti prie prietaiso. Prieš pildydami, juos nuimkite.
10. **NENAUDOKITE** prietaiso, jei jo išoriniai paviršiai yra drėgni. Jei prietaisas yra drėgnas, prieš naudojimą nusausinkite jį skudurėliu.
11. Siekiant sumažinti elektros smūgio ir netyčinio įjungimo riziką, prieš atliekant bet kokį reguliavimą, valymą, techninę priežiūrą ar gedimų šalinimą, išjunkite dėmių valiklį ir ištraukite jo kištuką iš elektros lizdo.
12. Prieš kiekvieną naudojimą atidžiai patikrinkite kiekvieną dalį, ar nėra pažeidimų ar nusidėvėjimo. Jei dalis yra pažeista arba susidėvėjusi, nedelsiant nustokite naudoti įrenginį. **NENAUDOKITE**, jei kuri nors dalis yra pažeista arba jei dėmių valiklis neveikia taip, kaip turėtų, buvo numestas, paliktas lauke arba įkrito į vandenį.
13. **NEMERKITE** dėmių valiklio korpuso į vandenį ir **NEPURŠKITE** jo vandeniu. Norėdami nuvalyti paviršių, nuvalykite jį sausa šluoste.
14. **NELEISKITE** vaikams naudotis šiuo prietaisu ar laikyti jį žaislu. Naudojant šį prietaisą šalia vaikų, būtina atidžiai juos prižiūrėti.
15. **NELIESKITE** kištuko ar dėmių valiklio drėgnomis rankomis.
16. **NENAUDOKITE** be nešvaraus vandens rezervuaro, švaraus tirpalo rezervuaro, arba filtro.
17. Naudokite tik identiškas „Shark®“ atsargines dalis. Naudokite tik „Shark®“ prekės ženklo filtrus ir priedus.
18. Jei prietaisą jungiate prie prailginimo laido, įsitikinkite, kad laido ilgis neviršija 15 m, kad nepažeistumėte variklio.
19. **NESTATYKITE** dėmių valiklio ant nelygių paviršių.
20. **NENAUDOKITE ŠIO** prietaiso šiems daiktams paimti:
    a) Didelio dydžio daiktai
    b) Kieti arba aštrūs daiktai (stiklas, vinys, varžtai arba monetos)
    c) Didelis dulkių kiekis (pvz., gipso kartono dulkių).
    d) Rūkstančių arba degančių daiktų (karštų anglių, cigarečių nuorūkų, arba degtukų)
    e) Lengvai užsidegančios arba degios medžiagos (žiebtuvėlio skystis, benzinas, arba žibalas)
    f) Toksinės medžiagos (chloro baliklis, amoniakas arba kanalizacijos valiklis)
21. **NENAUDOKITE** šiose vietose:
    a) Prastai apšviestos vietos
    b) Lauko erdvės
    c) Uždaros erdvės, kuriose gali būti sprogstamųjų ar toksiškų garų ar dūmų (žiebtuvėlių skystis, benzinas, žibalas, dažai, dažų skiedikliai, medžiagos nuo kandžių arba degios dulkės).

    **NEDARYKITE**: Nespauskite purškimo gaiduko, jei jis nėra nukreiptas į paveiktą vietą. ĮSPĖJIMAS: Purškimo funkcija gali veikti net ir tada, kai prietaisas yra išjungtas.
22. Prieš valydami kilimėlius, patikrinkite gamintojo etiketę, ar nėra jokių specialių valymo nurodymų.

    Nerekomenduojame giliai valyti delikačių kilimų (įskaitant vilnonius, medvilninius, šilkinius, antikvarinius arba kilimėlius, ant kurių nėra gamintojo etiketės).
23. Visada atlikite nedidelį bandymą ant mažos, paslėptos kilimo ar valomo paviršiaus vietos, kad įsitikintumėte, jog šį produktą galima naudoti valymui.
24. Pasirinkite jūsų paviršiui tinkamas šerių rūšis, kad išvengtumėte turto sugadinimo. Guminiai iškilimai skirti naudoti ant jautresnių paviršių. Tvirtos šerių rūšys idealiai tinka intensyviam valymui ant atsparių nusidėvėjimui paviršių, siekiant pašalinti giliai įsiskverbusias dėmes.

**IŠSAUGOKITE ŠIAS INSTRUKCIJAS**

## DALYS

- Ⓐ „Deep Clean Pro“ bakas
- Ⓑ Nešvaraus vandens bakas
- Ⓒ „StainStriker“ bakas
- Ⓓ Antgalis siauroms vietoms
- Ⓔ Tvirtas dėmių valymo įrankis
- Ⓕ 2 vnt. dvipusis šerių šepetys
- Ⓖ 177 ml „Deep Clean Pro Formula“
- Ⓗ 355 ml „OXY Multiplier Formula“
- Ⓘ Purškimo gaidukas
- Ⓙ Įjungimo mygtukas
- Ⓚ Priedų atjungimo mygtukas
- Ⓛ Platus ir patvarus dėmių valymo įrankis*
- Ⓜ Gyvūnų paliktų dėmių šalinimo įrankis*

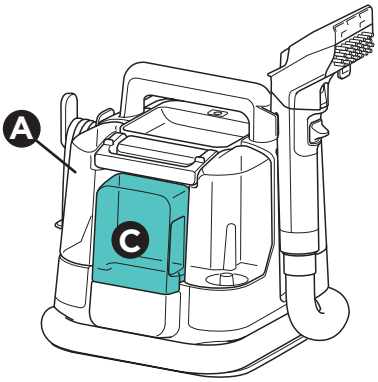


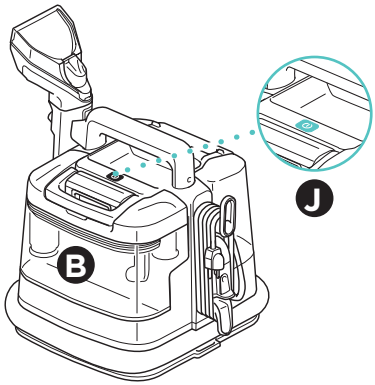


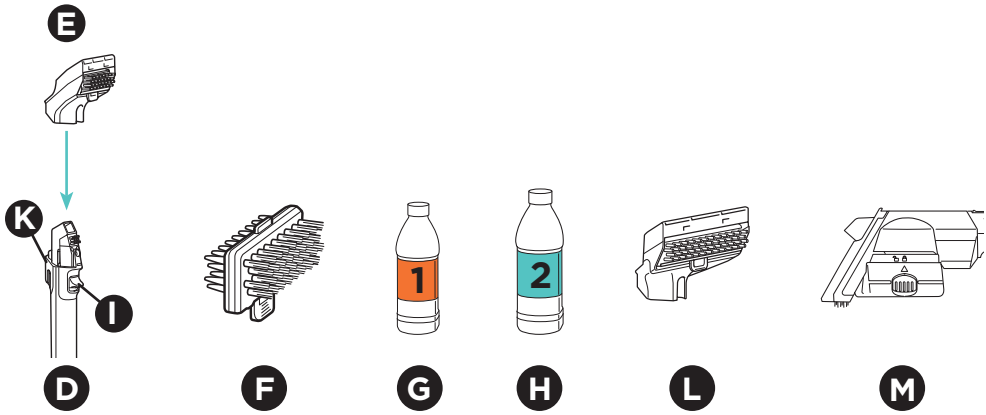


* Įrankiai, parduodami kartu su „Pet“ modeliu PX200EUT (arba parduodami atskirai)

**PASTABA**: Ne visi priedai yra pridedami prie visų įrenginių. Įrankiai gali skirtis priklausomai nuo modelio. Norėdami sužinoti apie kitus galimus priedus, apsilankykite www.sharkclean.eu

## PRADŽIA

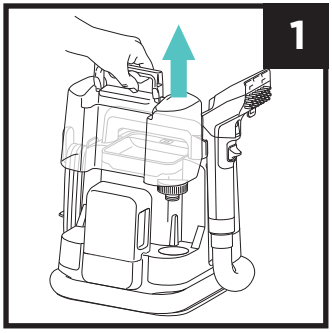


**1.** Nuimkite „Deep Clean Pro“ bakelį nuo prietaiso. Apsiverskite bakelį, atsukite dangtelį ir jį nuimkite.

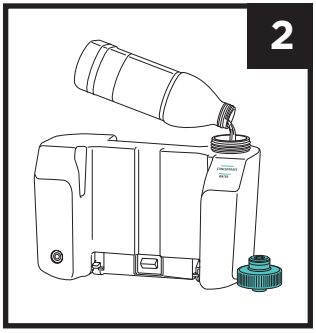


**2.** Į „Deep Clean Pro“ bakelį įpilkite vandens iki vandens įpylimo žymės. Tada įpilkite „Deep Clean Pro“ tirpalo iki koncentrato įpylimo žymės.

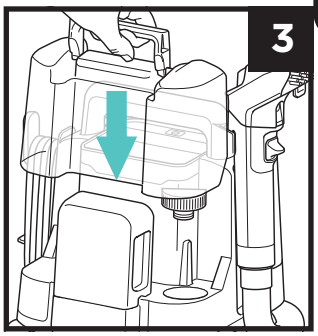


**3.** Užsukite dangtelį, tada vėl įstatykite bakelį, kol jis užsifiksuos.

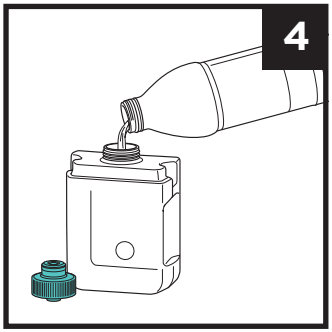


**4.** Nuimkite „StainStriker“ bakelį nuo prietaiso ir apverskite jį. Atsukite dangtelį ir įpilkite „StainStriker“ tirpalo į bakelį.

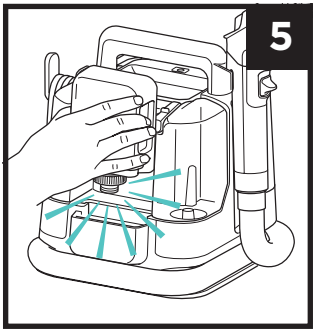


**5.** Užsukite dangtelį ir vėl įstatykite bakelį, kol jis užsifiksuos savo vietoje.

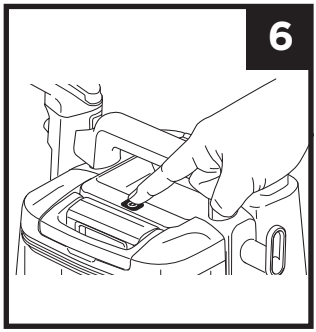


**6.** Išvyniokite maitinimo laidą ir įjunkite jį į elektros lizdą. Įjunkite prietaisą, kad pradėtumėte valyti.

**SVARBU**: Prieš naudodami „Stain Striker“, pirmiausia išsiurbkite dulkes tradiciniu dulkių siurbliu. Naudokite **TIK** „Shark“ prekės ženklo valymo priemones: „Deep Clean Pro“ ir „Oxy Multiplier“.

## DRĖGNŲ DĖMIŲ VALYMAS

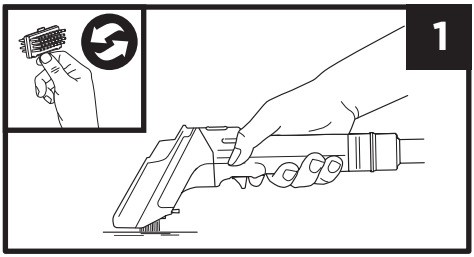


1. Jei dėmės drėgnos, vadovaukitės ant rankinio įrankio esančiu dėmių valymo vadovu. Įjunkite maitinimo mygtuku ir išsiurbkite skystį. Purkškite dėmės vietą. Šveiskite šereliais, tada pakreipkite rankinį įrankį į priekį ir vilkite per dėmės vietą, kad išsiurbtumėte skystį. Jei reikia, pakartokite. Kad džiūvimo laikas nebūtų ilgesnis, nepurkškite per daug.

## SAUSŲ DĖMIŲ VALYMAS

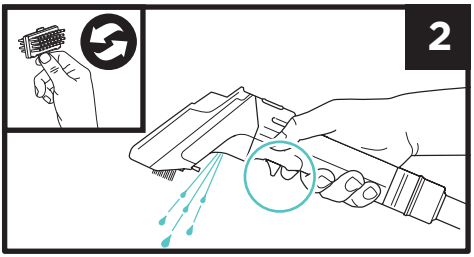


2. Jei dėmės išdžiūvusios, vadovaukitės ant rankinio įrenginio esančiu dėmių valymo vadovu. Įjunkite įrenginį maitinimo mygtuku. Šveiskite dėmę, tada purkškite ir vėl šveiskite, po to pakreipkite rankinį įrenginį į priekį ir perbraukite per dėmę, kad išsiurbtumėte skystį. Jei reikia, kartokite. Kad išvengtumėte ilgesnio džiūvimo, nepurkškite per daug.

**Skirta**: DAUGUMAI KILIMŲ, KILIMĖLIŲ, BALDŲ APMUŠALAMS IR AUDINIAMS.*

*Nenaudokite ant vilnonių, šilkinių ar delikačių kilimų. Laikykitės visų kilimo gamintojo rekomendacijų. Prieš naudojimą visada atlikite bandymą nedideliame plote. Išsamią informaciją rasite naudojimo instrukcijoje.

**Pastaba:** sunkiai pasiekiamose vietose įrenginį galima naudoti be rankinio antgalio, naudojant tik siaurąjį antgalį.

**Patarimas:** Šerių pasirinkimas – guminiai šeriai geriausiai tinka jautresniems paviršiams ir baldų apmušalams. Kieti šeriai idealiai tinka intensyviam valymui ant atsparių nusidėvėjimui paviršių.

## GYVŪNŲ PALIKTŲ DĖMIŲ SURINKIMO ĮRANKIS

„Shark“ gyvūnų dėmių surinkimo įrankis pridedamas prie tam tikrų modelių. Jis pašalina nehigieniškas dėmes, neleidžiant joms patekti į žarną ir įrenginio vidų. **NENAUDOKITE** šio įrankio gyvūnų plaukams pašalinti. Norėdami jį naudoti, apipurkškite drėgną dėmę, tada ją pašalinkite, kaip nurodyta aukščiau. Kad išvengtumėte per didelio sudrėkinimo, nepurkškite per daug. **NEVIRŠYKITE** „Pet Tool Cup“ taurėje nurodytos **„MAX FILL“** ribos.

Laikykite įrankį horizontaliai, nenukreipdami jo į šoną, kad nešvarumai nepatektų į žarną. Po naudojimo išjunkite pagrindinio įrenginio maitinimą ir, jei reikia, ištuštinkite įrankio surinkimo indą. Po kiekvieno naudojimo kruopščiai nuplaukite indą, filtrą ir likusią įrankio dalį muilu ir vandeniu.

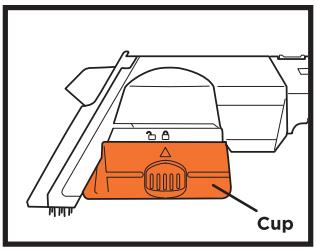


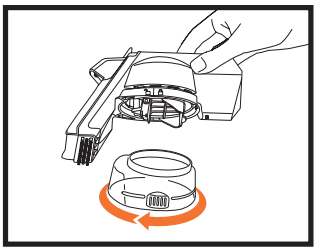

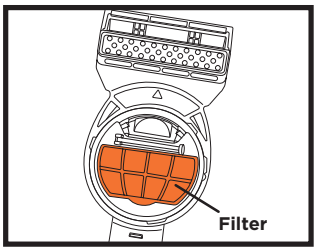

## TECHNINĖ PRIEŽIŪRA

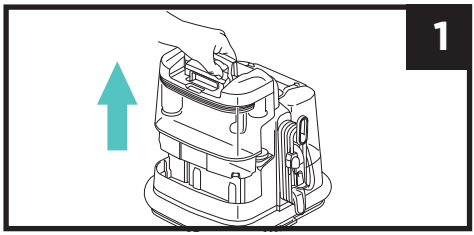


**1.** Nuimkite nešvaraus vandens bakelį. Laikydami bakelį vertikaliai, pastatykite jį ant lygaus paviršiaus. Stumkite rankenėlę atgal iki galo, kol išgirsite spragtelėjimą, tada nuimkite dangtį.

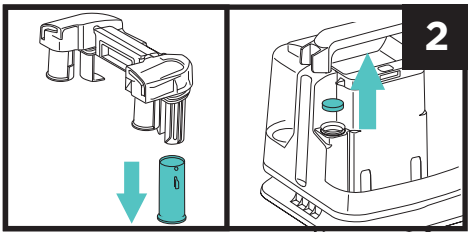


**2.** Išvalykite plūdės vožtuvą ir įsitikinkite, kad jis gali laisvai judėti. Valymo metu išimkite putų filtrą iš įrenginio.

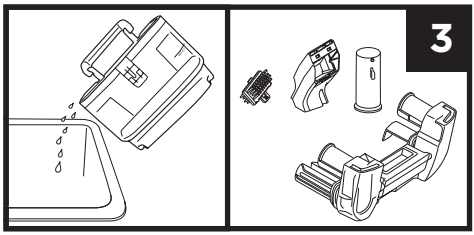


**3.** Tinkamai išpilkite nešvarų skystį iš nešvaraus vandens rezervuaro, iškratydami visus laisvus nešvarumus. Nuvalykite visus kitus nešvarumus nuo rankinių įrankių, šerių, dangčio ir plūdės vožtuvo. Visas dalis kruopščiai nuplaukite muilu ir vandeniu ir prieš vėl sumontuodami leiskite joms visiškai išdžiūti.

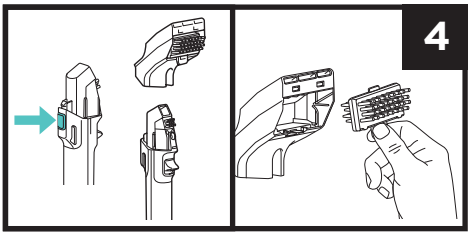


**4.** Atspauskite atleidimo mygtuką ir nuimkite rankinį įrankį. Nuimkite rankinio įrankio dangtelį, kad išvalytumėte oro kanalą. Kruopščiai nuplaukite rankinio įrankio šerius.

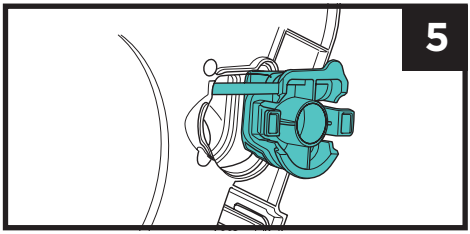


**5.** Norėdami pašalinti susikaupusius nešvarumus, nuimkite jungiamąją sąvaržėlę prietaiso apačioje. Pašalinkite visus nešvarumus, tada uždarykite dureles.

**PASTABA:** Po kiekvieno naudojimo išvalykite prietaisą, kad išvengtumėte nemalonių kvapų, bakterijų ir pelėsių susidarymo.

## LAIKYMAS

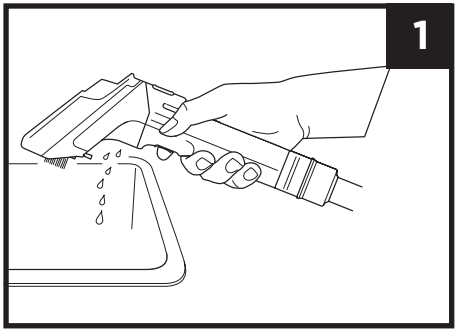


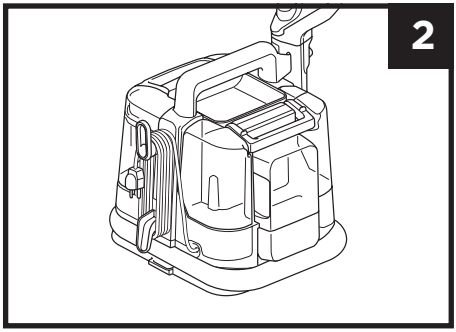


**1.** Atjunkite prietaisą nuo elektros tinklo ir pastatykite jį šalia kriauklės, tualeto ar nutekėjimo angos, kad iš pridedamo įrankio išsilietų likęs skystis. Išvalykite prietaisą ir visas jo dalis (žr. skyrių „Priežiūra“).

**2.** Baigus valymą ir kai visos dalys išdžius, vėl pritvirtinkite visus priedus. Susukite maitinimo laidą. Apvyniokite žarną aplink prietaiso pagrindą ir padėkite rankinį priedą į jo laikiklį.

## VALYMO IR DŽIOVINIMO INSTRUKCIJA

**VALYMAS:**

- Naudodami valymo tirpalą, valymo proceso pradžioje užtepkite jį tik ant dėmės. Venkite pernelyg sudrėkinti tą vietą arba nuolat purkšti valymo metu.
- Jei dėmės senesnės ir sunkiau pašalinamos, palaukite 5–20 minučių, kol valymo tirpalas įsigers į dėmę ir pradės veikti.
- Jei dėmės dar šviežios, jas galima nuvalyti iškart po purškimo.
- Visada kruopščiai patrinkite tą vietą, kad dėmė išsisklaidytų. Norėdami pasiekti geriausius rezultatus, šveiskite įvairiomis kryptimis.
- Ruošdami įrenginį valymui, visada laikykitės tinkamų tirpalo praskiedimo proporcijų.

**DŽIOVINIMAS:**

- Ištraukdami skystį, judėkite per valomą plotą tolygiai, visą laiką spausdami žemyn.
- Norėdami užtikrinti optimalų siurbimą, pasukite rankinį įrankį taip, kad siurbimo angos būtų lygiagrečios su valomu paviršiumi.
- Toliau slinkite per valomą plotą, kol per rankinio įrankio langelį nebesisunkia skystis.

Norėdami gauti daugiau informacijos, nuskaitykite QR kodą, kur rasite **PATARIMŲ VAIZDO ĮRAŠŲ.**

## VALYMO PRIEMONĖS




**„Shark Deep Clean Pro“** profesionalus kilimų valymo preparatas, skirtas pašalinti nešvarumus ir purvą.




**„Shark OXY Multiplier“ –** veiksminga formulė, skirta pašalinti sunkiai išvalomas dėmes ir kvapus.

Norėdami užsisakyti „Shark Deep Clean Pro“ ir „Shark OxyMultiplier“ pildymo rinkinius, nuskaitykite QR kodą.

## TECHNINĖS SPECIFIKACIJOS

**PX200 serija: 220 V – 240 V, 60 Hz, 450 W**

**ĮRAŠYKITE ŠIĄ INFORMACIJĄ**

Modelio numeris: _____

Pirkimo data: _____
(Išsaugokite pirkimo kvitą)

Pirkimo vieta: _____

©2026 „SharkNinja Operating LLC“.
„SharkNinja Europe Limited“, 1–2 aukštas, pastatas Nr. 3150, Thorpe Park, Century Way, Lydsas, Anglija, LS15 8ZB

**www.sharkclean.eu**

„SharkNinja Germany GmbH“, Rotfeder-Ring 9, 60327 Frankfurtas prie Maino, Vokietija

„SHARK“ ir „STAINSTRIKER“ yra „Sharkninja Operating LLC“ registruoti prekių ženklai Europos Sąjungoje.
Paveikslėliai gali skirtis nuo tikrojo produkto.

## GEDIMŲ ŠALINIMAS

| Problema | Sprendimas |
|---|---|
| **Nereguliarus purškimas arba purškimo nebuvimas** | Įsitikinkite, kad abiejuose tirpalo rezervuaruose yra valymo tirpalo.<br>Įsitikinkite, kad „Deep Clean Pro“ bakas yra tinkamai sumontuotas.<br>Įsitikinkite, kad prietaisas yra prijungtas prie elektros tinklo ir įjungtas. |
| **Silpna siurbimo galia arba jos visai nėra** | Įsitikinkite, kad nešvaraus vandens bakas nėra perpildytas ir yra tinkamai sumontuotas.<br>Patikrinkite užsikimšimų šalinimo prieigos vietą po įrenginiu ir pašalinkite visus nešvarumus, susikaupusius žarnos gale.<br>Jei pritvirtintas valymo įrankis, įsitikinkite, kad jis yra tinkamai prijungtas.<br>Pašalinkite visus nešvarumus iš valymo priedų. |
| **Prietaisas neįsijungia** | Įsitikinkite, kad prietaisas yra tinkamai prijungtas prie elektros tinklo.<br>Išbandykite kitą lizdą.<br>Įsitikinkite, kad buvo paspaustas įjungimo/išjungimo mygtukas. |
| **Iš įrenginio teka skystis** | Gali būti, kad nešvaraus vandens bakas yra pernelyg pripildytas.<br>Įsitikinkite, kad nešvaraus vandens bakas ir „Deep Clean Pro“ bakas yra tinkamai sumontuoti.<br>Įsitikinkite, kad nešvaraus vandens rezervuaro plūdės vožtuvas nėra užstrigęs.<br>Įsitikinkite, kad prietaisas stovi ant stabilaus, lygaus paviršiaus. |
| **Nuotėkis iš valymo priemonių bakelių** | Įsitikinkite, kad valymo priemonių bakelių dangteliai yra iki galo užsukti.<br>Įsitikinkite, kad abu bakeliai yra tinkamai sumontuoti ir kad dangteliai užsifiksavo savo vietose. |

## TRIJŲ (3) METŲ RIBOTA GARANTIJA

Kai vartotojas perka prekę Europoje, jam suteikiamos teisės, susijusios su prekės kokybe (jūsų įstatymuose numatytos teisės). Šias teises galite įgyvendinti pardavėjo atžvilgiu. Tačiau „Shark®“ kompanija yra tokia įsitikinusi savo gaminių kokybe, kad suteikia jums papildomą gamintojo garantiją, galiojančią iki trejų metų (2 metai pagal standartą ir 1 metai už registraciją). Šios sąlygos taikomos tik mūsų gamintojo garantijai – jūsų įstatymuose numatytos teisės lieka nepakitusios.

Toliau išdėstytos sąlygos apibūdina mūsų garantijos taikymo prielaidas ir apimtį. Jos neturi įtakos jūsų įstatymuose numatytoms teisėms, pardavėjo įsipareigojimams ir jūsų sutarčiai su juo.

### „Shark®“ garantijos

Jūsų „Shark“ prietaisas yra nemaža investicija. Jūsų naujasis dėmių valiklis turi tinkamai veikti kuo ilgiau. Garantija, kuri jam suteikiama, yra svarbus veiksnys – ji atspindi gamintojo pasitikėjimą savo produktu ir gamybos kokybe.

Kiekvienam „Shark“ prietaisui suteikiama nemokama garantija, apimanti detales ir darbą. Taip pat galite rasti pagalbą internete adresu **sharkclean.eu**

### Kaip užregistruoti „Shark“ garantiją?

Garantiją galite užregistruoti internetu per 28 dienas nuo pirkimo datos. Kad sutaupytumėte laiko, jums reikės šios informacijos apie jūsų „Spot Cleaner“ prietaisą:

- Įrenginio įsigijimo data (kasos kvitas arba pristatymo lapas).

**SVARBU:**

- Garantija galioja tik nuo produkto įsigijimo dienos.
- Visada saugokite pirkimo kvitą. Jei prireiks pasinaudoti garantija, mums reikės pirkimo kvito, kad galėtume patikrinti, ar jūsų pateikta informacija yra teisinga. Jei negalėsite pateikti galiojančio pirkimo kvito, garantija gali būti pripažinta negaliojančia.

### Kokie yra nemokamos „Shark“ garantijos registracijos privalumai?

Kai užregistruosite garantiją, turėsime jūsų duomenis po ranka, jei kada nors prireiks su jumis susisiekti.

Taip pat galite gauti patarimų ir rekomendacijų, kaip geriausiai išnaudoti savo „Shark“ prietaiso galimybes, bei sužinoti naujausias naujienas apie naujas „Shark®“ technologijas ir naujus produktus. Jei užregistruosite garantiją internetu, iš karto gausite patvirtinimą, kad gavome jūsų duomenis.

### Kiek laiko galioja naujų „Shark“ prietaisų garantija?

Esame įsitikinę savo dizainu ir kokybės kontrole, todėl jūsų naujam „Shark“ įrenginiui suteikiama trejų metų garantija.

### Ką apima nemokama „Shark“ garantija?

Jūsų „Shark“ prietaiso remontas arba pakeitimas (šį sprendimą priima „Shark“), įskaitant visas dalis ir darbo sąnaudas. „Shark“ garantija suteikiama papildomai prie jūsų, kaip vartotojo, įstatymuose numatytų teisių.

### Ko neapima nemokama „Shark“ garantija?

Kai užregistruosite garantiją, turėsime jūsų duomenis po ranka, jei kada nors prireiktų su jumis susisiekti.

Taip pat galite gauti patarimų ir rekomendacijų, kaip geriausiai išnaudoti savo „Shark“ prietaiso galimybes, bei sužinoti naujausias naujienas apie „Shark®“ technologijas ir naujus produktus. Jei užregistruosite garantiją internetu, iš karto gausite patvirtinimą, kad gavome jūsų duomenis.

1. Įprasto nusidėvinčių dalių (pavyzdžiui, priedų) nusidėvėjimo. Atsargines dalis galima įsigyti svetainėje **sharkclean.eu**

2. Žalos, atsiradusios dėl netinkamo naudojimo, piktnaudžiavimo, neatsargaus elgesio, reikiamos priežiūros neatlikimo arba dėl netinkamo elgesio transportavimo metu.

3. Žalos, atsiradusios dėl „Shark“ nepatvirtintos techninės priežiūros.

### Kur galima įsigyti originalias „Shark“ atsargines dalis ir priedus?

„Shark“ atsargines dalis ir priedus kuria tie patys inžinieriai, kurie sukūrė jūsų „Shark“ įrenginį. Visą „Shark“ atsarginių dalių, keičiamųjų dalių ir priedų asortimentą, skirtą visiems „Shark“ prietaisams, rasite svetainėje **sharkclean.eu**

Atkreipkite dėmesį, kad žala, patirta naudojant ne „Shark“ atsargines dalis, gali būti nedengiama garantijos.

# SISUKORD


**Olulised ohutusjuhised . . . . . 3**
**Komplekti kuulub . . . . . 4**
**Alustamine . . . . . 5**
**Käsitööriista kasutamine . . . . . 6**
**Hooldus . . . . . 7**
Määrdunud veepaagi puhastamine . . . . . 7
Käsitööriistade puhastamine. . . . . 7
Süsteemi ummistuse kõrvaldamine . . . . . 7
Hoiustamine . . . . . 8
**Puhastamis- ja kuivatamisjuhend. . . . . 8**
**Shark Cleaning Solutions . . . . . 9**
**Tehnilised andmed . . . . . 9**
**Veaotsing . . . . . 10**
**Garantii . . . . . 11**


Skaneerige QR-kood, et vaadata JUHENDVIDEOID ja muud teavet.

See märge tähendab, et seda toodet ei tohi kõrvaldada koos muu olmejäätmetega. Et vältida kontrollimatu jäätmekõrvaldamise võimalikku kahjulikku mõju keskkonnale või inimeste tervisele, palun võtke see vastutustundlikult ringlusse, et edendada materjalide jätkusuutlikku taaskasutamist. Kasutatud seadme tagastamiseks kasutage palun tagastamis- ja kogumissüsteeme või võtke ühendust müüjaga, kellelt toode osteti. Müüja võib toote vastu võtta keskkonnasõbralikuks ringlussevõtuks.

# OLULISED OHUTUSJUHISED – AINULT KODUSEKS KASUTAMISEKS

**LUGEGE ENNE KASUTAMIST HOOLIKALT LÄBI – SÄILITAGE NEED JUHISED. AINULT KODUSEKS KASUTAMISEKS; LUGEGE ENNE SELLE VAIBA- JA POLSTERPUHASTI KASUTAMIST LÄBI KÕIK JUHISED**

## ⚠ HOIATUS

**VÄHENDAGE TULEKAHJU, ELEKTRILÖÖGI, VIGASTUSTE VÕI VARALISE KAHJU OHTU:**

**Käesolevat seadet ei tohi kasutada isikud (sh lapsed), kelle füüsilised, sensoorsed või vaimsed võimed on piiratud või kellel puudub kogemus ja teadmised, välja arvatud juhul, kui nende ohutuse eest vastutav isik on neid seadme kasutamise osas juhendanud või nende järele valvanud. Lapseid tuleb jälgida, et nad seadmega ei mängiks.**

1. Seadme maandusjuhtme ebaõige ühendamine võib põhjustada elektrilöögi ohtu. Kui teil on kahtlusi, kas pistikupesa on nõuetekohaselt maandatud, pöörduge kvalifitseeritud elektriku või hooldustöötaja poole.
2. **ÄRGE** muutke seadmega kaasasolevat pistikut.
3. **ÄRGE** suruge pistikut pistikupesasse **JÕUGA** ega proovige seda muuta.
4. **ÄRGE** tõmmake juhtmest, jätke juhet ukse vahele ega mähkige seda teravate servade või nurkade ümber. Pistiku eemaldamiseks pistikupesast haarake pistikust, mitte juhtmest. Hoidke juhe eemal kuumadest pindadest.
5. Sisemiste komponentide kahjustusest tingitud tulekahju- või elektrilöögi ohu vähendamiseks kasutage **AINULT** Shark Deep Clean Pro/Oxy Multiplier puhastusvahendit õigetes paakides, nagu on ette nähtud selle seadmega kasutamiseks. Järgige käesolevas juhendis toodud juhiseid.
6. Puhastatava piirkonna ümbrus võib märjaks saada. Olge ettevaatlik, et vältida libisemist ja kukkumist.
7. Olge ettevaatlik, kui eemaldate ja kinnitate käsitööriista Spot Cleaneri külge, et vältida puhastusvedeliku juhuslikku aktiveerumist.
8. **ÄRGE** pihustage lahust nahale ega silmadesse.
9. **ÄRGE** täitke lahusepaake, kui need on seadmele paigaldatud. Eemaldage need enne täitmist.
10. **ÄRGE** kasutage seadet, kui selle välispinnad on märjad. Kui seade on märg, kuivatage see enne kasutamist lapiga.
11. Elektrilöögi ja tahtmatu käivitumise ohu vähendamiseks lülitage Spot Cleaner välja ja tõmmake pistik pistikupesast enne mis tahes reguleerimist, puhastamist, hooldust või veaotsingut.
12. Enne iga kasutamist kontrollige hoolikalt kõiki osi kahjustuste ja kulumise suhtes. Kui mõni osa on kahjustatud või kulunud, lõpetage kasutamine viivitamatult. **ÄRGE** kasutage toodet, kui mõni osa on kahjustatud või kui Spot Cleaner ei tööta nõuetekohaselt, on maha kukkunud, õue jäetud või vette kukkunud.
13. **ÄRGE** kastke Spot Cleaneri korpust vette ega pihustage sellele vett. Puhastage pinda kuiva lapiga.
14. **ÄRGE** lubage lastel seadet kasutada ega sellega mängida. Laste läheduses kasutamisel on vajalik hoolikas järelevalve.
15. **ÄRGE** puudutage pistikut ega Spot Cleanerit märgade kätega.
16. **ÄRGE** kasutage ilma määrdunud vee paagita, puhastuslahuse paagita või filtrita.
17. Kasutage ainult originaalseid Shark® varuosi. Kasutage ainult Shark® kaubamärgiga filtreid ja tarvikuid.
18. Kui ühendate seadme pikendusjuhtmega, veenduge, et juhe ei oleks pikem kui 15 m, et vältida mootori kahjustumist.
19. **ÄRGE** asetage Spot Cleanerit ebatasasele pinnale.
20. **ÄRGE** kasutage järgmiste esemete üleskorjamiseks:
    a) Suured esemed
    b) Kõvad või teravad esemed (klaas, naelad, kruvid või mündid)
    c) Suured tolmukogused (nt kipsplaadi tolm).
    d) Suitsevad või põlevad esemed (kuumad sõed, sigaretikonid või tikud)
    e) Tuleohtlikud või süttivad ained (tulemasinavedelik, bensiin või petrool)
    f) Mürgised ained (kloorivalgendaja, ammoniaak või torupuhastusvahend)
21. **ÄRGE** kasutage järgmistes kohtades:
    a) Halvasti valgustatud alad
    b) Välialad
    c) Suletud ruumid, kus võib esineda plahvatusohtlikke või mürgiseid gaase või aure (tulemasina vedelik, bensiin, petrool, värv, värvi lahustid, koitõrjevahendid või tuleohtlik tolm).

    **ÄRGE**: vajutage pihustuspäästikut, kui see ei ole suunatud puhastatavale alale. **HOIATUS**: Seade võib pihustada ka siis, kui see on välja lülitatud.
22. Enne vaipade puhastamist kontrollige tootja sildilt, kas seal on mingeid konkreetseid puhastamisjuhiseid.

    Me **EI** soovita õrnade vaipade (sh villaste, puuvillaste, siidist ja antiikvaipade ega tootja sildita vaipade) süvapuhastust.
23. Katsetage toodet alati esmalt puhastatava pinna või vaiba väikesel, varjatud alal, et veenduda, kas seda toodet võib selle puhastamiseks kasutada.
24. Valige puhastatavale pinnale sobivad harjased, et vältida vara kahjustamist. Kummist harjased on mõeldud kasutamiseks õrnematel pindadel. Tugevad harjased sobivad ideaalselt raske mustuse eemaldamiseks kulumiskindlatelt pindadelt.

## HOIDKE NEED JUHISED ALLES

## OSAD

- Ⓐ Deep Clean Pro paak
- Ⓑ Määrdunud vee paak
- Ⓒ StainStriker paak
- Ⓓ Praootsik
- Ⓔ Tõrksate plekkide eemaldamise tööriist
- Ⓕ 2 × pööratavad harjased
- Ⓖ 177 ml Deep Clean Pro Formula
- Ⓗ 355 ml OXY Multiplier Formula
- Ⓘ Pihustipäästik
- Ⓙ Toitenupp
- Ⓚ Vabastusnupp
- Ⓛ Lai tõrksate plekkide eemaldamise tööriist*
- Ⓜ Lemmikloomaplekkide kogumise tööriist*

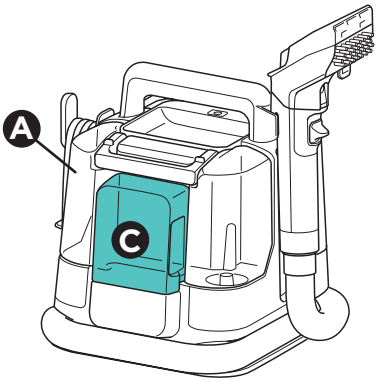


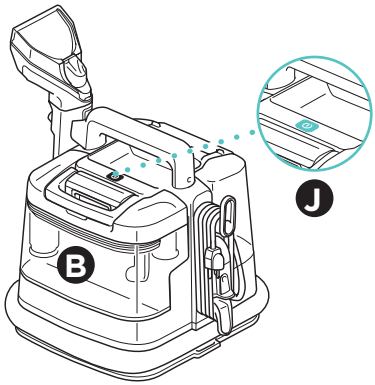


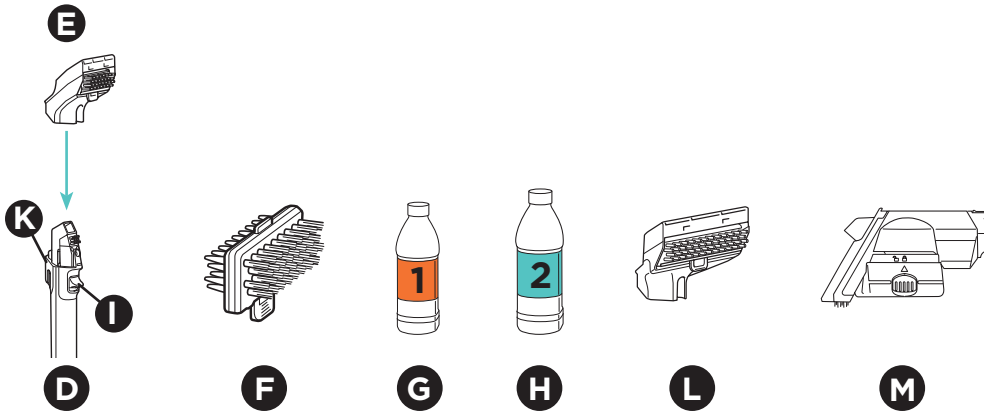


* Pet-mudeli PX200EUT komplektis müüdavad (või eraldi müüdavad) tööriistad

**MÄRKUS**: Kõik seadmed ei sisalda kõiki tarvikuid. Tööriistad võivad mudeliti erineda. Lisatarvikute kohta leiate teavet veebilehelt www.sharkclean.eu

## ALUSTAMINE

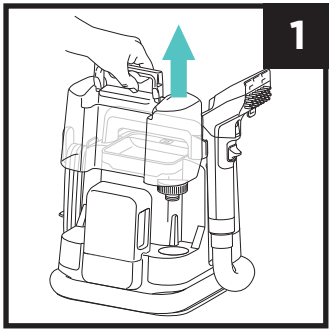


**1.** Eemaldage Deep Clean Pro paak seadmest. Pöörake paak ümber, keerake kork lahti ja eemaldage see.

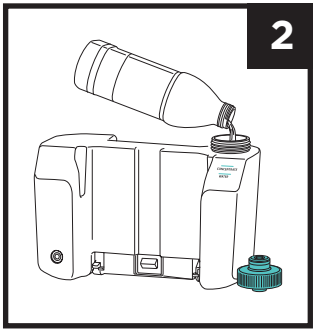


**2.** Lisage vett Deep Clean Pro paaki kuni vee täitmisjooneni. Seejärel lisage Deep Clean Pro puhastusainet kontsentraadi täitmisjooneni.

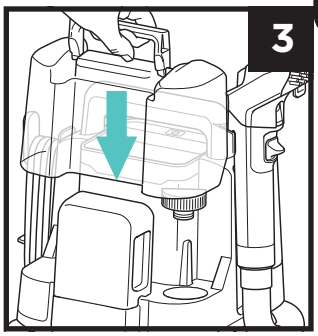


**3.** Pange kork tagasi ja paigaldage paak tagasi, kuni see klõpsatab oma kohale.

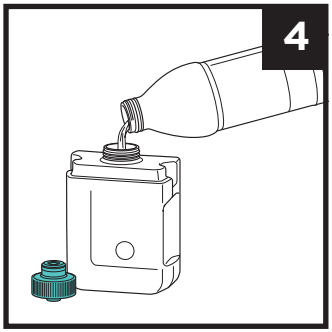


**4.** Eemaldage StainStrikeri paak seadmest ja pöörake see ümber. Keerake kork lahti ja valage StainStrikeri vedelik paaki.

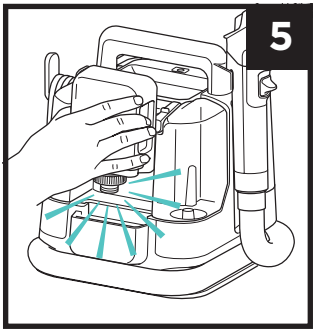


**5.** Pange kork tagasi ja paigaldage paak uuesti, kuni see klõpsatab oma kohale.

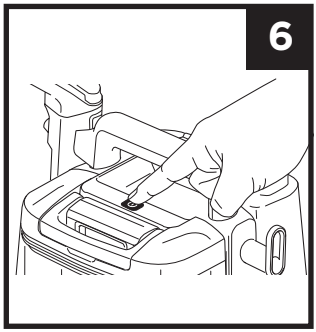


**6.** Kerige toitejuhe lahti ja ühendage pistik pistikupessa. Lülitage seade **sisse**, et alustada puhastamist.

**TÄHTIS**: Enne StainStrikeri kasutamist puhastage pind esmalt tavalise tolmuimejaga.
Kasutage **AINULT** Sharki kaubamärgi puhastusvahendeid Deep Clean Pro/Oxy Multiplier.

## MÄRJADE PLEKKIDE PUHASTAMINE

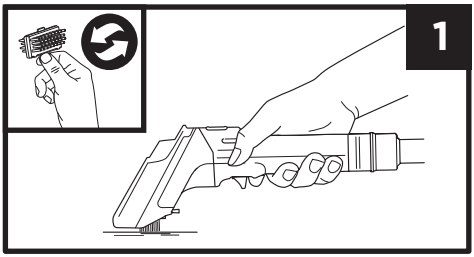


1. Märgade plekkide puhul järgige käsitööriistal asuvat plekkide eemaldamise juhendit. Lülitage seade sisse toitenupuga ja imege vedelik ära. Pihustage plekkidele puhastusvahendit. Hõõruge harjastega, seejärel kallutage käsitööriista ettepoole ja libistage üle plekkide, et vedelik eemaldada. Korrake vajaduse korral. Et vältida pikemat kuivamisaega, ärge pihustage liiga palju.

## KUIVADE PLEKKIDE PUHASTAMINE

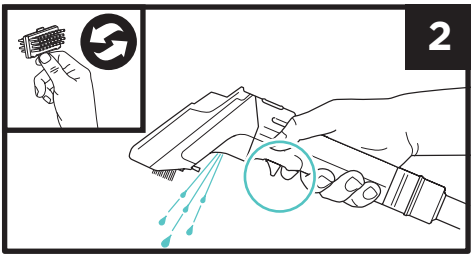


2. Kuivade plekkide puhul järgige käsitööriistal olevat plekkide eemaldamise juhendit. Lülitage seade sisse toitenupuga. Hõõruge plekilist piirkonda, seejärel pihustage ja hõõruge uuesti, seejärel kallutage käsitööriista ettepoole ja libistage üle plekilise piirkonna, et eemaldada vedelik. Korrake vajaduse korral. Pikema kuivamisaja vältimiseks ärge pihustage liiga palju.

**Sobib kasutamiseks**: ENAMIKU VAIPKATETE, VAIPADE, POLSTRI JA KANGASTE PUHUL.*
*Ei sobi kasutamiseks villaste, siidiste ega õrnade vaipade puhul. Järgige kõiki vaibatootja soovitusi. Enne kasutamist tehke alati proovipuhastus. Täieliku teabe saamiseks lugege kasutusjuhendit.

**Märkus:** Raskesti ligipääsetavates kohtades võib seadet kasutada ilma käsitööriistade lisaseadmeteta, kasutades ainult praootsikut.
**Nõuanne:** harjaste valik – kummist harjased sobivad kõige paremini õrnematele pindadele ja polsterdatud mööblile. Tugevad harjased on ideaalsed raske mustuse eemaldamiseks vastupidavatelt pindadelt.

## LEMMIKLOOMADE PLEKKIDE EEMALDAMISE VAHEND

Shark Pet Stain Trapping Tool on kaasas valitud mudelitega. See eemaldab ebahügieenilised plekid, takistades neil jõudmast voolikuni ja seadme sisemusse. **ÄRGE** kasutage seda tööriista lemmikloomade karvade eemaldamiseks. Kasutamiseks pihustage märga plekki seejärel eemaldage see vastavalt eespool toodud juhistele. Üleküllastumise vältimiseks ärge pihustage liiga palju. **ÄRGE** ületage lemmikloomaplekkide tööriista kogumisanuma **MAX FILL** joont.

Hoidke tööriista horisontaalselt, ilma kallutamata, et vältida mustuse sattumist voolikku. Pärast kasutamist lülitage põhiseade välja ja tühjendage tööriista kogumisanum vastavalt vajadusele. Peske kauss, filter ja ülejäänud seadme osad pärast iga kasutamist põhjalikult seebi ja veega.

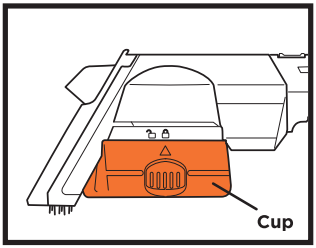


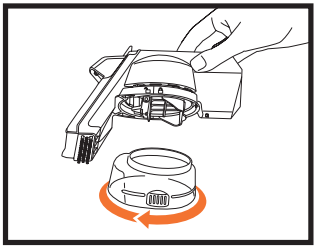

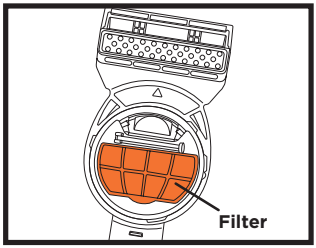

## HOOLDUS

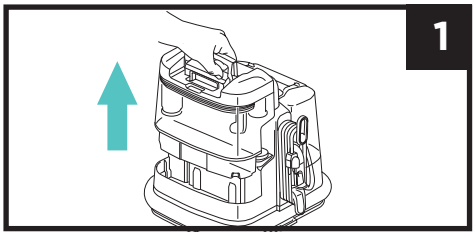


**1.** Eemaldage määrdunud vee paak. Hoidke paaki püsti ja asetage see tasasele pinnale. Lükake käepide täielikult tagasi, kuni kostab klõpsatus, ja tõstke seejärel kaas ära.

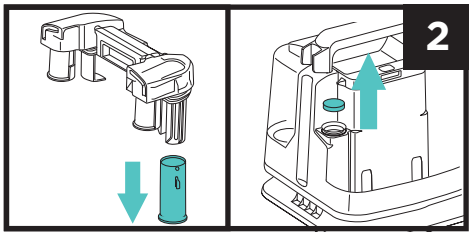


**2.** Puhastage ujukklapp ja veenduge, et see liigub vabalt. Eemaldage puhastamise ajaks seadmest vahtfilter.

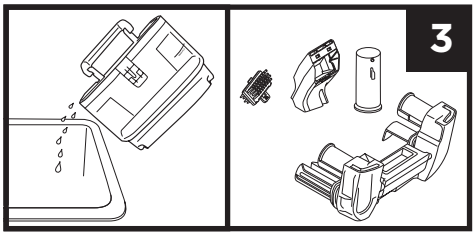


**3.** Valage määrdunud vedelik määrdunud vee paagist sobival viisil välja, raputades maha kõik lahtised jäägid. Puhastage käsitööriistad, harjased, kaas ja ujuklapp muudest jääkidest. Loputage kõik osad põhjalikult seebi ja veega ning laske neil enne tagasi paigaldamist täielikult õhu käes kuivada.

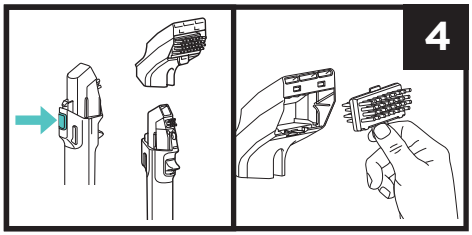


**4.** Eemaldage käsitööriist, vajutades vabastusnuppu. Eemaldage käsitööriista kate, et puhastada õhukanalit. Peske käsitööriista harjased põhjalikult puhtaks.

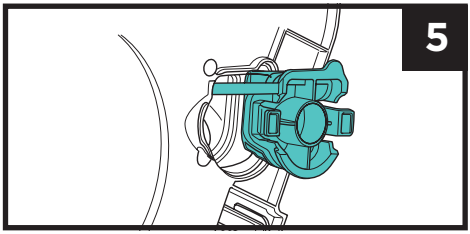


**5.** Ummistunud jääkide eemaldamiseks eemaldage seadme põhjas olev ühendusklamber. Eemaldage kõik jäägid ja sulgege seejärel luuk.

**MÄRKUS:** Puhastage seadet pärast iga kasutamist, et vältida lõhnu, baktereid ja hallitust.

## HOIUSTAMINE

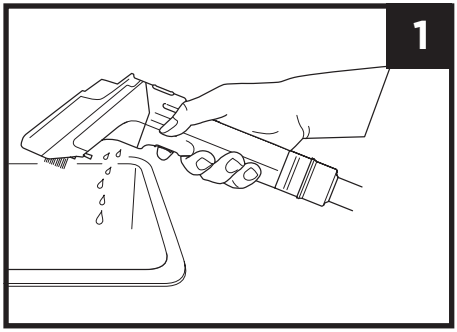


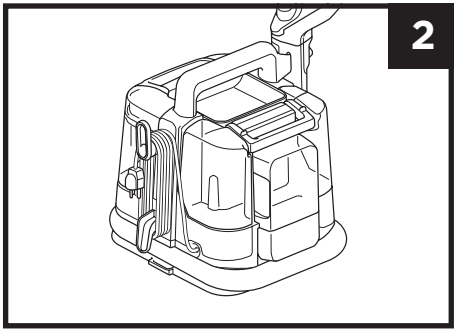


**1.** Ühendage seade vooluvõrgust lahti ja asetage see kraanikausi, tualeti või äravoolu lähedale, et tühjendada ühendatud tööriistast järelejäänud vedelik. Puhastage seade ja kõik osad (vt hoiustamine).

**2.** Kui puhastamine on lõpetatud ja kõik osad on kuivanud, kinnitage kõik tööriistad tagasi. Kerige toitejuhe kokku. Kerige voolik seadme aluse ümber ja pange käsitööriist hoidikusse.

## PUHASTAMISE JA KUIVATAMISE JUHEND

**PUHASTAMINE:**

- Puhastuslahuse pealekandmisel katke puhastamise alguses ainult plekk. Vältige piirkonna liigset niisutamist või pidevat pihustamist puhastamise ajal.
- Vanemate ja raskemini eemaldatavate plekkide puhul laske puhastuslahusel 5–20 minutit plekile imenduda ja toimida.
- Värskete plekkide puhul võib need puhastada kohe pärast pihustamist.
- Puhastatavat piirkonda tuleb alati põhjalikult hõõruda, et plekk lahti tuleks. Parimate tulemuste saavutamiseks harjake mitmes suunas.
- Seadme puhastamiseks ettevalmistamisel tuleb alati järgida puhastuslahuse õigeid lahjendusvahekordi.

**KUIVATAMINE:**

- Vedeliku eemaldamisel liikuge puhastatava ala üle ühtlaselt, avaldades kogu aeg allapoole suunatud survet.
- Suunake käsitööriist nii, et imiaugud oleksid parima imemisvõime tagamiseks paralleelsed puhastatava pinnaga.
- Jätkake puhastatava ala üle liikumist, kuni vedelikku enam käsitööriista aknast välja ei tule.

Lisateabe ja **JUHENDVIDEOTE** vaatamiseks skaneerige QR-kood.

## PUHASTUSVAHENDID




**Shark Deep Clean Pro**
professionaalne vaibapuhastusvahend mustuse ja rasva eemaldamiseks.




**Shark OXY Multiplier**
– puhastusvahend tõrksate plekkide ja lõhnade eemaldamiseks

Shark Deep Clean Pro ja Shark OXY Multiplier täitepakendite tellimiseks skannige QR-kood.

## TEHNILISED ANDMED

**PX200-seeria: 220 V – 240 V, 60 Hz, 450 W**

**MÄRKIGE ÜLES JÄRGMINE TEAVE**

Mudel: _____

Ostukuupäev: _____
(Säilitage ostukviitung)

Ostukoht: _____

©2026 SharkNinja Operating LLC

SharkNinja Europe Limited, 1. ja 2. korrus, hoone 3150, Thorpe Park, Century Way, Leeds, Inglismaa, LS15 8ZB

**www.sharkclean.eu**

SharkNinja Germany GmbH, Rotfeder-Ring 9, 60327 Frankfurt am Main, Saksamaa

SHARK ja STAINSTRIKER on SharkNinja Operating LLC registreeritud kaubamärgid Euroopa Liidus.
Illustratsioonid võivad erineda tegelikust tootest.

## VEAOTSING

| Probleem | Lahendus |
|---|---|
| **Ebaühtlane pihustamine või pihustus puudub** | Veenduge, et mõlemas lahusepaagis oleks puhastuslahust.<br>Veenduge, et Deep Clean Pro paak on õigesti paigaldatud.<br>Veenduge, et seade on vooluvõrku ühendatud ja toide sisse lülitatud. |
| **Nõrk imemisvõime või imemisvõime puudumine** | Veenduge, et määrdunud vee paak ei oleks ületäidetud ja et see oleks õigesti paigaldatud.<br>Kontrollige seadme all asuvat ummistuse eemaldamise ava ja eemaldage vooliku otsast seest kinni jäänud praht.<br>Kui puhastustööriist on ühendatud, veenduge, et see on õigesti ühendatud.<br>Eemaldage puhastusotsikutelt kõik jäägid. |
| **Seade ei lülitu sisse** | Veenduge, et seade on korralikult vooluvõrku ühendatud.<br>Proovige teist pistikupesa.<br>Veenduge, et sisse-/väljalülitusnuppu on vajutatud. |
| **Seadmest voolab vedelik välja** | Määrdunud vee paak võib olla ületäidetud.<br>Veenduge, et nii määrdunud vee paak kui ka Deep Clean Pro paak on mõlemad õigesti paigaldatud.<br>Veenduge, et määrdunud vee paagi ujukklapp ei oleks kinni jäänud.<br>Veenduge, et seade asub stabiilsel ja tasasel pinnal. |
| **Lahusepaagid lekivad** | Veenduge, et lahusepaakide korgid on täielikult kinni keeratud.<br>Veenduge, et mõlemad paagid on õigesti paigaldatud ja korgid on klõpsuga oma kohale lukustunud. |

## KOLME (3) AASTANE PIIRATUD GARANTII

Kui tarbija ostab toote Euroopas, on tal toote kvaliteediga seotud seaduslikud õigused (teie seadusjärgsed õigused). Te võite neid õigusi oma müüja suhtes rakendada. Shark®-is oleme oma toodete kvaliteedis aga nii kindlad, et anname teile täiendava tootjagarantii kuni kolmeks aastaks (2-aastane standardgarantii pluss 1 aasta registreerimisel). Käesolevad tingimused kehtivad ainult meie tootjagarantii kohta – teie seaduslikud õigused jäävad muutumatuks.

Allpool toodud tingimused kirjeldavad meie garantii eeltingimusi ja ulatust. Need ei mõjuta teie seaduslikke õigusi ega teie müüja kohustusi ega teie ja müüja vahelist lepingut.

**Shark® garantiid**

Teie Sharki seade on märkimisväärne investeering. Teie uus Spot Cleaner peab töötama korralikult võimalikult kaua. Seadmega kaasnev garantii on oluline tegur – see peegeldab tootja usaldust oma toote ja tootmise kvaliteedi vastu.

Iga Sharki seadmega kaasneb tasuta varuosade ja töö garantii. Samuti leiate veebipõhise abi aadressilt **sharkclean.eu**

**Kuidas registreerida oma Sharki garantii?**

Võite registreerida oma garantii veebis 28 päeva jooksul alates ostukuupäevast. Aja säästmiseks on vaja järgmisi andmeid teie Spot Cleaneri kohta:

• Seadme ostukuupäev (ostukviitung või saateleht).

**TÄHTIS:**

• Garantii kehtib teie toote suhtes alates ostukuupäevast.
• Palun hoidke ostukviitung alati alles. Kui teil on vaja kasutada garantiid, vajame ostukviitungit, et kontrollida, kas meile esitatud andmed on õiged. Kehtiva ostukviitungi esitamata jätmine võib muuta teie garantii kehtetuks.

**Millised on minu tasuta Sharki garantii registreerimise eelised?**

Kui registreerite oma garantii, on meil teie andmed käepärast, kui peaksime kunagi teiega ühendust võtma.

Samuti saate näpunäiteid ja soovitusi selle kohta, kuidas oma Sharki seadet kõige paremini ära kasutada, ning uudiseid uue Shark®-tehnoloogia ja tootetutvustuste kohta. Kui registreerite oma garantii veebis, saate kohe kinnituse, et oleme teie andmed kätte saanud.

**Kui pikk on uute Sharki seadmete garantii?**

Tänu meie kindlusele oma disaini ja kvaliteedikontrolli suhtes kehtib teie uuele Sharki seadmele kokku kolmeaastane garantii.

**Mida hõlmab Sharki tasuta garantii?**

Teie Shark-seadme remont või asendamine (Sharki äranägemisel), sealhulgas kõik varuosad ja tööjõukulud. Sharki garantii täiendab teie kui tarbija seaduslikke õigusi.

**Mida Sharki tasuta garantii ei kata?**

Kui registreerite oma garantii, on meil teie andmed käepärast, kui peaksime kunagi teiega ühendust võtma.

Samuti saate näpunäiteid ja nõuandeid selle kohta, kuidas oma Sharki seadet kõige paremini ära kasutada, ning viimaseid uudiseid uue Shark®-tehnoloogia ja tootetutvustuste kohta. Kui registreerite oma garantii veebis, saate kohe kinnituse, et oleme teie andmed kätte saanud.

**1.** Kuluvate osade (nt tarvikud) tavaline kulumine. Asendusosi saab osta veebilehelt **sharkclean.eu**

**2.** Kahjustused, mis on tekkinud väärkasutuse, kuritarvitamise, hooletu käitlemise, nõutava hoolduse tegemata jätmise või transpordi käigus valesti käitlemise tõttu.

**3.** Kahjustused, mis on tekkinud Sharki poolt heaks kiitmata hooldustööde tagajärjel.

**Kust saan osta originaalseid Sharki varuosi ja tarvikuid?**

Sharki varuosad ja tarvikud on välja töötanud samad insenerid, kes arendasid välja ka teie Sharki seadme. Veebilehel **sharkclean.eu**

leiate kõigi Sharki seadmete jaoks täieliku valiku Sharki varuosi, asendusosi ja tarvikuid. Palun pidage meeles, et Sharki toodetele mittekuuluvate varuosade kasutamisest tingitud kahjustused võivad jääda garantii kohaldamisalast välja.

**ENGLISH**

Illustrations may differ from actual product. We are constantly striving to improve our products, therefore the specifications contained here are subject to change without notice.

SHARK AND STAINSTRIKER are registered trademarks in the European Union of SharkNinja Operating LLC.

© 2026 SharkNinja Operating LLC
PRINTED IN CHINA

**LATVIEŠU**

Attēli var atšķirties no faktiskā produkta. Mēs pastāvīgi cenšamies uzlabot savus produktus, tādēļ šeit norādītās specifikācijas var tikt mainītas bez iepriekšēja brīdinājuma.

SHARK AND STAINSTRIKER ir SharkNinja Operating LLC reģistrētas preču zīmes Eiropas Savienībā.

© 2026 SharkNinja Operating LLC
IESPIESTI ĶĪNĀ

**LIETUVIŲ**

Paveikslėliai gali skirtis nuo tikrojo produkto. Nuolat siekiame tobulinti savo produktus, todėl čia pateiktos specifikacijos gali keistis be išankstinio įspėjimo.

SHARK AND STAINSTRIKER yra „SharkNinja Operating LLC“ registruoti prekių ženklai Europos Sąjungoje.

© 2026 „SharkNinja Operating LLC“
SPAUSDINTA KINIJOJE

**EESTI**

Illustratsioonid võivad erineda tegelikust tootest. Püüame oma tooteid pidevalt täiustada, seetõttu võivad siin esitatud tehnilised andmed muutuda ilma ette teatamata.

SHARK AND STAINSTRIKER on SharkNinja Operating LLC registreeritud kaubamärgid Euroopa Liidus.

© 2026 SharkNinja Operating LLC
TRÜKITUD HIINAS

**SharkNinja Europe Limited,**
**1st/2nd Floor Building 3150,**
**Thorpe Park, Century Way,**
**Leeds, England, LS15 8ZB**
**+44 (0)800 862 0453**
**www.sharkclean.co.uk**

**SharkNinja Germany GmbH,**
**Rotfeder-Ring 9,**
**60327 Frankfurt am Main,**
**Germany**
**www.sharkclean.eu**