NINJA

Foodi

FLEXDRAWER

10.4L Air Fryer

AF500EU

INSTRUCTIONS
LIETOŠANAS INSTRUKCIJA
NAUDOJIMO INSTRUKCIJOS
JUHEND



ninjakitchen.eu

THANK YOU

for purchasing the Ninja Foodi FLEXDRAWER Air Fryer

Scan the QR code for instructions, support, warranty registration, and a little inspiration.

NinjaKitchen.eu

RECORD THIS INFORMATION

Model Number: _____

Serial Number: _____

Date of Purchase: _____
(Keep receipt)

Store of Purchase: _____

TECHNICAL SPECIFICATIONS

Voltage: 220-240V~, 50-60Hz

Watts: 2470W

TIP: You can find the model and serial numbers on the QR code label on the back of the unit by the power cord.



This marking indicates this product should not be disposed of with other household wastes throughout the EU. To prevent possible harm to the environment or human health from uncontrolled waste disposal, recycle it responsibly to promote the sustainable reuse of material sources. To return your used device, please use the return and collection systems or contact the retailer where this product was purchased. They can take this product for environmentally safe recycling.

PRODUCT REGISTRATION

Please visit ninjakitchen.eu/register-guarantee or call 0800 862 0453 to register your new Ninja product within 28 days of purchase. You will be asked to provide the store name, date of purchase, and model number along with your name and address.

The registration will enable us to contact you in the unlikely event of a product safety notification.

IMPORTANT SAFEGUARDS

HOUSEHOLD USE ONLY

Read all instructions before using your Ninja Foodi MegaZone Air Fryer.

When using electrical appliance, basic safety precautions should always be followed, including the following:

⚠ WARNINGS

1. This appliance can be used by persons with reduced physical, sensory or mental capabilities or lack of experience and knowledge if they have been given supervision or instruction concerning use of the appliance in a safe way and understand the hazards involved.
2. Keep the appliance and its cord out of reach of children. **DO NOT** allow children to use or play with the appliance. Close supervision is necessary when used near children.
3. **DO NOT** place or store anything on top of product when in use.
4. **DO NOT** place appliance on hot surfaces or near a hot gas or electric burner, on or in a heated oven or stovetop.
5. **NEVER** use electrical socket below counter.
6. **NEVER** connect this appliance to an external timer switch or separate remote-control system.
7. **DO NOT** use an extension cord. A short power-supply cord is used to reduce the risk of children less than 8 years grabbing the cord or becoming entangled and to reduce the risk of people tripping over a longer cord.
8. To protect against electrical shock **DO NOT** immerse cord, plugs, or main unit housing in water or other liquid. Cook only in the drawer provided.
9. Regularly inspect the appliance and power cord. **DO NOT** use the appliance if there is damage to the power cord or plug. If the appliance malfunctions or has been damaged in any way, immediately stop use and call Customer Service.
10. **ALWAYS** ensure the appliance is properly assembled before use.
11. **DO NOT** cover the air intake vent or air outlet while unit is operating. Doing so will prevent even cooking and may damage the unit or cause it to overheat.
12. Before placing removable drawer into the main unit, ensure drawer and unit are clean and dry by wiping with a soft cloth.
13. This appliance is for household use only. **DO NOT** use this appliance for anything other than its intended use. **DO NOT** use in moving vehicles or boats. **DO NOT** use outdoors. Misuse may cause injury.
14. Intended for worktop use only. Ensure the surface is level, clean and dry. **DO NOT** move the appliance when in use.
15. **DO NOT** place the appliance near the edge of a worktop during operation.
16. **DO NOT** use accessory attachments not recommended or sold by SharkNinja. Do not place accessories in a microwave, toaster oven, convection oven, or conventional oven or on a ceramic cooktop, electric coil, gas burner range or outdoor grill. The use of accessory attachments not recommended by SharkNinja may cause fire, electric shock or injuries.
17. **ALWAYS** ensure drawer is properly closed before operating.
18. When using this appliance, provide at least 15cm of space above and on all sides for adequate air circulation.
19. **DO NOT** use the appliance without the removable drawer installed.
20. **DO NOT** use this appliance for deep-frying.

21 Prevent food contact with heating elements. **DO NOT** overfill when cooking. Overfilling may cause personal injury or property damage or affect the safe use of the appliance.

22 Socket voltages can vary, affecting the performance of your product. To prevent possible illness, use a thermometer to check that your food is cooked to the temperatures recommended.

23 Should the unit emit black smoke, unplug immediately. Wait for smoking to stop before removing any cooking accessories.

24 **DO NOT** touch hot surfaces. Appliance surfaces are hot during and after operation. To prevent burns or personal injury, **ALWAYS** use protective hot pads or insulated oven mitts and use available handles.

25 Extreme caution must be used when the appliance contains hot food. Improper use may result in personal injury.

26 Spilled food can cause serious burns. **DO NOT** let cord hang over edges of tables or counters or touch hot surfaces.

27 The drawer and crisper plate become extremely hot during the cooking process. Avoid physical contact while removing the drawer or plate from the appliance. **ALWAYS** place drawer or plate on a heat-resistant surface after removing. **DO NOT** touch accessories during or immediately after cooking.

28 **ALWAYS** use two hands and the handles on the sides of the drawers to insert/remove the drawer.

29 **DO NOT** place any of the following materials in the unit: paper, cardboard, plastic, roasting bags and the like. They may cause fire.

30 Extreme caution should be exercised when using containers constructed of any materials other than metal or glass.

31 To disconnect, unplug from socket when not in use and before cleaning. Allow to cool before cleaning, disassembly, putting in or taking off parts and storage.

32 **DO NOT** clean with metal scouring pads. Pieces can break off the pad and touch electrical parts, creating the risk of electric shock.

33 Please refer to the Cleaning & Maintenance section for regular maintenance of the appliance.

	Indicates to read and review instructions to understand operation and use of product.
	Indicates the presence of a hazard that can cause personal injury, death or substantial property damage if the warning included with this symbol is ignored.
	Take care to avoid contact with hot surface. Always use hand protection to avoid burns.
	For indoor and household use only.

SAVE THESE INSTRUCTIONS

PARTS

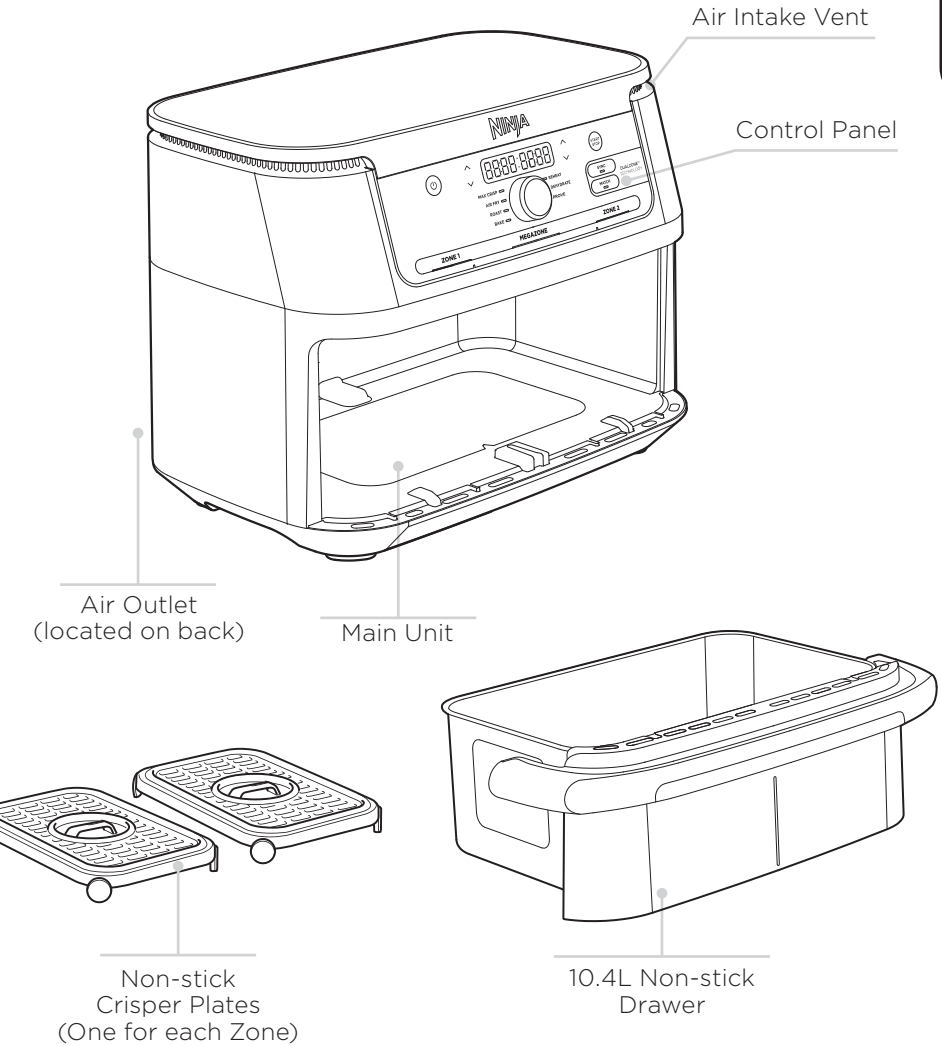

NOTE: Use the handles on the side when opening and closing the drawer.

NOTE: Place drawer on a heat resistant surface.

To order additional parts and accessories, visit **ninjakitchen.eu** or contact Customer Service at 0800 862 0453.

GETTING TO KNOW THE CONTROL PANEL

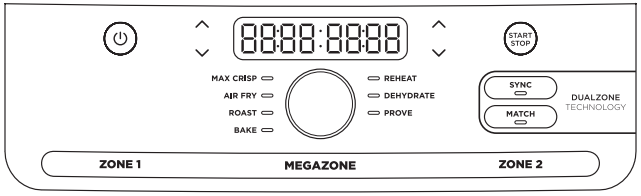

When setting time, the digital display shows HH:MM.

FUNCTIONS

MAX CRISP: Best for cooking smaller quantities of frozen food such as French fries and chicken nuggets, which may need a high temperature.

AIR FRY: Use this function to give your food crispiness and crunch with little to no oil.

ROAST: Use the unit as an oven for tender meats and more.

BAKE: Create decadent baked treats and desserts.

REHEAT: Revive leftovers by gently warming them, leaving you with crispy results.

DEHYDRATE: Dehydrate meats, fruits and vegetables for healthy snacks.

OPERATING BUTTONS

ZONE 1 button: Control the output of the left Zone of the drawer.

ZONE 2 button: Control the output of the right Zone of the drawer.

MEGAZONE: Remove the divider to cook in one 10.4L Zone.

TEMP arrows: Use the up and down arrows, on the left of the display, to adjust the cook temperature before or during cooking.

TIME arrows: Use the up and down arrows, on the right of the display, to adjust the cook time in any function before or during the cook cycle

SYNC button: Automatically syncs the cook times to ensure both Zones finish at the same time, even if if they have different cook times.

MATCH button: Automatically matches Zone 2 settings to those of Zone 1 to cook a larger amount of the same food or cook different foods using the same function, temperature and time.

START/STOP button: Press the button to START/STOP the cooking cycle.

Power button: The ⏻ button turns the unit ON/OFF and stops all cooking functions.

STANDBY MODE: After 10 minutes with no interaction with the control panel, the unit will enter standby mode.

HOLD MODE: Hold will appear on the unit while in SYNC mode. One Zone will be cooking, while the other Zone will be holding until the times sync together.

BEFORE FIRST USE

1. Remove and discard any packaging material, promotional labels and tape from the unit.
2. Remove all accessories from the package and read this manual carefully. Please pay particular attention to operational instructions, warnings and important safeguards to avoid any injury or property damage.
3. Wash the drawer and crisper plates in hot, soapy water, then rinse and dry thoroughly. The drawer and crisper plates are the **ONLY** dishwasher safe parts. However to extend the life of the drawer we recommend hand-washing. **NEVER** clean the main unit in the dishwasher.
4. When using this appliance, provide at least 15cm of space above and on all sides for adequate air circulation.

CLEANING & MAINTENANCE

The unit should be cleaned thoroughly after every use. Unplug the unit from the plug socket and wait until the unit is fully cooled before cleaning.

Part/ Accessory	Cleaning Method	Dishwasher Safe?
Main Unit	To clean the main unit and the control panel, wipe them clean with a damp cloth **NOTE: NEVER** immerse the main unit in water or any other liquid. **NEVER** clean the main unit in a dishwasher.	**No**
Drawer, Divider and Crisper Plates	These can be washed in the dishwasher or by hand. If using the dishwasher, ensure parts are not washed on a 'heavy' or 'intensive' wash cycle. If handwashed air-dry or towel-dry all parts after use. To extend the life of the drawer, divider and crisper plates we recommend hand washing them.	**Yes**

If food residue is stuck on the crisper plates or divider, place them in a sink filled with warm, soapy water and allow to soak.

HELPFUL TIPS

1. For consistent browning, make sure ingredients are arranged in an even layer on the bottom of the drawer with no overlapping. If ingredients are overlapping, make sure to move them around, using silicone tongs/utensils, halfway through the set cook time.
2. Cook temperature and time can be adjusted at any time during cooking. Simply select the Zone you want to adjust, then press the TEMP arrows to adjust the temperature or the TIME arrows to adjust the time.
3. To convert recipes from your conventional oven, reduce the temperature by 10°C. Check food frequently to avoid overcooking.
4. Occasionally, the fan from the air fryer will blow lightweight foods around. To alleviate this, secure foods (like the top slice of bread on a sandwich) with cocktail sticks.
5. The crisper plates elevate ingredients in the drawer so air can circulate under and around ingredients for even, crisp results.
6. After selecting a cooking function, you can press START/STOP to begin cooking immediately. The unit will run at the default temperature and time.
7. For best results with fresh vegetables and potatoes, use at least 1 tablespoon of oil. Add more oil as desired to achieve the preferred level of crispiness.
8. For best results, check progress throughout cooking and remove food when desired level of brownness has been achieved. We recommend using an instant-read thermometer to monitor the internal temperature of meat & fish.
9. For best results, remove food immediately after the cook time is complete to avoid overcooking.

TROUBLESHOOTING GUIDE

- **My unit won't turn on?**
  Please try plugging into a different socket. Also ensure that an extension cable isn't being used.
- **How do I adjust the temperature or time while using a single Zone?**
  Select the active Zone, then use the TEMP arrows to adjust the temperature or the TIME arrows to adjust the time.
- **How do I adjust the temperature or time while using MegaZone?**
  Select the desired Zone, then use the TEMP arrows to adjust the temperature or the TIME arrows to adjust the time.
- **Does the unit need to pre-heat?**
  The unit does not need to be pre-heated.
- **Can I cook different foods in each Zone and not worry about cross contamination?**
  Yes, both Zones are self-contained with separate heating elements and fans.
- **How do I pause the countdown?**
  The countdown timer will pause automatically when you remove the drawer from the unit. Reinsert drawer within 10 minutes to resume cooking or the Zone with the drawer open will be cancelled.
- **Is the drawer safe to put on my worktop?**
  The drawer will heat up during cooking. Use caution when handling, and place on heat resistant surfaces only.
- **When should I use the crisper plates?**
  Use the crisper plates when you want food to come out crispy. The plate elevates the food in the drawer so that air can flow under and around it to cook ingredients evenly.
- **Why didn't my food cook fully?**
  Make sure the drawer is fully inserted during cooking. For consistent browning, make sure ingredients are arranged in an even layer on the bottom of the drawer with no overlapping. Shake drawer to toss ingredients for even crispiness. Cook temperature and time can be adjusted at any time during cooking. Simply use the TEMP arrows to adjust the temperature or the TIME arrows to adjust the time.
- **Why is my food burned?**
  For best results, check progress throughout cooking and remove food when desired level of brownness has been achieved. Remove food immediately after the cook time is complete to avoid overcooking.
- **Why do some ingredients blow around when air frying?**
  Occasionally, the fan from the air fryer will blow lightweight foods around. Use wooden cocktail sticks to secure loose lightweight food, like the top slice of bread on a sandwich.
- **Can I air fry wet, battered ingredients?**
  Yes, but use the proper breading technique. It is important to coat foods first with flour, then with egg, and then with breadcrumbs. Press breadcrumbs firmly onto the battered ingredients, so crumbs won't be blown off by the fan.
- **Why is the unit beeping?**
  Either the food is finished cooking or it indicates that the other Zone has started cooking.
- **Why did the display screen go black?**
  The unit is in standby mode. Press the power ⏻ button to turn it back on.
- **Why is there an "E" message on the display screen?**
  The unit is not functioning properly. Please contact Customer Service at 0800 862 0453.

NINJA

TWO (2) YEAR LIMITED GUARANTEE

When a consumer buys a product in Europe, they get the benefit of legal rights relating to the quality of the product (your statutory rights). You can enforce these rights against your retailer. We give you an additional manufacturer's guarantee of two years. These terms and conditions relate to our manufacturer's guarantee only – your statutory rights are unaffected.

The conditions below describe the prerequisites and scope of our guarantee. They do not affect your statutory rights or the obligations of your retailer and your contract with them.

Ninja Guarantees

Every Ninja machine comes with a free parts and labour guarantee. You'll also find online support at **www.ninjakitchen.eu**

How do I register my Ninja guarantee?

You can register your guarantee online within 28 days of purchase. To save time, you'll need the following information about your product.

- Date you purchased the unit (receipt or delivery note).
- To register online, please visit **www.ninjakitchen.eu**

IMPORTANT:

- The guarantee will only cover your product from the date of purchase and in the country of purchase.
- Please keep your receipt at all times. Should you need to use your guarantee we will need your receipt to verify the information you have supplied to us is correct. The inability to produce a valid receipt may invalidate your guarantee.

What are the benefits of registering my free Ninja guarantee?

When you register your guarantee we'll have your details to hand if we ever need to get in touch.You can also receive tips and advice on how to get the best out of your Ninja unit and hear the latest news about new Ninja technology and launches. If you register your guarantee online, you'll get instant confirmation that we've received your details.

What is covered by the free Ninja guarantee?

Repair or replacement of your Ninja machine (at Ninja's discretion), including all parts and labour. A Ninja guarantee is in addition to your legal rights as a consumer.

What is not covered by the free Ninja guarantee?

1. Normal wear and tear of wearable parts (such as accessories). Replacement parts are available for purchase at **www.ninjakitchen.eu**
2. Damage caused by misuse, abuse, negligent handling, failure to perform required maintenance or damage due to mishandling in transit.
3. Damage caused by maintenance not authorised by Ninja.

Where can I buy genuine Ninja spares and accessories?

You'll find a full range of Ninja spares and replacement parts/accessories for all Ninja machines at **www.ninjakitchen.eu**

Please remember that damage caused by the use of non-Ninja spares may not be covered under your guarantee.

PATEICAMIES
par Ninja Foodi FLEXDRAWER gaisa fritiera iegādi!

Noskenējiet QR kodu, lai saņemtu norādījumus, atbalstu, reģistrētu garantiju un gūtu nelielu iedvesmu.

NinjaKitchen.eu

REĢISTRĒJIET ŠO INFORMĀCIJU

Modeļa numurs: _____

Sērijas numurs: _____

Pirkuma datums: _____
(Saglabājiet pirkuma čeku)

Pirkuma veikals: _____

TEHNISKIE PARAMETRI

Spriegums: 220–240 V~, 50–60 Hz

Vati: 2470 W

PADOMS: Modeļa un sērijas numurus varat atrast uz QR koda uzlīmes, kas atrodas ierīces aizmugurē pie barošanas vada.



Šis marķējums norāda, ka šo produktu nedrīkst izmest kopā ar citiem sadzīves atkritumiem visā ES. Lai novērstu iespējamo kaitējumu videi vai cilvēku veselībai, ko var radīt nekontrolēta atkritumu izmešana, lūdzu, pārstrādājiet to atbildīgi, veicinot materiālu resursu ilgtspējīgu atkārtotu izmantošanu. Lai nodotu savu lietoto ierīci, lūdzu, izmantojiet atgriešanas un savākšanas sistēmas vai sazinieties ar mazumtirgotāju, pie kura šis produkts tika iegādāts. Viņi varēs pieņemt šo produktu, lai to pārstrādātu videi nekaitīgā veidā.

PRODUKTA REĢISTRĀCIJA

Lūdzu, apmeklējiet vietni ninjakitchen.eu/register-guarantee vai zvaniet uz numuru 0800 862 0453, lai reģistrētu savu jauno „Ninja“ produktu 28 dienu laikā pēc iegādes. Jums tiks lūgts norādīt veikala nosaukumu, iegādes datumu un modeļa numuru, kā arī savu vārdu un adresi.

Reģistrācija ļaus mums sazināties ar jums gadījumā, ja, lai gan tas ir maz ticams, tiks izdots paziņojums par produkta drošību.

SVARĪGI DROŠĪBAS PASĀKUMI

TIKAI LIETOŠANAI MĀJSAIMNIECĪBĀ

Pirms sākat lietot Ninja Foodi MegaZone gaisa fritieri, izlasiet visus norādījumus.

Lietojot elektriskās ierīces, vienmēr ir jāievēro pamata drošības pasākumi, tostarp šādi:

⚠ BRĪDINĀJUMI

1. Šo ierīci drīkst lietot personas ar ierobežotām fiziskām, sensorām vai garīgām spējām vai arī personas, kurām trūkst pieredzes un zināšanu, ja tām ir nodrošināta uzraudzība vai sniegti norādījumi par ierīces drošu lietošanu un ja tās saprot ar to saistītos riskus.
2. Glabājiet ierīci un tās vadu bērniem nepieejamā vietā. **NEDODIET** bērniem iespēju lietot ierīci vai spēlēties ar to. Ja ierīci lieto bērnu klātbūtnē, ir nepieciešama rūpīga uzraudzība.
3. Lietošanas laikā **NENOVIETOT** un **NEGLABĀJIET** nekādas lietas uz izstrādājuma.
4. **NEDRĪKST** novietojiet ierīci uz karstām virsmām vai netālu no karstas gāzes vai elektriskās plīts, uz vai iekšā uzkarsētā cepeškrāsnī vai plītī
5. **NEKAD** nelietojiet elektrisko rozeti zem letes.
6. **NEKĀDĀ GADĪJUMĀ** nepievienojiet šo ierīci ārējam taimerim vai atsevišķai tālvadības sistēmai.
7. **NELIETOJIET** pagarinājuma vadu. Tiek izmantots īss barošanas vads, lai samazinātu risku, ka bērni, kas jaunāki par 8 gadiem, varētu satvert vadu vai tajā sapīties, kā arī lai samazinātu risku, ka cilvēki varētu paklupt pār garāku vadu.
8. Lai izvairītos no elektriskās strāvas trieciena, **NEDRĪKST** iegremdēt vadu, kontaktdakšas vai galvenās ierīces korpusu ūdenī vai citā šķidrumā. Gatavojiet ēdienu tikai tam paredzētajā atvilktnē.
9. Regulāri pārbaudiet ierīci un barošanas vadu. **NEKĀDĀ GADĪJUMĀ** nelietojiet ierīci, ja barošanas vads vai spraudnis ir bojāts. Ja ierīce nedarbojas pareizi vai ir kā citādi bojāta, nekavējoties pārtrauciet tās lietošanu un sazinieties ar klientu apkalpošanas dienestu.
10. Pirms lietošanas **VIENMĒR** pārliecinieties, ka ierīce ir pareizi samontēta.
11. **NEDRĪKST** aizsegt gaisa ieplūdes vai izplūdes atveri, kamēr ierīce darbojas. Tas traucēs vienmērīgu pagatavošanu un var sabojāt ierīci vai izraisīt tās pārkaršanu.
12. Pirms izņemamās atvilktnes ievietošanas galvenajā korpusā pārliecinieties, ka atvilktne un korpuss ir tīri un sausi, noslaukot tos ar mīkstu drānu.
13. Šī ierīce ir paredzēta tikai lietošanai mājsaimniecībā. **Nelietojiet** šo ierīci citādi, kā vien paredzētajai lietošanai. **Nelietojiet** to braucošos transportlīdzekļos vai laivās. **Nelietojiet** to ārpus telpām. Nepareiza lietošana var izraisīt traumas.
14. Paredzēts lietošanai tikai uz darba virsmas. Pārliecinieties, ka virsma ir līdzena, tīra un sausa. Lietošanas laikā ierīci **NEDRĪKST** pārvietot.
15. Darbības laikā ierīci **NENOVIETOT** tuvu darba virsmas malai.
16. **Nelietojiet** piederumus, kurus uzņēmums SharkNinja nav ieteicis vai pārdevis. Nelietojiet piederumus mikroviļņu krāsnī, tosterī, konvekcijas krāsnī vai parastajā krāsnī, kā arī uz keramiskās plīts, elektriskās spirāles plīts, gāzes plīts vai āra grila. SharkNinja neieteiktu piederumu lietošana var izraisīt ugunsgrēku, elektriskās strāvas triecienu vai traumas.

17 Pirms lietošanas **VIENMĒR** pārliecinieties, ka atvilktne ir pareizi aizvērta.

18 Lietojot šo ierīci, virs tās un no visām pusēm atstājiet vismaz 15 cm brīvu telpu, lai nodrošinātu pietiekamu gaisa cirkulāciju.

19 **Nelietojiet** ierīci, ja noņemamā atvilktne nav ievietota.

20 **Nelietojiet** šo ierīci ēdienu fritēšanai.

21 Neļaujiet pārtikai saskarties ar sildelementiem. Gatavojot ēdienu, **NEPIEPILDIET** ierīci pārāk pilnu. Pārpildīšana var izraisīt traumas vai mantiskus zaudējumus vai ietekmēt ierīces drošu lietošanu.

22 Rozetes spriegums var mainīties, kas var ietekmēt jūsu izstrādājuma darbību. Lai novērstu iespējamu saslimšanu nepietiekami pagatavotas pārtikas dēļ, izmantojiet termometru, lai pārliecinātos, ka ēdiens ir pagatavots līdz ieteicamajai temperatūrai.

23 Ja ierīce izdala melnus dūmus, nekavējoties atvienojiet to no strāvas. Pirms izņemat jebkādus gatavošanas piederumus, pagaidiet, līdz dūmu izdalīšanās beigsies.

24 **NEPIESKARIETIES** karstām virsmām. Ierīces virsmas ir karstas gan darbības laikā, gan pēc tās. Lai izvairītos no apdegumiem vai traumām, **VIENMĒR** izmantojiet aizsargpārsegus vai izolētus cepšanas cimdus un lietojiet pieejamos rokturus.

25 Ja ierīcē atrodas karsts ēdiens, jāievēro īpaša piesardzība. Nepareiza lietošana var izraisīt traumas.

26 Izlieta pārtika var izraisīt nopietnus apdegumus. **NEDRĪKST** ļaut vadam karāties pār galda vai letes malām vai saskarties ar karstām virsmām.

27 Gatavošanas procesa laikā atvilktne un dārzeņu plaukts kļūst ārkārtīgi karsti. Izņemot atvilktni vai plauktu no ierīces, izvairieties no fiziska kontakta ar tiem. Pēc izņemšanas **VIENMĒR** novietojiet atvilktni vai plauktu uz karstumizturīgas virsmas.**NEPIESKARIETIES**piederumiem gatavošanas laikā vai tūlīt pēc tās.

28 Lai ievietotu vai izvilktu atvilktni, **VIENMĒR** izmantojiet abas rokas un rokturus atvilktnes sānos.

29 Ierīcē **NEDRĪKST** ievietot šādus materiālus: papīru, kartonu, plastmasu, cepšanas maisiņus un tamlīdzīgus priekšmetus. Tie var izraisīt ugunsgrēku.

30 Izmantojot traukus, kas izgatavoti no jebkādiem citiem materiāliem, izņemot metālu vai stiklu, ir jāievēro īpaša piesardzība.

31 Lai atvienotu ierīci, izvelciet kontaktdakšu no rozetes, ja tā netiek lietota, kā arī pirms tīrīšanas. Pirms tīrīšanas, izjaukšanas, detaļu uzstādīšanas vai noņemšanas un uzglabāšanas ļaujiet ierīcei atdzist.

32 **NETĪRIET** ar metāla berzes sūkļiem. No sūkļa var atdalīties gabaliņi, kas var saskartiesarelektriskajāmdetaļām,radot elektriskās strāvas trieciena risku.

33 Informāciju par ierīces regulāro apkopi skatiet sadaļā „Tīrīšana un apkope".

	Norāda, ka jāizlasa un jāiepazīstas ar instrukcijām, lai izprastu produkta darbību un lietošanu.
	Norāda uz briesmām, kas var izraisīt miesas bojājumus, nāvi vai būtiskus mantiskus zaudējumus, ja tiek ignorēts brīdinājums, kas pievienots šim simbolam.
	Rūpējieties par to, lai izvairītos no saskares ar karstām virsmām. Vienmēr lietojiet roku aizsardzības līdzekļus, lai izvairītos no apdegumiem.
	Tikai lietošanai telpās un mājsaimniecībā.

SAGLABĀJIET ŠOS NORĀDĪJUMUS

DAĻAS

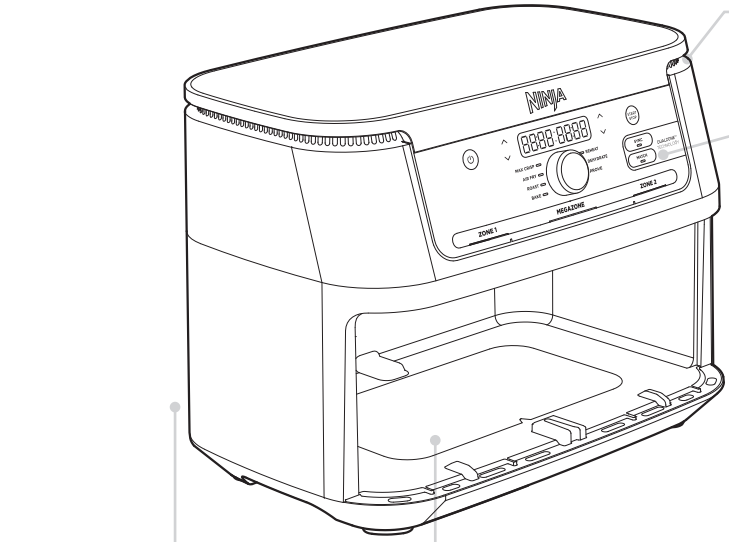

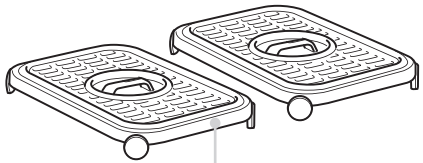
Pretpiedeguma Crisper plate (viena katrai zonai)

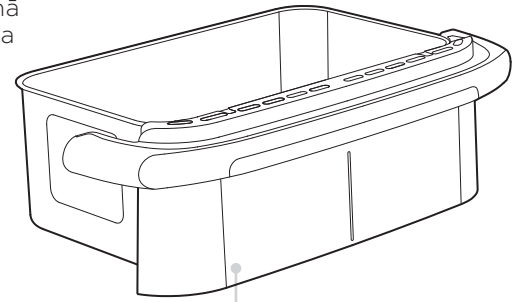
10,4 l atvilktne ar pretpiedeguma pārklājumu

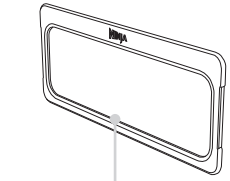
Atdalītājs

PIEZĪME: Atverot un aizverot atvilktni, izmantojiet sānu rokturus.

PIEZĪME: Novietojiet atvilktni uz karstumizturīgas virsmas.

Lai pasūtītu papildu detaļas un piederumus, apmeklējiet **vietni ninjakitchen.eu** vai sazinieties ar klientu apkalpošanas dienestu, zvanot uz numuru 0800 862 0453.

IEPAZĪŠANĀS AR VADĪBAS PANELI

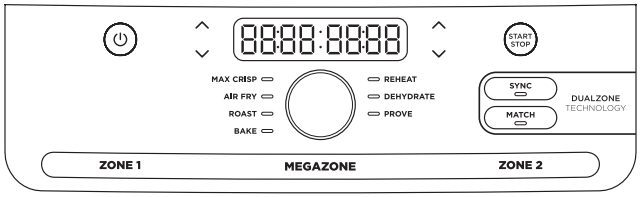

Laiku iestatot, ciparu displejā tiek parādīts HH:MM.

FUNKCIJAS

MAX CRISP: Vispiemērotākais nelielu saldētu produktu, piemēram, frī kartupeļu un vistas gabaliņu, pagatavošanai, kam var būt nepieciešama augsta temperatūra.

AIR FRY: Izmantojiet šo funkciju, lai ēdienam piešķirtu kraukšķīgumu, izmantojot ļoti maz eļļas vai vispār bez tās.

CEPŠANA: Izmantojiet ierīci kā cepeškrāsni, lai pagatavotu maigu gaļu un citus ēdienus.

CEPŠANA: Pagatavojiet izsmalcinātus ceptos našķus un desertus.

ATKĀRTOTA UZSILDĪŠANA: Atdzīviniet pārtikas pārpalikumus, tos nedaudz uzsildot, lai tie kļūtu kraukšķīgi.

DEHIDRATĀCIJA: Dehidrējiet gaļu, augļus un dārzeņus, lai iegūtu veselīgas uzkodas.

DARBĪBAS POGAS

Poga „ZONE 1“: Vadīt atvilktnes kreisās zonas jaudu.

Poga „ZONE 2“: vadīt atvilktnes labās zonas izejas signālu.

MEGAZONE: Noņemiet starpsienu, lai gatavotu vienā 10,4 l zonā.

TEMP bultiņas: Lai pirms gatavošanas vai tās laikā noregulētu gatavošanas temperatūru, izmantojiet augšup un lejup vērstās bultiņas, kas atrodas displeja kreisajā pusē.

LAIKA bultiņas: izmantojiet augšup un lejup vērstās bultiņas, kas atrodas ekrāna labajā pusē, lai jebkurā režīmā pirms gatavošanas cikla vai tā laikā pielāgotu gatavošanas laiku

Poga „SYNC“: Automātiski sinhronizē gatavošanas laiku, lai nodrošinātu, ka abas zonas pabeidz gatavošanu vienlaikus, pat ja tām ir atšķirīgs gatavošanas laiks.

Poga „MATCH“: Automātiski pielāgo 2. zonas iestatījumus 1. zonas iestatījumiem, lai pagatavotu lielāku daudzumu viena un tā paša ēdiena vai pagatavotu dažādus ēdienus, izmantojot to pašu funkciju, temperatūru un laiku.

Poga „START/STOP“: Nospiediet pogu, lai uzsāktu vai pārtrauktu gatavošanas ciklu.

Ieslēgšanas poga: Šī ⏻ poga ieslēdz vai izslēdz ierīci un aptur visas gatavošanas funkcijas.

GAIDĪŠANAS REŽĪMS: Ja 10 minūtes netiek veikta nekāda mijiedarbība ar vadības paneli, ierīce pārslēgsies gaidīšanas režīmā.

SAGLABĀŠANAS REŽĪMS: Kad ierīce atrodas SYNC režīmā, uz tās ekrāna parādīsies uzraksts „Hold“. Vienā zonā notiks gatavošana, bet otra zona saglabās temperatūru, līdz laiki saskaņosies.

PIRMS PIRMĀS LIETOŠANAS REIZES

1. No ierīces noņemiet un izmetiet visus iepakojuma materiālus, reklāmas uzlīmes un līmlenti.
2. Izņemiet visus piederumus no iepakojuma un uzmanīgi izlasiet šo lietošanas pamācību. Lūdzu, pievērsiet īpašu uzmanību lietošanas norādēm, brīdinājumiem un svarīgajiem drošības pasākumiem, lai izvairītos no traumām vai mantas bojājumiem.
3. Mazgājiet atvilktni un dārzeņu nodalījuma plāksnes karstā ziepju ūdenī, pēc tam rūpīgi noskalojiet un nosusiniet. Atvilktne un dārzeņu nodalījuma plāksnes ir **VIENĪGĀS** detaļas, kuras drīkst mazgāt trauku mazgājamā mašīnā. Tomēr, lai pagarinātu atvilktnes kalpošanas laiku, ieteicams to mazgāt ar rokām. Galveno korpusu **NEKAD** nemazgājiet trauku mazgājamā mašīnā.
4. Lietojot šo ierīci, virs tās un visās pusēs nodrošiniet vismaz 15 cm brīvo telpu, lai nodrošinātu pietiekamu gaisa cirkulāciju.

TĪRĪŠANA UN APKOPE

Ierīci pēc katras lietošanas reizes ir rūpīgi jāiztīra. Pirms tīrīšanas atvienojiet ierīci no rozetes un pagaidiet, līdz tā ir pilnībā atdzisusi.

Detaļa/ piederums	Tīrīšanas metode	Vai to drīkst mazgāt trauku mazgājamā mašīnā?
Galvenā vienība	Lai notīrītu galveno korpusu un vadības paneli, noslaukiet tos ar mitru drānu **PIEZĪME: NIKAD** neiegremdējiet galveno vienību ūdenī vai citā šķidrumā. **NIKAD** nemazgājiet galveno vienību trauku mazgājamā mašīnā.	**Nē**
Atvilktnes, sadalītāji un augļu un dārzeņu plāksnes	Tos var mazgāt trauku mazgājamā mašīnā vai ar rokām. Ja izmantojat trauku mazgājamu mašīnu, pārliecinieties, ka detaļas netiek mazgātas „spēcīgā” vai „intensīvā” mazgāšanas ciklā. Ja mazgājat ar rokām, pēc lietošanas visas detaļas žāvējiet gaisā vai nosusiniet ar dvieli. Lai pagarinātu atvilktnes, sadalītāju un augļu un dārzeņu nodalījumu plākšņu kalpošanas laiku, iesakām tās mazgāt ar rokām.	**Jā**

Ja uz dārzeņu nodalījuma plāksnēm vai starpsienas ir pielipušas pārtikas atliekas, ielieciet tās izlietnē, kas piepildīta ar siltu ziepju ūdeni, un ļaujiet tām iemērcēties.

NODERĪGI PADOMI

1. Lai apbrūnināšanās būtu vienmērīga, pārliecinieties, ka sastāvdaļas ir izkārtotas vienmērīgā slānī atvilktnes dibenā, nepārklājoties. Ja sastāvdaļas pārklājas, pusceļā caur iestatīto pagatavošanas laiku pārvietojiet tās, izmantojot silikona knaibles vai virtuves piederumus.
2. Gatavošanas temperatūru un laiku var mainīt jebkurā brīdī gatavošanas laikā. Vienkārši izvēlieties zonu, kuru vēlaties mainīt, un pēc tam nospiediet TEMP bultiņas, lai mainītu temperatūru, vai TIME bultiņas, lai mainītu laiku.
3. Lai pielāgotu receptes, kas paredzētas parastajai cepeškrāsnij, samaziniet temperatūru par 10 °C. Regulāri pārbaudiet ēdienu, lai tas nepārcepotos.
4. Dažreiz gaisa fritezes ventilators var izpūst vieglus ēdienus. Lai to novērstu, nostipriniet ēdienus (piemēram, sviestmaizes augšējo maizes šķēli) ar kokteiļu iesmiņiem.
5. „Crisper“ plāksnes paceļ produktus atvilktnē, lai gaiss varētu cirkulēt zem un ap produktiem, nodrošinot vienmērīgu un kraukšķīgu rezultātu.
6. Izvēloties gatavošanas funkciju, varat nospiest pogu START/STOP, lai nekavējoties sāktu gatavošanu. Ierīce darbosies ar noklusējuma temperatūru un laiku.
7. Lai iegūtu vislabākos rezultātus, cepot svaigus dārzeņus un kartupeļus, izmantojiet vismaz 1 ēdamkaroti eļļas. Pēc vēlēšanās pievienojiet vairāk eļļas, lai panāktu vēlamo kraukšķīguma pakāpi.
8. Lai panāktu vislabākos rezultātus, gatavošanas laikā pārbaudiet, kā norit process, un izņemiet ēdienu, kad ir sasniegts vēlamais apbrūnājuma līmenis. Mēs iesakām izmantot tūlītējas rādīšanas termometru, lai kontrolētu gaļas un zivju iekšējo temperatūru.
9. Lai panāktu vislabākos rezultātus, izņemiet ēdienu uzreiz pēc gatavošanas laika beigām, lai tas nepārgatavotos.

PROBLĒMU RISINĀŠANAS ROKASGRĀMATA

- **Kāpēc mana ierīces neieslēdzas?**
  Lūdzu, mēģiniet pieslēgties citai rozetei. Tāpat pārliecinieties, ka netiek izmantots pagarinājuma vads.
- **Kā mainīt temperatūru vai laiku, izmantojot vienu zonu?**
  Izvēlieties aktīvo zonu, pēc tam izmantojiet bultiņas „TEMP", lai mainītu temperatūru, vai bultiņas „TIME", lai mainītu laiku.
- **Kā mainīt temperatūru vai laiku, lietojot MegaZone?**
  Izvēlieties vēlamo zonu, pēc tam izmantojiet TEMP bultiņas, lai mainītu temperatūru, vai TIME bultiņas, lai mainītu laiku.
- **Vai ierīcei ir nepieciešama iepriekšēja uzsildīšana?**
  Ierīci nav nepieciešams iepriekš uzsildīt.
- **Vai katrā zonā varu gatavot dažādus ēdienus, neuztraucoties par savstarpēju piesārņojumu?**
  Jā, abas zonas ir neatkarīgas, ar atsevišķiem sildelementiem un ventilatoriem.
- **Kā apturēt laika atskaiti?**
  Laika atskaites taimeris automātiski apstāsies, kad izvilksiet atvilktni no ierīces. Lai atsāktu gatavošanu, atvilktni ievietojiet atpakaļ 10 minūšu laikā, citādi zona, kuras atvilktne ir atvērta, pārtrauks darbību.
- **Vai šo atvilktni var droši novietot uz manas darba virsmas?**
  Gatavošanas laikā atvilktne sakarst. Rīkojieties ar to uzmanīgi un novietojiet to tikai uz karstumizturīgām virsmām.
- **Kad vajadzētu izmantot Crisper Plate?**
  Izmantojiet Crisper Plate, ja vēlaties, lai ēdiens iznāktu kraukšķīgs. Plāksne paceļ ēdienu atvilktnē, lai gaisa plūsma varētu cirkulēt zem tā un ap to, nodrošinot vienmērīgu sastāvdaļu pagatavošanu.
- **Kāpēc mani produkti nav pilnībā pagatavoti?**
  Pārliecinieties, ka gatavošanas laikā atvilktne ir pilnībā ievietota. Lai panāktu vienmērīgu apbrūnināšanu, pārliecinieties, ka sastāvdaļas ir izkārtotas vienmērīgā slānī uz atvilktnes dibena, nepārklājoties. Sakratiet atvilktni, lai sastāvdaļas sajauktu un panāktu vienmērīgu kraukšķīgumu. Gatavošanas temperatūru un laiku var regulēt jebkurā brīdī gatavošanas laikā. Vienkārši izmantojiet bultiņas „TEMP", lai regulētu temperatūru, vai bultiņas „TIME", lai regulētu laiku.
- **Kāpēc mans ēdiens ir piededzis?**
  Lai panāktu vislabākos rezultātus, gatavošanas laikā pārbaudiet gatavošanas gaitu un izņemiet ēdienu, kad ir sasniegts vēlamais apbrūnināšanas līmenis. Izņemiet ēdienu tūlīt pēc gatavošanas laika beigām, lai izvairītos no pārgatavošanas.
- **Kāpēc daži produkti lido apkārt, cepot gaisa fritierī?**
  Reizēm gaisa fritiera ventilators var izpūst vieglus pārtikas produktus. Lai nostiprinātu brīvi guļošus, vieglus produktus, piemēram, sviestmaizes augšējo maizes šķēli, izmantojiet koka kokteiļu iesmiņus.
- **Vai gaisa fritierī var gatavot mitras, panētas sastāvdaļas?**
  Jā, bet jāizmanto pareiza panēšanas tehnika. Ir svarīgi pārtikas produktus vispirms apkaisīt ar miltiem, pēc tam ar olu un tad ar rīvmaizi. Rīvmaizi stingri piespiediet pie panētajām sastāvdaļām, lai ventilators to nenopūstu.
- **Kāpēc no ierīces nāk skaņas signāls?**
  Tas nozīmē, ka ēdiens ir gatavs vai arī ka otrajā zonā ir sākusies gatavošana.
- **Kāpēc ekrāns kļuva melns?**
  Ierīce atrodas gaidīšanas režīmā. Nospiediet ieslēgšanas ⏻ pogu, lai to atkal ieslēgtu.
- **Kāpēc ekrānā parādās ziņojums „E"?**
  Ierīce nedarbojas pareizi. Lūdzu, sazinieties ar klientu apkalpošanas dienestu pa tālruni 0800 862 0453.

NINJA

DIVU (2) GADU IEROBEŽOTA GARANTIJA

Kad patērētājs Eiropā iegādājas preci, viņam ir tiesības, kas saistītas ar preces kvalitāti (jūsu likumā noteiktās tiesības). Jūs varat šīs tiesības īstenot pret savu pārdevēju. Mēs jums piešķiram papildu ražotāja garantiju uz diviem gadiem. Šie noteikumi un nosacījumi attiecas tikai uz mūsu ražotāja garantiju – jūsu likumā noteiktās tiesības paliek nemainīgas.

Zemāk minētie nosacījumi apraksta mūsu garantijas priekšnosacījumus un darbības jomu. Tie neietekmē jūsu likumā noteiktās tiesības, kā arī jūsu pārdevēja pienākumus un jūsu līgumu ar viņu.

„Ninja" garantijas

Katrai „Ninja" ierīcei ir bezmaksas garantija, kas attiecas gan uz detaļām, gan uz remontdarbiem. Turklāt tiešsaistē varat saņemt atbalstu vietnē **www.ninjakitchen.eu**

Kā reģistrēt savu „Ninja" garantiju?

Jūs varat reģistrēt garantiju tiešsaistē 28 dienu laikā pēc pirkuma veikšanas. Lai ietaupītu laiku, jums būs nepieciešama šāda informācija par savu produktu.

- Ierīces iegādes datums (čeks vai piegādes pavadzīme).
- Lai reģistrētos tiešsaistē, lūdzu, apmeklējiet vietni **www.ninjakitchen.eu**

SVARĪGI:

- Garantija attiecas uz jūsu produktu tikai no pirkuma dienas un tikai tajā valstī, kurā tas tika iegādāts.
- Lūdzu, vienmēr saglabājiet pirkuma čeku. Ja jums būs nepieciešams izmantot garantiju, mums būs vajadzīgs jūsu pirkuma čeks, lai pārbaudītu, vai jūsu sniegtā informācija ir pareiza. Ja nevarēsiet uzrādīt derīgu pirkuma čeku, jūsu garantija var tikt atzīta par spēkā neesošu.

Kādas ir priekšrocības, reģistrējot savu bezmaksas „Ninja" garantiju?

Reģistrējot garantiju, mums būs pieejama jūsu kontaktinformācija, ja kādreiz būs nepieciešams ar jums sazināties. Turklāt jūs varēsiet saņemt padomus un ieteikumus par to, kā vislabāk izmantot savu „Ninja" ierīci, kā arī uzzināt jaunākās ziņas par „Ninja" tehnoloģijām un jaunumiem. Ja reģistrēsiet garantiju tiešsaistē, jūs nekavējoties saņemsiet apstiprinājumu, ka esam saņēmuši jūsu datus.

Ko aptver bezmaksas „Ninja" garantija?

Jūsu „Ninja" ierīces remontu vai nomaiņu (pēc „Ninja" ieskatiem), ieskaitot visas detaļas un darba izmaksas. „Ninja" garantija papildina jūsu kā patērētāja likumā noteiktās tiesības.

Kādi gadījumi nav iekļauti bezmaksas „Ninja" garantijā?

1. Darbam paredzēto detaļu (piemēram, piederumu) normāla nolietošanās. Rezerves daļas var iegādāties vietnē **www.ninjakitchen.eu**
2. Bojājumi, kas radušies nepareizas lietošanas, ļaunprātīgas izmantošanas, nevērīgas rīcības vai nepieciešamās apkopes neveikšanas dēļ, vai arī bojājumi, kas radušies nepareizas rīcības dēļ transportēšanas laikā.
3. Bojājumi, kas radušies, veicot apkopi, kuru „Ninja" nav atļāvusi.

Kur varu iegādāties oriģinālas „Ninja" rezerves daļas un piederumus?

Vietnē www.ninjakitchen.eu atradīsiet pilnu „Ninja" rezerves daļu un piederumu klāstu visām Ninja ierīcēm.

Lūdzu, ņemiet vērā, ka bojājumi, kas radušies, izmantojot rezerves daļas, kas nav ražotas ar „Ninja" zīmolu, var netikt segti saskaņā ar jūsu garantiju.

AČIŪ,
kad įsigijote „Ninja Foodi FLEXDRAWER“ oro gruzdintuvę

Nuskaitykite QR kodą, kad gautumėte naudojimo instrukcijas, pagalbą, užregistruotumėte garantiją ir rastumėte šiek tiek įkvėpimo.

NinjaKitchen.eu

ĮRAŠYKITE ŠIĄ INFORMACIJĄ

Modelio numeris: _____

Serijos numeris: _____

Pirkimo data: _____
(Išsaugokite pirkimo kvitą)

Pirkimo vieta: _____

TECHNINĖS SPECIFIKACIJOS

Įtampa: 220–240 V~, 50–60 Hz

Galia: 2470 W

PATARIMAS: Modelio ir serijos numerius rasite ant QR kodo etiketės, esančios prietaiso gale, šalia maitinimo laido.



Šis ženklas reiškia, kad visoje ES šio produkto negalima išmesti kartu su kitomis buitinėmis atliekomis. Siekiant išvengti galimos žalos aplinkai ar žmonių sveikatai dėl nekontroliuojamo atliekų šalinimo, atsakingai perdirbkite šį produktą, kad būtų skatinamas tvarus medžiagų išteklių pakartotinis naudojimas. Norėdami grąžinti naudotą įrenginį, pasinaudokite grąžinimo ir surinkimo sistemomis arba kreipkitės į pardavėją, pas kurį įsigijote šį produktą. Jie gali priimti šį produktą, kad jis būtų perdirbtas aplinkai saugiu būdu.

PRODUKTO REGISTRACIJA

Prašome apsilankyti svetainėje ninjakitchen.eu/register-guarantee arba paskambinti numeriu 0800 862 0453, kad užregistruotumėte savo naują „Ninja“ gaminį per 28 dienas nuo pirkimo datos. Jūsų bus paprašyta nurodyti parduotuvės pavadinimą, pirkimo datą ir modelio numerį, taip pat savo vardą, pavardę ir adresą.

Registracija leis mums susisiekti su jumis tuo atveju, jei, nors tai ir mažai tikėtina, būtų paskelbtas pranešimas apie produkto saugą.

SVARBIOS SAUGUMO PRIEMONĖS

SKIRTA TIK BUITINIAM NAUDOJIMUI

Prieš pradėdami naudoti „NinjaFoodi MegaZone“ oro gruzdintuvę, perskaitykite visas instrukcijas.

Naudojant elektros prietaisą, visada reikia laikytis pagrindinių saugos taisyklių, įskaitant šias:

⚠ ĮSPĖJIMAI

1 Šį prietaisą gali naudoti asmenys, turintys ribotas fizines, jutimo ar protines galimybes arba neturintys pakankamai patirties ir žinių, jeigu jiems buvo suteikta priežiūra arba instrukcijos dėl saugaus prietaiso naudojimo ir jie supranta su tuo susijusius pavojus.

2 Laikykite prietaisą ir jo laidą vaikams nepasiekiamoje vietoje. **NELEISKITE** vaikams naudotis prietaisu ar žaisti su juo. Naudojant prietaisą šalia vaikų, būtina atidžiai juos prižiūrėti.

3 **NEDĖKITE** ir NESAUGOKITE nieko ant gaminio, kai jis naudojamas.

4 **NESTATYKITE** prietaiso ant karštų paviršių arba šalia karštos dujinės ar elektrinės viryklės, ant įkaitintos viryklės, orkaitės ar jos viduje.

5 **NIEKADA** nenaudokite elektros lizdo po stalviršiu.

6 **NIEKADA** neprijunkite šio prietaiso prie išorinio laikmačio arba atskiros nuotolinio valdymo sistemos.

7 **NENAUDOKITE** prailginimo laido. Trumpas maitinimo laidas naudojamas siekiant sumažinti riziką, kad jaunesni nei 8 metų vaikai nesugriebėtų už laido ar į jį nejsipainiotų, taip pat siekiant sumažinti riziką, kad žmonės neužkliūtų už ilgesnio laido.

8 Siekiant išvengti elektros smūgio, **NEMERKITE** laido, kištukų ar pagrindinio įrenginio korpuso į vandenį ar kitą skystį. Maistą ruoškite tik tam skirtame stalčiuje.

9 Reguliariai tikrinkite prietaisą ir maitinimo laidą. **NENAUDOKITE** prietaiso, jei maitinimo laidas arba kištukas yra pažeisti. Jei prietaisas veikia netinkamai arba yra kokiu nors būdu pažeistas, nedelsdami nustokite jį naudoti ir skambinkite į klientų aptarnavimo tarnybą.

10 Prieš naudodami prietaisą, **VISADA** įsitikinkite, kad jis yra tinkamai surinktas.

11 **NEUŽDENKITE** oro įsiurbimo angos ar oro išleidimo angos, kai prietaisas veikia. Tai sutrukdys tolygiai iškepti maistą ir gali sugadinti prietaisą arba sukelti jo perkaitimą.

12 Prieš įstatydami išimamą stalčių į pagrindinį korpusą, minkštu skudurėliu nuvalykite stalčių ir korpusą, kad jie būtų švarūs ir sausi.

13 Šis prietaisas skirtas naudoti tik buityje. **NENAUDOKITE** šio prietaiso kitais tikslais nei numatyta. **NENAUDOKITE** važiuojančiose transporto priemonėse ar laivuose. **NENAUDOKITE** lauke. Netinkamas naudojimas gali sukelti sužalojimus.

14 Skirta naudoti tik ant darbo paviršiaus. Įsitikinkite, kad paviršius yra lygus, švarus ir sausas. **NEPERKELKITE** prietaiso, kol jis veikia.

15 **NEDĖKITE** prietaiso prie darbo paviršiaus krašto, kai jis veikia.

16 **NENAUDOKITE** priedų, kurių „SharkNinja“ nerekomenduoja arba neparduoda. Nedėkite priedų į mikrobangų krosnelę, skrudintuvą, konvekcinę krosnelę ar įprastą orkaitę, taip pat nedėkite jų ant keraminės viryklės, elektrinės spiralės, dujinio degiklio ar lauko grilio. „SharkNinja“ nerekomenduojamų priedų naudojimas gali sukelti gaisrą, elektros smūgį ar sužalojimus.

17 Prieš pradėdami prietaiso naudojimą, **VISADA** įsitikinkite, kad stalčius yra tinkamai uždarytas.

18 Naudodami šį prietaisą, virš jo ir iš visų pusių palikite ne mažiau kaip 15 cm erdvės, kad būtų užtikrinta tinkama oro cirkuliacija.

19 **NENAUDOKITE** prietaiso, jei nėra įdėtas išimamas stalčius.

20 **NENAUDOKITE** šio prietaiso giliam kepimui.

21 Neleiskite, kad maistas liestųsi su kaitinimo elementais. Gaminimo metu **NEPERPILDYKITE** krepšelio. Perpildymas gali sukelti sužalojimus ar turtinę žalą arba pakenkti saugiam prietaiso naudojimui.

22 Elektros lizdo įtampa gali kisti, o tai gali turėti įtakos jūsų gaminio veikimui. Siekiant išvengti galimų sveikatos sutrikimų, termometru patikrinkite, ar maistas iškeptas iki rekomenduojamos temperatūros.

23 Jei prietaisas pradeda skleisti juodą dūmą, nedelsiant ištraukite kištuką iš rozetės. Prieš išimant bet kokius maisto gaminimo reikmenis, palaukite, kol dūmai nebesklis.

24 **NELIESKITE** karštų paviršių. Prietaiso paviršiai yra karšti tiek veikimo metu, tiek po jo. Siekiant išvengti nudegimų ar sužalojimų, **VISADA** naudokite apsaugines karščiui atsparias servetėles arba izoliuotas kepimo pirštines ir laikykitės už numatytų rankenėlių.

25 Kai prietaiso viduje yra karštas maistas, reikia laikytis ypatingo atsargumo. Netinkamas naudojimas gali sukelti sužalojimus.

26 Išsiliejęs maistas gali sukelti rimtus nudegimus. **NELEISKITE,** kad laidas kabėtų per stalų ar stalviršių kraštus arba liestų karštus paviršius.

27 Kepimo proceso metu stalčius ir gruzdinimo plokštė labai įkaista. Išimant stalčių ar plokštę iš prietaiso, venkite fizinio sąlyčio su jais. Išėmę stalčių ar plokštę, **VISADA** padėkite juos ant karščiui atsparaus paviršiaus. **NELIESKITE** priedų kepimo metu ar iškart po jo.

28 Įdėdami ar išimdami stalčių, **VISADA** naudokite abi rankas ir stalčiaus šoninėse pusėse esančias rankenas.

29 Į prietaisą **NEDĖKITE** jokių iš šių medžiagų: popieriaus, kartono, plastiko, kepimo maišelių ir pan. Jos gali sukelti gaisrą.

30 Naudojant talpyklas, pagamintas iš bet kokių kitų medžiagų, išskyrus metalą ar stiklą, reikia laikytis ypatingo atsargumo.

31 Norėdami atjungti prietaisą, kai jis nenaudojamas ir prieš valymą, ištraukite kištuką iš rozetės. Prieš valydami, išardydami, montuodami ar nuimdami detales bei prieš sandėliuodami prietaisą, palaukite, kol jis atvės.

32 **NEVALYKITE** metalinėmis šveitimo kempinėmis. Nuo kempinės gali atsiskirti gabaliukai ir patekti į elektrines dalis, dėl ko kyla elektros smūgio pavojus.

33 Dėl reguliarios prietaiso priežiūros žr. skyrių „Valymas ir priežiūra“.

	Rekomenduojama perskaityti ir peržiūrėti instrukcijas, kad suprastumėte produkto veikimą ir naudojimą.
	Nurodo pavojų, kuris, jei bus ignoruotas su šiuo simboliu pateiktas įspėjimas, gali sukelti sužalojimus, mirtį arba didelę turtinę žalą.
	Stenkitės išvengti sąlyčio su karštu paviršiumi. Visada naudokite rankų apsaugą, kad išvengtumėte nudegimų.
	Skirta naudoti tik patalpose ir buityje.

IŠSAUGOKITE ŠIAS INSTRUKCIJAS

DALYS

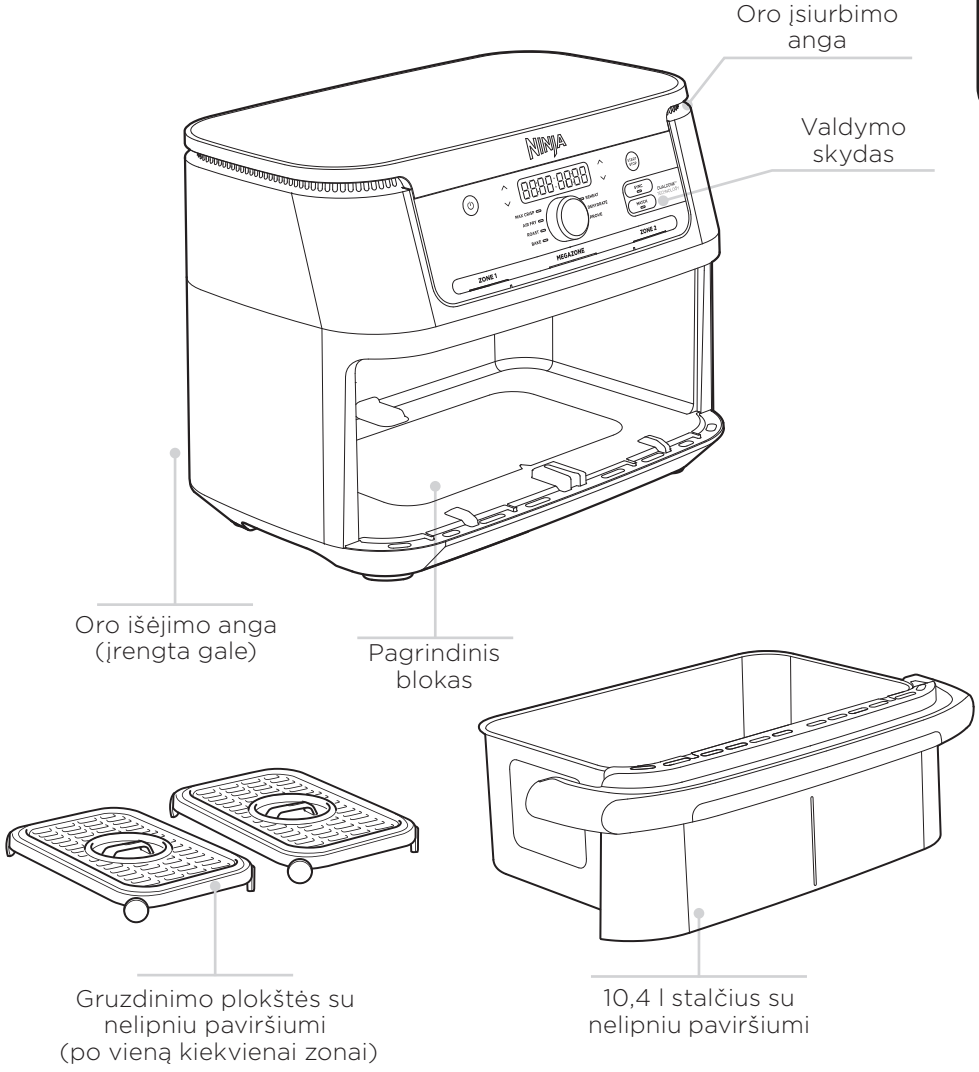

PASTABA: Atidarydami ir uždarydami stalčių, naudokitės šoninėmis rankenėlėmis.

PASTABA: Stalčių pastatykite ant karščiui atsparaus paviršiaus.

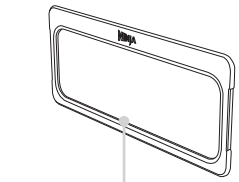

Norėdami užsisakyti papildomų detalių ir priedų, apsilankykite **svetainėje ninjakitchen.eu** arba susisiekite su klientų aptarnavimo skyriumi telefonu 0800 862 0453.

PAŽINTIS SU VALDYMO SKYDELIU

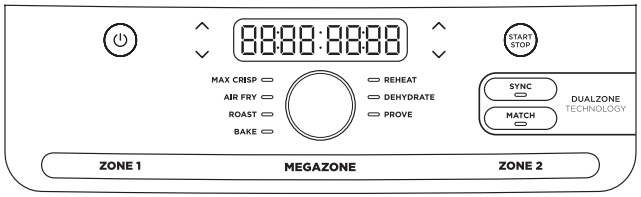

Nustatant laiką, skaitmeniniame ekrane rodoma HH:MM.

FUNKCIJOS

MAX CRISP: geriausiai tinka mažesniems šaldytų maisto produktų kiekiams, pavyzdžiui, bulvytėms ir vištienos gabaliukams, kurių ruošimui gali prireikti aukštos temperatūros.

AIR FRY: naudokite šią funkciją, kad maistas taptų traškus, beveik arba visai nenaudojant aliejaus.

ROAST: naudokite prietaisą kaip orkaitę, kad iškeptumėte minkštą mėsą ir kitus patiekalus.

BAKE: paruoškite nuostabius kepinius ir desertus.

REHEAT: švelniai pašildykite maisto likučius, kad jie vėl taptų traškūs.

DEHYDRATE: džiovinkite mėsą, vaisius ir daržoves, kad gautumėte sveikų užkandžių.

VALDYMO MYGTUKAI

Mygtukas ZONE 1: valdo kairiosiojo stalčiaus zonos išvestį.

Mygtukas ZONE 2: valdo dešiniojo stalčiaus zonos išvestį.

MEGAZONE: pašalinkite skiriamąją pertvarą, kad galėtumėte ruošti maistą vienoje 10,4 l zonoje.

TEMP rodyklės: naudokite ekrano kairėje esančias rodykles į viršų ir į apačią, kad prieš kepimą arba jo metu nustatytumėte kepimo temperatūrą.

LAIKO rodyklės: naudokite ekrano dešinėje pusėje esančias rodykles į viršų ir į apačią, kad bet kurioje funkcijoje nustatytumėte gaminimo laiką prieš gaminimo ciklą arba jo metu.

Mygtukas SYNC: automatiškai sinchronizuoja gaminimo trukmę, kad abi zonos baigtų maisto ruošimą tuo pačiu metu, net jei jų nustatyta trukmė skiriasi.

Mygtukas MATCH: automatiškai suderina 2 zonos nustatymus su 1 zonos nustatymais, kad būtų galima paruošti didesnį to paties maisto kiekį arba paruošti skirtingus maisto produktus naudojant tą pačią funkciją, temperatūrą ir laiką.

Mygtukas START/STOP: paspauskite šį mygtuką, kad pradėtumėte arba sustabdytumėte gaminimo ciklą.

Įjungimo mygtukas: Šis ⏻ mygtukas įjungia ir išjungia prietaisą bei sustabdo visas maisto ruošimo funkcijas.

BUDĖJIMO REŽIMAS: jei 10 minučių nebus atliekama jokių veiksmų su valdymo skydeliu, prietaisas pereis į budėjimo režimą.

LAIKYMO REŽIMAS: būnant SYNC režime, prietaiso ekrane pasirodys užrašas „Hold“. Vienoje zonoje vyks gaminimas, o kitoje – maisto temperatūra bus išlaikoma, kol abiejų zonų laikai susiderins.

PRIEŠ PIRMĄJĮ NAUDOJIMĄ

1. Nuimkite ir išmeskite visą įrenginio pakavimo medžiagą, reklamos etiketes ir lipnią juostą.
2. Išimkite visus priedus iš pakuotės ir atidžiai perskaitykite šią instrukciją. Ypatingą dėmesį atkreipkite į naudojimo instrukcijas, įspėjimus ir svarbius saugos reikalavimus, kad išvengtumėte sužalojimų ar turto sugadinimo.
3. Išplaukite stalčiaus ir gruzdinimo plokštės įdėklus karštu muiluotu vandeniu, tada gerai nuskalaukite ir išdžiovinkite. Stalčiaus ir gruzdinimo plokštės įdėklai yra **VIENINTELĖS** dalys, kurias galima plauti indaplovėje. Tačiau, norint prailginti stalčiaus tarnavimo laiką, rekomenduojame plauti rankomis. Pagrindinio korpuso **JOKIU BŪDU** neplaukite indaplovėje.
4. Naudodami šį prietaisą, virš jo ir iš visų pusių palikite ne mažiau kaip 15 cm erdvės, kad būtų užtikrinta tinkama oro cirkuliacija.

VALYMAS IR PRIEŽIŪRA

Po kiekvieno naudojimo prietaisą reikia kruopščiai išvalyti. Prieš valydami ištraukite prietaiso kištuką iš rozetės ir palaukite, kol prietaisas visiškai atvės.

Dalis/Priedas	Valymo būdas	Ar galima plauti indaplovėje?
Pagrindinis blokas	Norėdami nuvalyti pagrindinį įrenginį ir valdymo skydelį, nuvalykite juos drėgnu skudurėliu **PASTABA: NIEKADA** nemerkite pagrindinio įrenginio į vandenį ar bet kokį kitą skystį. **NIEKADA** neplaukite pagrindinio įrenginio indaplovėje.	**Ne**
Stalčiai, skiriamiosios pertvaros ir gruzdinimo plokštės	Jas galima plauti indaplovėje arba rankomis. Jei naudojate indaplovę, įsitikinkite, kad detalės nebūtų plaunamos „stipria“ arba „intensyvia“ plovimo programa. Jei plaunate rankomis, leiskite visoms dalims išdžiūti arba nusausinkite rankšluosčiu. Norint prailginti stalčiaus, skiriamųjų pertvarų ir gruzdinimo plokščių tarnavimo laiką, rekomenduojame juos plauti rankomis.	**Taip**

Jei ant gruzdinimo plokštės arba pertvaros yra prilipę maisto likučiai, įmerkite jas į kriauklę, pripildytą šilto muiluoto vandens, ir palikite mirkti.

NAUDINGI PATARIMAI

1. Kad maistas ruduotų tolygiai, įsitikinkite, kad ingredientai būtų išdėstyti tolygiu sluoksniu stalčiaus dugne ir nesiliestų vieni su kitais. Jei ingredientai liečiasi, praėjus pusei nustatyto kepimo laiko, būtinai juos perkelkite, naudodami silikonines žnyples ar virtuvės įrankius.
2. Kepimo temperatūrą ir laiką galima reguliuoti bet kuriuo kepimo metu. Tiesiog pasirinkite zoną, kurią norite reguliuoti, tada paspauskite TEMP rodykles, kad nustatytumėte temperatūrą, arba TIME rodykles, kad nustatytumėte laiką.
3. Norėdami pritaikyti receptus, skirtus įprastai orkaitei, sumažinkite temperatūrą 10 °C. Dažnai tikrinkite maistą, kad jis neperkeptų.
4. Kartais oro gruzdintuvės ventiliatorius gali išpūsti lengvus maisto produktus. Norėdami to išvengti, maisto produktus (pavyzdžiui, viršutinę sumuštinio duonos riekelę) pritvirtinkite dantų krapštukais.
5. Gruzdinimo plokštės pakelia produktus stalčiuje, kad oras galėtų cirkuliuoti po jais ir aplink juos, užtikrinant tolygų ir traškų rezultatą.
6. Pasirinkę gaminimo funkciją, galite paspausti mygtuką START/STOP, kad iškart pradėtumėte gaminimą. Prietaisas veiks pagal numatytuosius temperatūros ir laiko nustatymus.
7. Norėdami pasiekti geriausius rezultatus gaminant šviežias daržoves ir bulves, naudokite ne mažiau kaip 1 šaukštą aliejaus. Jei norite, įpilkite daugiau aliejaus, kad gautumėte pageidaujamą traškumą.
8. Norėdami pasiekti geriausius rezultatus, stebėkite kepimo eigą ir išimkite maistą, kai pasiekiamas pageidaujamas rudumo lygis. Mėsos ir žuvies vidinę temperatūrą rekomenduojame stebėti naudojant specialų termometrą.
9. Norėdami pasiekti geriausius rezultatus, išimkite maistą iš karto pasibaigus gaminimo laikui, kad jis neperkeptų.

PROBLEMŲ ŠALINIMO VADOVAS

- **Mano prietaisas neįsijungia?**

  Pabandykite prijungti į kitą rozetę. Taip pat įsitikinkite, kad nenaudojamas prailginimo laidas.
- **Kaip reguliuoti temperatūrą arba laiką, kai naudojama viena zona?**
  Pasirinkite aktyvią zoną, tada naudokite TEMP rodykles, kad reguliuotumėte temperatūrą, arba TIME rodykles, kad reguliuotumėte laiką.
- **Kaip reguliuoti temperatūrą ar laiką naudojant „MegaZone“?**
  Pasirinkite norimą zoną, tada naudokite TEMP rodykles, kad nustatytumėte temperatūrą, arba TIME rodykles, kad nustatytumėte laiką.
- **Ar prietaisą reikia iš anksto įkaitinti?**
  Prietaiso iš anksto įkaitinti nereikia.
- **Ar galiu kiekvienoje zonoje ruošti skirtingus maisto produktus ir nesijaudinti dėl kryžminio užteršimo?**
  Taip, abi zonos yra savarankiškos ir turi atskirus kaitinimo elementus bei ventiliatorius.
- **Kaip sustabdyti atgalinį skaičiavimą?**
  Atgalinis skaičiavimas automatiškai sustos, kai išimsite stalčių iš prietaiso. Norėdami tęsti gaminimą, stalčių įdėkite atgal per 10 minučių, kitaip zonos, kurioje stalčius yra atidarytas, programa bus atšaukta.
- **Ar stalčių galima saugiai pastatyti ant mano virtuvės stalviršio?**
  Gaminimo metu stalčius įkaista. Būkite atsargūs jį laikydami ir statykite tik ant karščiui atsparių paviršių.
- **Kada reikėtų naudoti gruzdinimo plokštes?**
  Naudokite gruzdinimo plokštes, kai norite, kad maistas iškeptų traškus. Plokštelė pakelia maistą stalčiuje taip, kad po juo ir aplink jį galėtų cirkuliuoti oras, o ingredientai iškeptų tolygiai.
- **Kodėl mano maistas nebuvo iškeptas iki galo?**
  Įsitikinkite, kad gaminimo metu stalčius būtų visiškai įstumtas. Kad maistas tolygiai paruduotų, įsitikinkite, kad ingredientai būtų išdėstyti tolygiu sluoksniu ant stalčiaus dugno, neuždengdami vienas kito. Papurtykite stalčių, kad ingredientai susimaišytų ir tolygiai taptų traškūs. Gaminimo temperatūrą ir laiką galima reguliuoti bet kuriuo metu. Tiesiog naudokite TEMP rodykles, kad nustatytumėte temperatūrą, arba TIME rodykles, kad nustatytumėte laiką.
- **Kodėl mano maistas sudegė?**
  Norėdami pasiekti geriausius rezultatus, stebėkite maisto ruošimo eigą ir išimkite maistą, kai pasieksite norimą rudumo lygį. Išimkite maistą iš karto pasibaigus nustatytam kepimo laikui, kad jis neperkepėtų.
- **Kodėl kai kurie ingredientai išsisklaido kepant oro gruzdintuvėje?**
  Kartais oro gruzdintuvės ventiliatorius išsklaido lengvus maisto produktus. Naudokite medinius dantų krapštukus, kad pritvirtintumėte laisvus lengvus maisto produktus, pavyzdžiui, viršutinę duonos riekelę sumuštinyje.
- **Ar galima oro gruzdintuvėje kepti drėgnus, tešloje apvoliotus produktus?**
  Taip, bet reikia laikytis tinkamos apvoliojimo technikos. Svarbu maistą pirmiausia apvolioti miltuose, tada kiaušinyje, o galiausiai džiūvėsėliuose. Džiūvėsėlius tvirtai prispauskite prie tešloje apvoliotų produktų, kad ventiliatorius jų nenupūstų.
- **Kodėl prietaisas skleidžia pyptelėjimus?**
  Tai reiškia, kad maistas jau iškeptas arba kad kitoje zonoje prasidėjo kepimo procesas.
- **Kodėl ekranas tapo juodas?**
  Prietaisas yra budėjimo režime. Norėdami jį vėl įjungti, paspauskite maitinimo ⏻ mygtuką.
- **Kodėl ekrane rodomas pranešimas „E“?**
  Prietaisas veikia netinkamai. Prašome susisiekti su klientų aptarnavimo tarnyba telefonu 0800 862 0453.

NINJA

DVIEJŲ (2) METŲ RIBOTA GARANTIJA

Kai vartotojas perka prekę Europoje, jam suteikiamos teisės, susijusios su prekės kokybe (jūsų įstatymuose numatytos teisės). Šias teises galite įgyvendinti prekybininko atžvilgiu. Mes suteikiame jums papildomą dvejų metų gamintojo garantiją. Šios sąlygos taikomos tik mūsų gamintojo garantijai – jūsų įstatymuose numatytos teisės lieka nepakitusios.

Toliau pateiktos sąlygos apibūdina mūsų garantijos taikymo sąlygas ir apimtį. Jos neturi įtakos jūsų įstatymuose numatytoms teisėms, jūsų pardavėjo įsipareigojimams ir jūsų sutarčiai su juo.

„Ninja“ garantijos

Kiekvienam „Ninja“ įrenginiui suteikiama nemokama garantija, apimanti detales ir darbus. Taip pat galite pasinaudoti pagalba internetu adresu **www.ninjakitchen.eu**

Kaip užregistruoti „Ninja“ garantiją?

Garantiją galite užregistruoti internetu per 28 dienas nuo pirkimo datos. Norėdami sutaupyti laiko, turėsite pateikti šią informaciją apie savo produktą.

- Įrenginio įsigijimo data (kasos kvitas arba pristatymo lapas).
- Norėdami užsiregistruoti internetu, apsilankykite svetainėje **www.ninjakitchen.eu**

SVARBU:

- Garantija galioja tik nuo pirkimo dienos ir tik toje šalyje, kurioje buvo įsigytas produktas.
- Prašome visada saugoti pirkimo kvitą. Jei prireiks pasinaudoti garantija, mums reikės jūsų pirkimo kvito, kad galėtume patikrinti, ar jūsų pateikta informacija yra teisinga. Jei nepateiksite galiojančio pirkimo kvito, jūsų garantija gali būti pripažinta negaliojančia.

Kokie yra nemokamos „Ninja“ garantijos registravimo privalumai?

Užregistravę garantiją, turėsime jūsų duomenis po ranka, jei kada nors prireiks su jumis susisiekti. Taip pat galėsite gauti patarimų ir rekomendacijų, kaip geriausiai išnaudoti savo „Ninja“ prietaisą, bei sužinoti naujausias naujienas apie „Ninja“ technologijas ir naujus produktus. Jei garantiją užregistruosite internetu, iš karto gausite patvirtinimą, kad gavome jūsų duomenis.

Ką apima nemokama „Ninja“ garantija?

Jūsų „Ninja“ prietaiso remontas arba pakeitimas („Ninja“ nuožiūra), įskaitant visas detales ir darbo sąnaudas. „Ninja“ garantija suteikiama papildomai prie jūsų, kaip vartotojo, įstatymuose numatytų teisių.

Ko neapima nemokama „Ninja“ garantija?

1. Įprasto nusidėvinčių dalių (pavyzdžiui, priedų) nusidėvėjimo. Atsarginės dalis galima įsigyti svetainėje **www.ninjakitchen.eu**
2. Žalos, atsiradusios dėl netinkamo naudojimo, piktnaudžiavimo, neatsargaus elgesio, reikiamos priežiūros neatlikimo arba dėl netinkamo elgesio transportavimo metu.
3. Žalos, atsiradusios dėl „Ninja“ nepatvirtintos techninės priežiūros.

Kur galiu įsigyti originalias „Ninja“ atsargines dalis ir priedus?

Svetainėje **www.ninjakitchen.eu** rasite visą „Ninja“ atsarginių dalių, keičiamųjų komponentų ir priedų asortimentą visiems „Ninja“ prietaisams.

Prašome atkreipti dėmesį, kad žala, patirta naudojant ne „Ninja“ atsargines dalis, gali būti nedengiama jūsų garantijos.

TÄNU,
et ostsite Ninja Foodi FLEXDRAWER õhufritüüri

Skannige QR-kood, et saada juhiseid, abi, registreerida garantii ja leida veidi inspiratsiooni.

NinjaKitchen.eu

KIRJUTAGE SEE TEAVE ÜLES

Mudel number: _____

Seerianumber: _____

Ostukuupäev: _____
(Säilita ostukviitung)

Ostukoht: _____

TEHNILISED ANDMED

Pinge: 220–240 V~, 50–60 Hz

Võimsus: 2470 W

NIPPU: Mudeli- ja seerianumbrid leiate QR-koodiga sildilt, mis asub seadme tagaküljel toitejuhtme juures.



See märge tähendab, et seda toodet ei tohi kogu ELis koos muude olmejäätmetega ära visata. Et vältida kontrollimatu jäätmete kõrvaldamise võimalikku kahjulikku mõju keskkonnale või inimeste tervisele, palume seda toodet vastutustundlikult ringlusse suunata, et edendada materjalide jätkusuutlikku taaskasutamist. Kasutatud seadme tagastamiseks palume kasutada tagastamis- ja kogumissüsteeme või võtta ühendust selle müüjaga, kellelt toode osteti. Müüja võib selle toote vastu võtta keskkonnasõbralikuks ringlussevõtuks.

TOOTE REGISTREERIMINE

Külastage veebilehte ninjakitchen.eu/register-guarantee või helistage numbrile 0800 862 0453, et registreerida oma uus Ninja toode 28 päeva jooksul alates ostukuupäevast. Teil palutakse esitada poe nimi, ostukuupäev ja mudeli number ning oma nimi ja aadress.

Registreerimine võimaldab meil teiega ühendust võtta juhul, kui peaks tekkima tooteohutuse teade, kuigi see on ebatõenäoline.

OLULISED OHUTUSMEETMED

AINULT KODUS KASUTAMISEKS

Enne Ninja Foodi MegaZone õhufritüüri kasutamist lugege läbi kõik juhised.

Elektriseadme kasutamisel tuleb alati järgida põhilisi ohutusnõudeid, sealhulgas järgmisi:

⚠ HOIATUSED

1. Seda seadet võivad kasutada isikud, kellel on piiratud füüsilised, sensoorsed või vaimsed võimed või kellel puuduvad kogemused ja teadmised, tingimusel et neile on antud juhendamine või juhised seadme ohutu kasutamise kohta ning nad mõistavad sellega seotud ohte.
2. Hoidke seade ja selle juhe laste käeulatusest eemal. **ÄRGE** lubage lastel seadet kasutada ega sellega mängida. Seadet laste läheduses kasutades on vaja tagada nende range järelevalve.
3. **ÄRGE** asetage ega hoidke toote peal midagi, kui see on kasutusel.
4. **ÄRGE** asetage seadet kuumadele pindadele ega asetage seda kuuma gaasi- või elektripõleti lähedusse, ega ka kuumale ahjule või pliidile.
5. **ÄRGE** kasutage leti all asuvat pistikupesa.
6. **ÄRGE** ühendage seda seadet välise ajastiga lülitiga ega eraldi kaugjuhtimissüsteemiga.
7. **ÄRGE** kasutage pikendusjuhet. Lühikest toitekaablit kasutatakse selleks, et vähendada alla 8-aastaste laste ohtu kaablist kinni haarata või sellesse takerduda, samuti et vähendada ohtu, et inimesed komistavad pikema kaabli otsa.
8. Elektrilöögi ennetamiseks **VÄLTIGE** juhtmete, pistikute ega seadme korpuse vette või muusse vedelikku sattumist.
9. Kontrollige seadet ja toitejuhet regulaarselt. **ÄRGE** kasutage seadet, kui toitejuhe või pistik on kahjustatud. Kui seade ei tööta korralikult või on mingil viisil kahjustunud, lõpetage selle kasutamine viivitamatult ja helistage klienditeenindusse.
10. Veenduge **ALATI** enne kasutamist, et seade on nõuetekohaselt kokku pandud.
11. **ÄRGE** katke seadme töötamise ajal õhu sisse- ega väljalaskeava. See takistab ühtlast küpsetamist ning võib seadet kahjustada või põhjustada selle ülekuumenemist.
12. Enne eemaldatava sahtli paigaldamist põhiseadmesse veenduge, et nii sahtel kui ka seade on puhtad ja kuivad, pühkides need pehme lapiga üle.
13. See seade on mõeldud ainult koduseks kasutamiseks. **ÄRGE** kasutage seda seadet muul otstarbel kui selle ettenähtud kasutusotstarbel. **ÄRGE** kasutage seda liikuvates sõidukites ega paatides. **ÄRGE** kasutage seda välitingimustes. Ebaõige kasutamine võib põhjustada vigastusi.
14. Mõeldud kasutamiseks ainult tööpinnal. Veenduge, et pind oleks tasane, puhas ja kuiv. **ÄRGE** liigutage seadet kasutamise ajal.
15. **ÄRGE** asetage seadet töötamise ajal tööpinnale serva lähedale.
16. **ÄRGE** kasutage lisaseadmeid, mida SharkNinja ei soovita ega müü. Ärge asetage lisaseadmeid mikrolaineahju, rösterahju, konvektsiooniahju ega tavalisse ahju, samuti mitte keraamilisele pliidile, elektriplaadile, gaasipõletile ega välisgrillile. SharkNinja poolt soovitatud lisaseadmete kasutamine võib põhjustada tulekahju, elektrilöögi või vigastusi.
17. Veenduge **ALATI** enne seadme kasutamist, et sahtel on korralikult suletud.
18. Seadme kasutamisel jätke piisava õhuringluse tagamiseks vähemalt 15 cm vaba ruumi seadme kohale ja kõikidele külgedele.
19. **ÄRGE** kasutage seadet ilma eemaldatava sahtlita.

20 **ÄRGE** kasutage seda seadet frituürimiseks.

21 Vältige toidu kokkupuudet kuumutuselementidega. **ÄRGE** täitke seadet toiduvalmistamisel liiga täis. Liigne täitmine võib põhjustada kehavigastusi või varalist kahju või mõjutada seadme ohutut kasutamist.

22 Pistikupesa pinged võivad erineda, mis võib mõjutada teie toote töökindlust. Võimalike terviseprobleemide vältimiseks kontrollige termomeetriga, et toit oleks küpsetatud soovitatud temperatuurini.

23 Kui seadmest hakkab tulema musta suitsu, tõmmake viivitamatult pistik pistikupesast välja. Oodake, kuni suitsu tekkimine lõpeb, enne kui eemaldate toiduvalmistamise tarvikuid.

24 **ÄRGE** puudutage kuumi pindu. Seadme pinnad on kuumad nii töötamise ajal kui ka pärast seda. Põletuste ja vigastuste vältimiseks kasutage **ALATI** kaitsealuseid või soojust isoleerivaid ahjupotte ning hoidke seadmest kinni käepidemetest.

25 Kui seadmes on kuum toit, tuleb olla äärmiselt ettevaatlik. Ebaõige kasutamine võib põhjustada kehavigastusi.

26 Toiduainete mahavoolamine võib põhjustada tõsiseid põletushaavu. **ÄRGE** laske juhtmel rippuda laua- või leti servalt alla ega puudutada kuumi pindu.

27 Sahtel ja köögiviljade hoidmiseks mõeldud plaat kuumenevad toiduvalmistamise käigus äärmiselt kuumaks. Vältige otsest füüsilist kontakti, kui eemaldate sahtli või plaadi seadmest. Asetage sahtel või plaat pärast eemaldamist **ALATI** kuumuskindlale pinnale. **ÄRGE** puudutage lisaseadmeid toiduvalmistamise ajal ega vahetult pärast seda.

28 Kasutage sahtli sisse- ja väljatõmbamiseks **ALATI** mõlemat kätt ning sahtli külgedel olevaid käepidemeid.

29 **ÄRGE** pange seadmesse järgmisi materjale: paber, papp, plast, küpsetuskotid jms. Need võivad põhjustada tulekahju.

30 Tuleb olla äärmiselt ettevaatlik, kui kasutatakse mahuteid, mis on valmistatud muust materjalist kui metallist või klaasist.

31 Seadme vooluvõrgust lahtiühendamiseks tõmmake pistik pistikupesast välja, kui seadet ei kasutata ja enne puhastamist. Laske seadmel enne puhastamist, lahtimonteerimist, osade paigaldamist või eemaldamist ning hoiustamist jahtuda.

32 **ÄRGE** puhastage metallist kraapimiskäsnadega. Käsnast võivad lahti tulla tükid, mis võivad puutuda kokku elektriliste osadega, tekitades elektrilöögi ohu.

33 Seadme regulaarse hoolduse kohta vaadake palun jaotist „Puhastamine ja hooldus".

	Viitab sellele, et tuleb lugeda ja läbi vaadata juhised, et mõista toote toimimist ja kasutamist.
	Viitab ohule, mis võib põhjustada kehavigastusi, surma või märkimisväärset varalist kahju, kui käesoleva sümboliga kaasnevat hoiatust eiratakse.
	Vältige kokkupuudet kuuma pinnaga. Kasutage alati kindaid, et vältida põletusi.
	Ainult siseruumides ja kodus kasutamiseks.

SALVESTA NEED JUHISED

OSAD

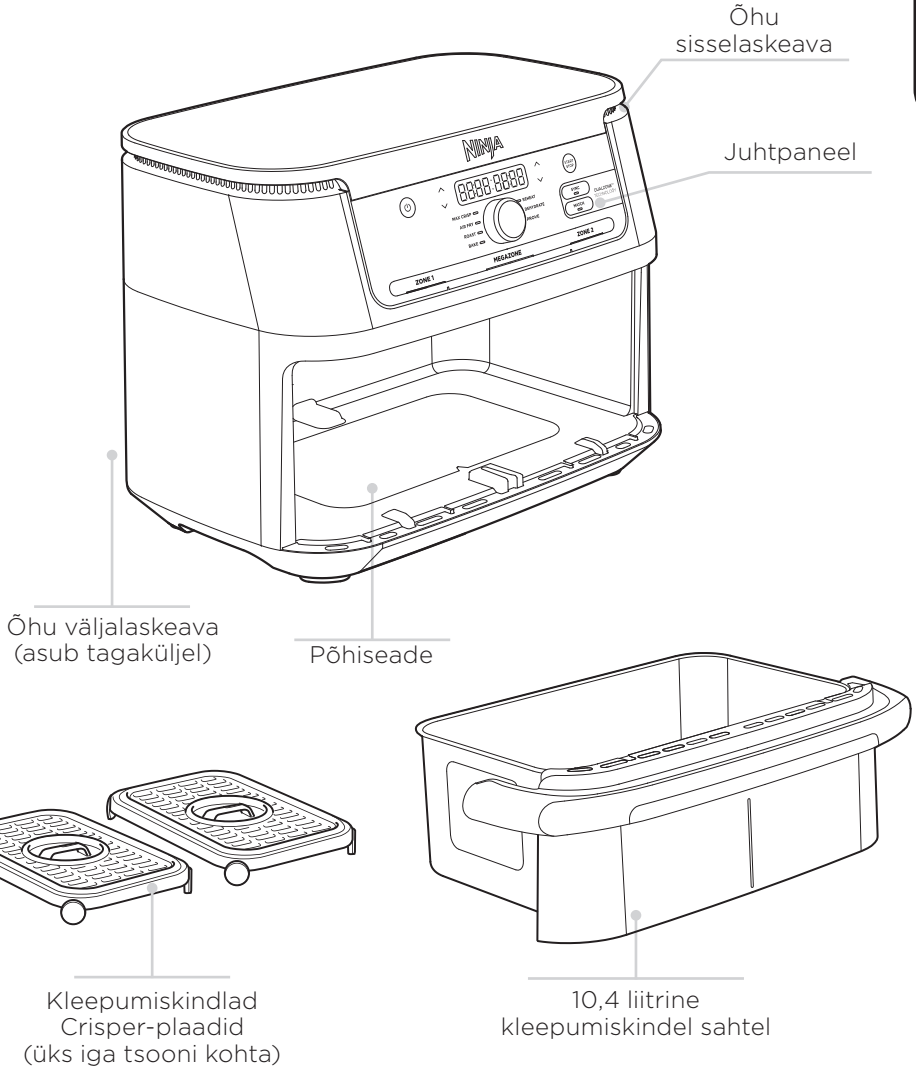

MÄRKUS: Kasutage sahtli avamisel ja sulgemisel küljel olevaid käepidemeid.

MÄRKUS: Asetage sahtel kuumuskindlale pinnale.

Täiendavate varuosade ja tarvikute tellimiseks külastage **veebilehte ninjakitchen.eu** või võtke ühendust klienditeenindusega numbril 0800 862 0453.

JUHTPAANELIGA TUTVUMINE

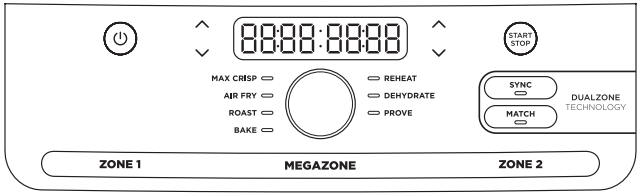

Kellaaja seadistamisel kuvatakse digiekraanil ekraanil HH:MM.

FUNKTSIOONID

MAX KRÕBE: Sobib kõige paremini väiksemate koguste külmutatud toidu, näiteks friikartulite ja kanapalade valmistamiseks, mille puhul võib olla vaja kõrget temperatuuri.

ÕHUFRITÜÜR: Kasutage seda funktsiooni, et anda toidule krõbedus ja murevus, kasutades õli väga vähe või üldse mitte.

PRAADIMINE: Kasutage seadet ahjuna pehme liha ja muude toitude küpsetamiseks.

KÜPSETAMINE: Valmista hõrgutavaid küpsetisi ja magustoite.

SOOJENDAMINE: Soojendage toidujäägid neid õrnalt soojendades, et saada krõbedad tulemused.

KUIVATAMINE: Kuivatage liha, puuvilju ja köögivilju, et saada tervislikke suupisteid.

KASUTUSNUPUD

Nupp „ZONE 1“: reguleerib sahtli vasaku tsooni väljundit.

Nupp „ZONE 2“: Saab reguleerida sahtli parema tsooni väljundit.

MEGATSOON: Eemalda vahesein, et toitu valmistada ühes 10,4-liitrises tsoonis.

TEMP-nooled: Kasutage ekraani vasakul pool asuvaid üles- ja allanooli, et reguleerida küpsetamistemperatuuri enne küpsetamist või selle ajal.

AJA nooled: Kasutage ekraani paremal küljel asuvaid üles- ja allanooli, et reguleerida küpsetusaega mis tahes funktsioonis enne küpsetustsükli algust või selle ajal

SÜNK-nupp: Sünkroniseerib küpsetusaegu automaatselt, et mõlemad tsoonid lõpetaksid küpsetamise üheaegselt, isegi kui nende küpsetusaeg on erinev.

Nupp „MATCH“: Viib tsooni 2 seaded automaatselt vastavusse tsooni 1 seadetega, et valmistada suuremat kogust sama toitu või valmistada erinevaid toite, kasutades sama funktsiooni, temperatuuri ja aega.

START/STOP-nupp: Vajuta nuppu, et alustada või peatada küpsetustsükkel.

Toitenupp: Selle ⏻ nupuga lülitatakse seade sisse ja välja ning peatatakse kõik küpsetusfunktsioonid.

OOTEREŽIIM: Kui juhtpaneeliga ei toimu 10 minuti jooksul mingit suhtlust, lülitub seade ooterežiimi.

HOIDMISREŽIIM: SÜNK-režiimis kuvatakse seadmel sõna „**Hold**“. Ühes tsoonis toimub toiduvalmistamine, teises tsoonis hoitakse toitu soojas, kuni ajad on omavahel sünkroniseeritud.

ENNE ESIMEST KASUTAMIST

1. Eemaldage seadmelt kogu pakkematerjal, reklaametikettid ja kleeplint ning visake need ära.
2. Võtke pakendist välja kõik lisatarvikud ja lugege käesolev kasutusjuhend hoolikalt läbi. Pöörake erilist tähelepanu kasutusjuhistele, hoiatustele ja olulistele ohutusnõuetele, et vältida vigastusi või varalist kahju.
3. Peske sahtli ja köögiviljakasti plaadid kuumas seebivees, seejärel loputage ja kuivatage hoolikalt. Sahtli ja köögiviljakasti plaadid on **AINUKESED** nõudepesumasinas pestavad osad. Sahtli kasutusaja pikendamiseks soovitame siiski käsitsi pesemist. **ÄRA** peske põhiseadet **KUNAGI** nõudepesumasinas.
4. Seadme kasutamisel tuleb tagada piisav õhuringlus, jättes seadme kohale ja kõikidele külgedele vähemalt 15 cm vaba ruumi.

PUHASTUS JA HOOLDUS

Seadet tuleks pärast iga kasutamist põhjalikult puhastada. Enne puhastamist tõmmake seadme toitepistik pistikupesast välja ja oodake, kuni seade on täielikult jahtunud.

Osa/tarvik	Puhastusmeetod	Kas seda võib pesta nõudepesumasinas?
Põhiseade	Põhiseadme ja juhtpaneeli puhastamiseks pühkige need niiske lapiga puhtaks **MÄRKUS: ÄRGE kunagi** kastke põhiseadet vette ega muusse vedelikku. **ÄRGE kunagi** peske põhiseadet nõudepesumasinas.	**Ei**
Sahtli-, eraldus- ja köögiviljakastide plaadid	Neid võib pesta nõudepesumasinas või käsitsi. Nõudepesumasina kasutamisel veenduge, et osi ei pestaks „tugeval“ või „intensiivsel“ pesutsüklil. Käsitsi pesemise korral laske kõik osad pärast kasutamist õhu käes või rätikuga kuivada. Sahtli, vaheseinte ja köögiviljakastide eluea pikendamiseks soovitame neid käsitsi pesta.	**Jah**

Kui toidujäägid on kinni jäänud köögiviljade hoidmiseks mõeldud sahtli plaatidele või vaheseinale, asetage need sooja seebiveega täidetud valamusse ja laske neil leotada.

KASULIKUD NIPID

1. Ühtlase pruunistumise tagamiseks veenduge, et koostisosad oleksid sahtli põhjas paigutatud ühtlaseks kihiks, ilma et need üksteisega kattuksid. Kui koostisosad kattuvad, siis segage neid silikoonist tangide või köögiriistadega poole ettenähtud küpsetusaega möödudes.
2. Küpsetamistemperatuuri ja -aega saab küpsetamise ajal igal hetkel reguleerida. Valige lihtsalt tsoon, mida soovite reguleerida, ning vajutage seejärel nuppe „TEMP“, et reguleerida temperatuuri, või nuppe „TIME“, et reguleerida aega.
3. Tavapärase ahju retseptide kohandamiseks alandage temperatuuri 10 °C võrra. Kontrollige toitu sageli, et vältida ülekuumutamist.
4. Mõnikord puhub õhufritüüri ventilaator kergeid toiduaineid laiali. Selle vältimiseks kinnitage toiduained (näiteks võileiva ülemine leivaviil) kokteilitikkudega.
5. Krõbedusplaadid tõstavad toiduained sahtlis kõrgemale, nii et õhk saab ringleda toiduainete all ja ümber, tagades ühtlase ja krõbeda tulemuse.
6. Pärast küpsetusfunktsiooni valimist võite vajutada nuppu START/STOP, et alustada küpsetamist kohe. Seade töötab vaikimisi seatud temperatuuri ja aja järgi.
7. Parimate tulemuste saavutamiseks värskete köögiviljade ja kartulite puhul kasuta vähemalt 1 supilusikatäit õli. Lisa soovi korral rohkem õli, et saavutada soovitud krõbedus.
8. Parimate tulemuste saavutamiseks kontrollige toidu valmimist kogu küpsetamise ajal ja võtke toit välja, kui soovitud pruunistumisaste on saavutatud. Soovitame kasutada kiirtermomeetrit liha ja kala sisetemperatuuri jälgimiseks.
9. Parimate tulemuste saavutamiseks võtke toit kohe pärast küpsetusaega välja, et vältida üleküpsemist.

VEAKÕRVALDAMISE JUHEND

- **Minu seade ei lülitu sisse?**
  Palun proovige ühendada seade teise pistikupesaga. Veenduge ka, et ei kasutata pikendusjuhet.
- **Kuidas saan ühe tsooni kasutamisel reguleerida temperatuuri või aega?**
  Valige aktiivne tsoon ja reguleerige temperatuuri TEMP-nooltega või aega TIME-nooltega.
- **Kuidas saan Megatsooni kasutamise ajal temperatuuri või aega reguleerida?**
  Valige soovitud tsoon ning reguleerige temperatuuri TEMP-nooltega või aega TIME-nooltega.
- **Kas seadet tuleb eelsoojendada?**
  Seadet ei ole vaja eelsoojendada.
- **Kas ma saan igas tsoonis valmistada erinevaid toite, ilma et peaksin muretsema ristsaastumise pärast?**
  Jah, mõlemad tsoonid on iseseisvad ning neil on eraldi kütteelemendid ja ventilaatorid.
- **Kuidas saan loenduri peatada?**
  Loendur peatub automaatselt, kui sa tõmbad sahtli seadmest välja. Aseta sahtel 10 minuti jooksul tagasi, et jätkata küpsetamist, vastasel juhul tühistatakse see tsoon, mille sahtel on avatud.
- **Kas sahtlit on ohutu asetada minu tööpinnale?**
  Sahtel kuumeneb toiduvalmistamise ajal. Olge selle käsitsemisel ettevaatlik ja asetage see ainult kuumuskindlatele pindadele.
- **Millal peaksin kasutama krõbedusplaate?**
  Kasuta krõbedusplaate, kui soovid, et toit tuleks välja krõbedana. Plaat tõstab toidu sahtlis kõrgemale, nii et õhk saab voolata toidu alla ja ümber, et koostisosad küpseksid ühtlaselt.
- **Miks mu toit ei küpsenud täielikult?**
  Veenduge, et sahtel oleks küpsetamise ajal täielikult sisse lükatud. Ühtlase pruunistumise tagamiseks veenduge, et koostisosad oleksid sahtli põhjas paigutatud ühtlaseks kihiks, ilma et need üksteisega kattuksid. Raputage sahtlit, et koostisosad seguneksid ja muutuksid ühtlaselt krõbedaks. Küpsetamistemperatuuri ja -aega saab küpsetamise ajal igal hetkel reguleerida. Kasutage lihtsalt TEMP-nooli temperatuuri reguleerimiseks või TIME-nooli aja reguleerimiseks.
- **Miks on mu toit kõrbenud?**
  Parimate tulemuste saavutamiseks kontrollige toidu valmimist kogu küpsetamise ajal ja võtke toit välja, kui soovitud pruunistumisaste on saavutatud. Võtke toit välja kohe pärast küpsetusaega, et vältida ülekuumenemist.
- **Miks lendavad mõned koostisosad õhufritüürimisel laiali?**
  Mõnikord puhub õhufritüüri ventilaator kerged toiduained laiali. Kasutage puidust kokteilitikke, et kinnitada lahtised kerged toiduained, näiteks võileiva ülemine leivaviil.
- **Kas ma saan õhufritüüris küpsetada märga, paneeritud toitu?**
  Jah, kuid kasuta õiget paneerimistehnikat. Oluline on katta toit kõigepealt jahuga, seejärel munaga ja lõpuks riivsaiaga. Suru riivsai kindlalt paneeritud toidu peale, et ventilaator seda ära ei puhuks.
- **Miks seade piiksub?**
  Kas toit on valmis või tähendab see, et teises tsoonis on küpsetamine alanud.
- **Miks ekraan läks mustaks?**
  Seade on ooterežiimis. Vajuta toitenuppu ⏻, et seade uuesti sisse lülitada.
- **Miks kuvatakse ekraanil sõnum „E“?**
  Seade ei tööta korralikult. Palun võtke ühendust klienditeenindusega numbril 0800 862 0453.

NINJA

KAHE (2) AASTANE PIIRATUD GARANTII

Kui tarbija ostab Euroopas toote, on tal toote kvaliteediga seotud seaduslikud õigused (teie seadusjärgsed õigused). Te võite neid õigusi müüja suhtes rakendada. Pakume teile täiendavat kaheaastast tootjagarantiid. Käesolevad tingimused kehtivad ainult meie tootjagarantii suhtes – teie seadusjärgsed õigused jäävad muutumatuks.

Allpool esitatud tingimused kirjeldavad meie garantii eeltingimusi ja ulatust. Need ei mõjuta teie seadusjärgseid õigusi, müüja kohustusi ega teie ja müüja vahel sõlmitud lepingut.

Ninja garantiid

Iga Ninja seadmega kaasneb tasuta garantii, mis hõlmab nii varuosi kui ka tööjõukulusid. Veebipõhist tuge leiate aadressilt **www.ninjakitchen.eu**

Kuidas saan oma Ninja garantii registreerida?

Võite registreerida oma garantii veebis 28 päeva jooksul alates ostukuupäevast. Aja säästmiseks on teil vaja järgmisi andmeid oma toote kohta.

- Seadme ostukuupäev (ostukviitung või saateleht).
- Veebipõhiseks registreerumiseks külastage palun veebilehte **www.ninjakitchen.eu**

TÄHTIS:

- Garantii kehtib teie toote suhtes ainult alates ostukuupäevast ja ainult osturiigis.
- Palun hoidke oma ostukviitung alati alles. Kui teil tekib vajadus garantiid kasutada, vajame teie ostukviitungit, et kontrollida, kas meile esitatud andmed on õiged. Kehtiva ostukviitungi esitamata jätmine võib teie garantii kehtetuks muuta.

Millised on minu tasuta Ninja garantii registreerimise eelised?

Kui registreerite oma garantii, on meil teie andmed käepärast, kui peaksime kunagi teiega ühendust võtma. Samuti saate näpunäiteid ja nõuandeid selle kohta, kuidas oma Ninja seadmest parimat tulemust saada, ning uudiseid Ninja uue tehnoloogia ja tootetutvustuste kohta. Kui registreerite oma garantii veebis, saate kohe kinnituse, et oleme teie andmed kätte saanud.

Mida hõlmab Ninja tasuta garantii?

Teie Ninja seadme remont või asendamine (Ninja otsuse alusel), sealhulgas kõik varuosad ja tööjõukulud. Ninja garantii kehtib lisaks teie kui tarbija seaduslikele õigustele.

Mida tasuta Ninja garantii ei hõlma?

1. Kuluvate osade (nt lisatarvikud) tavaline kulumine. Varuosi saab osta veebilehelt **www.ninjakitchen.eu**
2. Kahjustused, mis on tekkinud väärkasutuse, kuritarvitamise, hooletu käitlemise või nõutava hoolduse tegemata jätmise tõttu, või kahjustused, mis on tekkinud transpordi käigus toimunud ebaõige käitlemise tagajärjel.
3. Ninja poolt heaks kiitmata hooldustööde tagajärjel tekkinud kahju.

Kust saan osta originaalseid Ninja varuosi ja tarvikuid?

Aadressil **www.ninjakitchen.eu** leiate kõigi Ninja masinate jaoks täieliku valiku Ninja varuosi, asendusosi ja lisaseadmeid.

Palun pidage meeles, et Ninja-väliste varuosade kasutamisest tingitud kahjustused võivad jääda garantii kohaldamisalast välja.

NOTES

NOTES



ENGLISH

Illustrations may differ from actual product. We are constantly striving to improve our products, therefore the specifications contained herein are subject to change without notice.

FOODI and NINJA are registered trademarks of SharkNinja Operating LLC.

© 2026 SharkNinja Operating LLC. PRINTED IN CHINA

LATVIEŠU

Attēli var atšķirties no reālā produkta. Mēs pastāvīgi cenšamies uzlabot savus produktus, tāpēc šeit norādītās specifikācijas var tikt mainītas bez iepriekšēja paziņojuma.

FOODI un NINJA ir uzņēmuma „SharkNinja Operating LLC" reģistrētas preču zīmes.

© 2026 SharkNinja Operating LLC. IESPIESTI ĶĪNĀ

LIETUVIŲ

Paveikslėliai gali skirtis nuo tikrojo produkto. Nuolat siekiame tobulinti savo produktus, todėl čia pateiktos specifikacijos gali keistis be išankstinio įspėjimo.

„FOODI" ir „NINJA" yra „SharkNinja Operating LLC" registruoti prekių ženklai.

© 2026 „SharkNinja Operating LLC". SPAUSDINTA KINIJOJE

EESTI

Pildid võivad erineda tegelikust tootest. Püüame oma tooteid pidevalt täiustada, seetõttu võivad siin esitatud tehnilised andmed muutuda ilma ette teatamata.

FOODI ja NINJA on SharkNinja Operating LLC registreeritud kaubamärgid.

© 2026 SharkNinja Operating LLC. TRÜKITUD HIINAS

SharkNinja Germany GmbH,
Rotfeder-Ring 9,
60327 Frankfurt am Main,
Germany

ninjakitchen.eu

SharkNinja Europe Ltd,
1st/2nd Floor Building 3150,
Thorpe Park, Century Way,
Leeds, England, LS15 8ZB

ninjakitchen.co.uk